Honeywell

Honeywell Teknoloji A.Ş.

www.honeywell.com

| | | |
|---|---|---|
| Şirket / Müşteri (Company / Customer) | : | Esan Eczacıbaşı Endüstriyel Hammaddeler San. ve Tic. A.Ş. |
| Yetkili (Commision) | : | Önder KURT |

esan

| | | |
|---|---|---|
| Proje Adı (Project Name) | : | ESAN Çine ÜYS 1.Faz_Öğütme1 |
| Döküman Adı (Project Name) | : | |
| Proje Numarası (Project Number) | : | 210510 |
| Proje Sorumlusu (Project Manager) | : | Cansu Ece YILDIRIM |
| Oluşturma Tarihi ( Creation Date ) | : | 20.04.2022 |

| | |
|---|---|
| Güç Beslemesi ( Power Supply ) | 400 V 50 Hz |
| Kumanda Voltajı ( Control Voltage ) | 24 V DC |

Proje Onay :

Toplam Sayfa : 219
( Total Page )

Honeywell

Honeywell Teknoloji A.Ş.

www.honeywell.com

# ESAN Çine ÜYS 1.Faz_Öğütme1

=

+

& AAB1

İçindekiler dizini

# İçindekiler dizini


| Sayfa | Sayfa açıklaması | Tag Number | Tarih | Düzenleyen | X |
|---|---|---|---|---|---|
| /1 | Kapak Sayfası | | 30.12.2022 | Necip SERT | X |
| &AAB1/1 | Kapak Sayfası | | 30.12.2022 | Necip SERT | X |
| &AAB1/2 | İçindekiler dizini | | 30.12.2022 | Necip SERT | |
| &AAB1/2.1 | İçindekiler dizini | | 30.12.2022 | Necip SERT | |
| &AAB1/2.2 | İçindekiler dizini | | 30.12.2022 | Necip SERT | |
| &AAB1/2.3 | İçindekiler dizini | | 30.12.2022 | Necip SERT | |
| &AAB1/2.4 | İçindekiler dizini | | 30.12.2022 | Necip SERT | |
| &AAB1/2.5 | İçindekiler dizini | | 30.12.2022 | Necip SERT | |
| &AAB1/2.6 | İçindekiler dizini | | 30.12.2022 | Necip SERT | |
| =GB1+A3.B2/1 | Açıklama Sayfası | ÖĞÜTME 1 | 30.12.2022 | Necip SERT | X |
| =GB1+A3.B2/11.a | Ana Şalter Güç Devresi | | 30.12.2022 | Necip SERT | |
| =GB1+A3.B2/11.b | Ana Şalter Kumanda Devresi - 1 | | 30.12.2022 | Necip SERT | |
| =GB1+A3.B2/11.c | Ana Şalter Analizör Devresi | | 30.12.2022 | Necip SERT | |
| =GB1+A3.B2/11.d | Ana Şalter Acil Stop Devresi | | 30.12.2022 | Necip SERT | |
| =GB1+A3.B2/11.e | Ana Şalter Kumanda Devresi - 2 | | 30.12.2022 | Necip SERT | |
| =GB1+A3.B2/13.a | Güç Kaynağı | | 30.12.2022 | Necip SERT | |
| =GB1+A3.B2/13.b | Güç Kaynağı Dağıtım | | 30.12.2022 | Necip SERT | |
| =GB1+A3.B2/14 | DCS Haberleşme | | 30.12.2022 | Necip SERT | |
| =GB1+A3.B2/15.a | Havalandırma Ve Aydınlatma - 1 | | 30.12.2022 | Necip SERT | |
| =GB1+A3.B2/15.b | Havalandırma Ve Aydınlatma - 2 | | 30.12.2022 | Necip SERT | |
| =GB1+A3.B2/15.c | Havalandırma Ve Aydınlatma - 3 | | 30.12.2022 | Necip SERT | |
| =GB1+A3.B2/21.a | Besleme Silosu-1 Titreşim Motoru | 2130OGT1VIBM001 | 30.12.2022 | Necip SERT | |
| =GB1+A3.B2/21.b | Besleme Silosu-1 Titreşim Motoru | 2130OGT1VIBM001 | 30.12.2022 | Necip SERT | |
| =GB1+A3.B2/21.c | Besleme Silosu-1 Titreşim Motoru | 2130OGT1VIBM001 | 30.12.2022 | Necip SERT | |
| =GB1+A3.B2/22.a | Besleme Silosu-2 Titreşim Motoru | 2130OGT1VIBM002 | 30.12.2022 | Necip SERT | |
| =GB1+A3.B2/22.b | Besleme Silosu-2 Titreşim Motoru | 2130OGT1VIBM002 | 30.12.2022 | Necip SERT | |
| =GB1+A3.B2/22.c | Besleme Silosu-2 Titreşim Motoru | 2130OGT1VIBM002 | 30.12.2022 | Necip SERT | |
| =GB1+A3.B2/23.a | Besleme Silosu-1 Vibro İletici-1 | 2130OGT1VIBM003 | 30.12.2022 | Necip SERT | |
| =GB1+A3.B2/23.b | Besleme Silosu-1 Vibro İletici-1 | 2130OGT1VIBM003 | 30.12.2022 | Necip SERT | |
| =GB1+A3.B2/23.c | Besleme Silosu-1 Vibro İletici-1 | 2130OGT1VIBM003 | 30.12.2022 | Necip SERT | |
| =GB1+A3.B2/24.a | Besleme Silosu-2 Vibro İletici-1 | 2130OGT1VIBM004 | 30.12.2022 | Necip SERT | |
| =GB1+A3.B2/24.b | Besleme Silosu-2 Vibro İletici-1 | 2130OGT1VIBM004 | 30.12.2022 | Necip SERT | |
| =GB1+A3.B2/24.c | Besleme Silosu-2 Vibro İletici-1 | 2130OGT1VIBM004 | 30.12.2022 | Necip SERT | |

# İçindekiler dizini


| Sayfa | Sayfa açıklaması | Tag Number | Tarih | Düzenleyen | X |
|---|---|---|---|---|---|
| =GB1+A3.B2/25.a | Besleme Silosu-3 Vibro İletici-1 | 2130OGT1VIBM005 | 30.12.2022 | Necip SERT | |
| =GB1+A3.B2/25.b | Besleme Silosu-3 Vibro İletici-1 | 2130OGT1VIBM005 | 30.12.2022 | Necip SERT | |
| =GB1+A3.B2/25.c | Besleme Silosu-3 Vibro İletici-1 | 2130OGT1VIBM005 | 30.12.2022 | Necip SERT | |
| =GB1+A3.B2/26.a | Besleme Tavası | 2130OGT1PLTM001 | 30.12.2022 | Necip SERT | |
| =GB1+A3.B2/26.b | Besleme Tavası | 2130OGT1PLTM001 | 30.12.2022 | Necip SERT | |
| =GB1+A3.B2/26.c | Besleme Tavası | 2130OGT1PLTM001 | 30.12.2022 | Necip SERT | |
| =GB1+A3.B2/27.a | Besleme Tambur | 2130OGT1DRMM001 | 30.12.2022 | Necip SERT | |
| =GB1+A3.B2/27.b | Besleme Tambur | 2130OGT1DRMM001 | 30.12.2022 | Necip SERT | |
| =GB1+A3.B2/27.c | Besleme Tambur | 2130OGT1DRMM001 | 30.12.2022 | Necip SERT | |
| =GB1+A3.B2/28.a | Giriş Elevatörü | 2130OGT1ELVM001 | 30.12.2022 | Necip SERT | |
| =GB1+A3.B2/28.b | Giriş Elevatörü | 2130OGT1ELVM001 | 30.12.2022 | Necip SERT | |
| =GB1+A3.B2/28.c | Giriş Elevatörü | 2130OGT1ELVM001 | 30.12.2022 | Necip SERT | |
| =GB1+A3.B2/30.a | Değirmen Filtresi | 2130OGT1FANM001 | 30.12.2022 | Necip SERT | |
| =GB1+A3.B2/30.b | Değirmen Filtresi | 2130OGT1FANM001 | 30.12.2022 | Necip SERT | |
| =GB1+A3.B2/30.c | Değirmen Filtresi | 2130OGT1FANM001 | 30.12.2022 | Necip SERT | |
| =GB1+A3.B2/31.a | Değirmen Filtre Çıkış Rotary Valf | 2130OGT1VLVM001 | 30.12.2022 | Necip SERT | |
| =GB1+A3.B2/31.b | Değirmen Filtre Çıkış Rotary Valf | 2130OGT1VLVM001 | 30.12.2022 | Necip SERT | |
| =GB1+A3.B2/31.c | Değirmen Filtre Çıkış Rotary Valf | 2130OGT1VLVM001 | 30.12.2022 | Necip SERT | |
| =GB1+A3.B2/32.a | Değirmen Filtre Çıkış Helezon | 2130OGT1SCFM001 | 30.12.2022 | Necip SERT | |
| =GB1+A3.B2/32.b | Değirmen Filtre Çıkış Helezon | 2130OGT1SCFM001 | 30.12.2022 | Necip SERT | |
| =GB1+A3.B2/32.c | Değirmen Filtre Çıkış Helezon | 2130OGT1SCFM001 | 30.12.2022 | Necip SERT | |
| =GB1+A3.B2/33.a | ASP Çıkış Filtre Rotary Valf + Değirmen Geri Dönüş | 2130OGT1VLVM002 | 30.12.2022 | Necip SERT | |
| =GB1+A3.B2/33.b | ASP Çıkış Filtre Rotary Valf + Değirmen Geri Dönüş | 2130OGT1VLVM002 | 30.12.2022 | Necip SERT | |
| =GB1+A3.B2/33.c | ASP Çıkış Filtre Rotary Valf + Değirmen Geri Dönüş | 2130OGT1VLVM002 | 30.12.2022 | Necip SERT | |
| =GB1+A3.B2/34.a | Değirmen Çıkış Helezon | 2130OGT1SCFM002 | 30.12.2022 | Necip SERT | |
| =GB1+A3.B2/34.b | Değirmen Çıkış Helezon | 2130OGT1SCFM002 | 30.12.2022 | Necip SERT | |
| =GB1+A3.B2/34.c | Değirmen Çıkış Helezon | 2130OGT1SCFM002 | 30.12.2022 | Necip SERT | |
| =GB1+A3.B2/35.a | Değirmen Çıkış Elevatörü | 2130OGT1ELVM002 | 30.12.2022 | Necip SERT | |
| =GB1+A3.B2/35.b | Değirmen Çıkış Elevatörü | 2130OGT1ELVM002 | 30.12.2022 | Necip SERT | |
| =GB1+A3.B2/35.c | Değirmen Çıkış Elevatörü | 2130OGT1ELVM002 | 30.12.2022 | Necip SERT | |
| =GB1+A3.B2/38.a | Koruma Eleği-1 | 2130OGT1SC1M001 | 30.12.2022 | Necip SERT | |
| =GB1+A3.B2/38.b | Koruma Eleği-1 | 2130OGT1SC1M001 | 30.12.2022 | Necip SERT | |
| =GB1+A3.B2/38.c | Koruma Eleği-1 | 2130OGT1SC1M001 | 30.12.2022 | Necip SERT | |

# İçindekiler dizini


| Sayfa | Sayfa açıklaması | Tag Number | Tarih | Düzenleyen | X |
|---|---|---|---|---|---|
| =GB1+A3.B2/39.a | Asp Giriş Valfi | 2130OGT1VLVM003 | 30.12.2022 | Necip SERT | |
| =GB1+A3.B2/39.b | Asp Giriş Valfi | 2130OGT1VLVM003 | 30.12.2022 | Necip SERT | |
| =GB1+A3.B2/39.c | Asp Giriş Valfi | 2130OGT1VLVM003 | 30.12.2022 | Necip SERT | |
| =GB1+A3.B2/40.a | Asp Üfleme Fan Motor | 2130OGT1FANM002 | 30.12.2022 | Necip SERT | |
| =GB1+A3.B2/40.b | Asp Üfleme Fan Motor | 2130OGT1FANM002 | 30.12.2022 | Necip SERT | |
| =GB1+A3.B2/40.c | Asp Üfleme Fan Motor | 2130OGT1FANM002 | 30.12.2022 | Necip SERT | |
| =GB1+A3.B2/41.a | Asp Seperatör | 2130OGT1SEPM001 | 30.12.2022 | Necip SERT | |
| =GB1+A3.B2/41.b | Asp Seperatör | 2130OGT1SEPM001 | 30.12.2022 | Necip SERT | |
| =GB1+A3.B2/41.c | Asp Seperatör | 2130OGT1SEPM001 | 30.12.2022 | Necip SERT | |
| =GB1+A3.B2/43.a | ASP Çıkış Filtre Fan Motor | 2130OGT1FANM003 | 30.12.2022 | Necip SERT | |
| =GB1+A3.B2/43.b | ASP Çıkış Filtre Fan Motor | 2130OGT1FANM003 | 30.12.2022 | Necip SERT | |
| =GB1+A3.B2/43.c | ASP Çıkış Filtre Fan Motor | 2130OGT1FANM003 | 30.12.2022 | Necip SERT | |
| =GB1+A3.B2/44.a | ASP Çıkış Rotary Valf | 2130OGT1VLVM005 | 30.12.2022 | Necip SERT | |
| =GB1+A3.B2/44.b | ASP Çıkış Rotary Valf | 2130OGT1VLVM005 | 30.12.2022 | Necip SERT | |
| =GB1+A3.B2/44.c | ASP Çıkış Rotary Valf | 2130OGT1VLVM005 | 30.12.2022 | Necip SERT | |
| =GB1+A3.B2/45.a | Atp Giriş Rotary Valf | 2130OGT1VLVM006 | 30.12.2022 | Necip SERT | |
| =GB1+A3.B2/45.b | Atp Giriş Rotary Valf | 2130OGT1VLVM006 | 30.12.2022 | Necip SERT | |
| =GB1+A3.B2/45.c | Atp Giriş Rotary Valf | 2130OGT1VLVM006 | 30.12.2022 | Necip SERT | |
| =GB1+A3.B2/46.a | Atp Seperatör | 2130OGT1SEPM002 | 30.12.2022 | Necip SERT | |
| =GB1+A3.B2/46.b | Atp Seperatör | 2130OGT1SEPM002 | 30.12.2022 | Necip SERT | |
| =GB1+A3.B2/46.c | Atp Seperatör | 2130OGT1SEPM002 | 30.12.2022 | Necip SERT | |
| =GB1+A3.B2/47.a | Atp Çıkış Rotary Valfi | 2130OGT1VLVM007 | 30.12.2022 | Necip SERT | |
| =GB1+A3.B2/47.b | Atp Çıkış Rotary Valfi | 2130OGT1VLVM007 | 30.12.2022 | Necip SERT | |
| =GB1+A3.B2/47.c | Atp Çıkış Rotary Valfi | 2130OGT1VLVM007 | 30.12.2022 | Necip SERT | |
| =GB1+A3.B2/48.a | Atp Çıkış Vidalı Helezon-1 | 2130OGT1SCFM003 | 30.12.2022 | Necip SERT | |
| =GB1+A3.B2/48.b | Atp Çıkış Vidalı Helezon-1 | 2130OGT1SCFM003 | 30.12.2022 | Necip SERT | |
| =GB1+A3.B2/48.c | Atp Çıkış Vidalı Helezon-1 | 2130OGT1SCFM003 | 30.12.2022 | Necip SERT | |
| =GB1+A3.B2/49.a | Atp Çıkış Vidalı Helezon-2 | 2130OGT1SCFM004 | 30.12.2022 | Necip SERT | |
| =GB1+A3.B2/49.b | Atp Çıkış Vidalı Helezon-2 | 2130OGT1SCFM004 | 30.12.2022 | Necip SERT | |
| =GB1+A3.B2/49.c | Atp Çıkış Vidalı Helezon-2 | 2130OGT1SCFM004 | 30.12.2022 | Necip SERT | |
| =GB1+A3.B2/50.a | Atp Filtre Fan Motor | 2130OGT1FANM004 | 30.12.2022 | Necip SERT | |
| =GB1+A3.B2/50.b | Atp Filtre Fan Motor | 2130OGT1FANM004 | 30.12.2022 | Necip SERT | |
| =GB1+A3.B2/50.c | Atp Filtre Fan Motor | 2130OGT1FANM004 | 30.12.2022 | Necip SERT | |

# İçindekiler dizini


| Sayfa | Sayfa açıklaması | Tag Number | Tarih | Düzenleyen | X |
|---|---|---|---|---|---|
| =GB1+A3.B2/51.a | Atp Filtre Çıkış Rotary Valfi | 2130OGT1VLVM008 | 30.12.2022 | Necip SERT | |
| =GB1+A3.B2/51.b | Atp Filtre Çıkış Rotary Valfi | 2130OGT1VLVM008 | 30.12.2022 | Necip SERT | |
| =GB1+A3.B2/51.c | Atp Filtre Çıkış Rotary Valfi | 2130OGT1VLVM008 | 30.12.2022 | Necip SERT | |
| =GB1+A3.B2/52.a | Atp Filtre Çıkış Vidalı Helezon | 2130OGT1SCFM005 | 30.12.2022 | Necip SERT | |
| =GB1+A3.B2/52.b | Atp Filtre Çıkış Vidalı Helezon | 2130OGT1SCFM005 | 30.12.2022 | Necip SERT | |
| =GB1+A3.B2/52.c | Atp Filtre Çıkış Vidalı Helezon | 2130OGT1SCFM005 | 30.12.2022 | Necip SERT | |
| =GB1+A3.B2/53.a | Koruma Eleği 2 | 2130OGT1SC2M001 | 30.12.2022 | Necip SERT | |
| =GB1+A3.B2/53.b | Koruma Eleği 2 | 2130OGT1SC2M001 | 30.12.2022 | Necip SERT | |
| =GB1+A3.B2/53.c | Koruma Eleği 2 | 2130OGT1SC2M001 | 30.12.2022 | Necip SERT | |
| =GB1+A3.B2/54.a | Ürün Silo-1 Tireşim Motoru | 2130OGT1VIBM006 | 30.12.2022 | Necip SERT | |
| =GB1+A3.B2/54.b | Ürün Silo-1 Tireşim Motoru | 2130OGT1VIBM006 | 30.12.2022 | Necip SERT | |
| =GB1+A3.B2/54.c | Ürün Silo-1 Tireşim Motoru | 2130OGT1VIBM006 | 30.12.2022 | Necip SERT | |
| =GB1+A3.B2/55.a | Ürün Silo-2 Tireşim Motoru | 2130OGT1VIBM007 | 30.12.2022 | Necip SERT | |
| =GB1+A3.B2/55.b | Ürün Silo-2 Tireşim Motoru | 2130OGT1VIBM007 | 30.12.2022 | Necip SERT | |
| =GB1+A3.B2/55.c | Ürün Silo-2 Tireşim Motoru | 2130OGT1VIBM007 | 30.12.2022 | Necip SERT | |
| =GB1+A3.B2/56.a | Ürün Silo-3 Tireşim Motoru | 2130OGT1VIBM008 | 30.12.2022 | Necip SERT | |
| =GB1+A3.B2/56.b | Ürün Silo-3 Tireşim Motoru | 2130OGT1VIBM008 | 30.12.2022 | Necip SERT | |
| =GB1+A3.B2/56.c | Ürün Silo-3 Tireşim Motoru | 2130OGT1VIBM008 | 30.12.2022 | Necip SERT | |
| =GB1+A3.B2/57.a | Koruma Eleği-2 Besleme Tavası | 2130OGT1PLTM002 | 30.12.2022 | Necip SERT | |
| =GB1+A3.B2/57.b | Koruma Eleği-2 Besleme Tavası | 2130OGT1PLTM002 | 30.12.2022 | Necip SERT | |
| =GB1+A3.B2/57.c | Koruma Eleği-2 Besleme Tavası | 2130OGT1PLTM002 | 30.12.2022 | Necip SERT | |
| =GB1+A3.B2/59.a | Filtre -3 Çıkış Rotary Valf | 2130OGT1VLVM009 | 30.12.2022 | Necip SERT | |
| =GB1+A3.B2/59.b | Filtre -3 Çıkış Rotary Valf | 2130OGT1VLVM009 | 30.12.2022 | Necip SERT | |
| =GB1+A3.B2/59.c | Filtre -3 Çıkış Rotary Valf | 2130OGT1VLVM009 | 30.12.2022 | Necip SERT | |
| =GB1+A3.B2/60.a | Ürün Silosu -1 Altı Big Bag Dolum Ünitesi Rotary Valf | 2130OGT1VLVM010 | 30.12.2022 | Necip SERT | |
| =GB1+A3.B2/60.b | Ürün Silosu -1 Altı Big Bag Dolum Ünitesi Rotary Valf | 2130OGT1VLVM010 | 30.12.2022 | Necip SERT | |
| =GB1+A3.B2/60.c | Ürün Silosu -1 Altı Big Bag Dolum Ünitesi Rotary Valf | 2130OGT1VLVM010 | 30.12.2022 | Necip SERT | |
| =GB1+A3.B2/61.a | Ürün Silosu -2 Altı Big Bag Dolum Ünitesi Rotary Valf | 2130OGT1VLVM011 | 30.12.2022 | Necip SERT | |
| =GB1+A3.B2/61.b | Ürün Silosu -2 Altı Big Bag Dolum Ünitesi Rotary Valf | 2130OGT1VLVM011 | 30.12.2022 | Necip SERT | |
| =GB1+A3.B2/61.c | Ürün Silosu -2 Altı Big Bag Dolum Ünitesi Rotary Valf | 2130OGT1VLVM011 | 30.12.2022 | Necip SERT | |
| =GB1+A3.B2/109.a | YEDEK - 1 | | 30.12.2022 | Necip SERT | |
| =GB1+A3.B2/109.b | YEDEK - 1 | | 30.12.2022 | Necip SERT | |
| =GB1+A3.B2/109.c | YEDEK - 1 | | 30.12.2022 | Necip SERT | |

# İçindekiler dizini


| Sayfa | Sayfa açıklaması | Tag Number | Tarih | Düzenleyen | X |
|---|---|---|---|---|---|
| =GB1+A3.B2/110.a | YEDEK - 2 | | 30.12.2022 | Necip SERT | |
| =GB1+A3.B2/110.b | YEDEK - 2 | | 30.12.2022 | Necip SERT | |
| =GB1+A3.B2/110.c | YEDEK - 2 | | 30.12.2022 | Necip SERT | |
| =GB1+A3.B2/111.a | YEDEK - 3 | | 30.12.2022 | Necip SERT | |
| =GB1+A3.B2/111.b | YEDEK - 3 | | 30.12.2022 | Necip SERT | |
| =GB1+A3.B2/111.c | YEDEK - 3 | | 30.12.2022 | Necip SERT | |
| =GB1+A3.B2/112.a | YEDEK - 4 | | 30.12.2022 | Necip SERT | |
| =GB1+A3.B2/112.b | YEDEK - 4 | | 30.12.2022 | Necip SERT | |
| =GB1+A3.B2/112.c | YEDEK - 4 | | 30.12.2022 | Necip SERT | |
| =GB1+A3.B2/118 | ÇIKIŞLAR - 1 | 2130REWSC6M001 | 30.12.2022 | Necip SERT | |
| =GB1+A3.B2/119 | ÇIKIŞLAR-2 | | 30.12.2022 | Necip SERT | |
| =GB1+A3.B2/120 | Kantar besleme | KANTAR-1 BESLEME | 30.12.2022 | Necip SERT | |
| =GB1+A3.B2/121.a | Atp Çıkış Vidalı Helezon-1 | 2130OGT1SCFM003 | 30.12.2022 | Necip SERT | |
| =GB1+A3.B2/121.b | Atp Çıkış Vidalı Helezon-1 | 2130OGT1SCFM003 | 30.12.2022 | Necip SERT | |
| =GB1+A3.B2/121.c | Atp Çıkış Vidalı Helezon-1 | 2130OGT1SCFM003 | 30.12.2022 | Necip SERT | |
| =GB1+A3.B3&EFA1/1 | Açıklama Sayfası | ÖĞÜTME 1 | 30.12.2022 | Necip SERT | X |
| =GB1+A3.B3&EFA1/11 | 2130R05S01 DI OWERWIEW | | 30.12.2022 | Necip SERT | |
| =GB1+A3.B3&EFA1/12 | 2130R05S02 DI OWERWIEW | | 30.12.2022 | Necip SERT | |
| =GB1+A3.B3&EFA1/13 | 2130R05S03 DI OWERWIEW | | 30.12.2022 | Necip SERT | |
| =GB1+A3.B3&EFA1/14 | 2130R05S04 DI OWERWIEW | | 30.12.2022 | Necip SERT | |
| =GB1+A3.B3&EFA1/15 | 2130R05S05 DI OWERWIEW | | 30.12.2022 | Necip SERT | |
| =GB1+A3.B3&EFA1/16 | 2130R05S06 DI OWERWIEW | | 30.12.2022 | Necip SERT | |
| =GB1+A3.B3&EFA1/17 | 2130R05S07 DI OWERWIEW | | 30.12.2022 | Necip SERT | |
| =GB1+A3.B3&EFA1/18 | 2130R05S08 DI OWERWIEW | | 30.12.2022 | Necip SERT | |
| =GB1+A3.B3&EFA1/19 | 2130R05S09 DO OWERWIEW | | 30.12.2022 | Necip SERT | |
| =GB1+A3.B3&EFA1/20 | 2130R05S10 DO OWERWIEW | | 30.12.2022 | Necip SERT | |
| =GB1+A3.B3&EFA1/21 | 2130R05S11 | | 30.12.2022 | Necip SERT | |
| =GB1+A3.B3&EFA1/22 | 2130R05S12 | | 30.12.2022 | Necip SERT | |
| =GB1+A3.B3&EFA1/31 | 2130R06S01 AI OWERWIEW | | 30.12.2022 | Necip SERT | |
| =GB1+A3.B3&EFA1/32 | 2130R06S02 AI OWERWIEW | | 30.12.2022 | Necip SERT | |
| =GB1+A3.B3&EFA1/33 | 2130R06S03 AI OWERWIEW | | 30.12.2022 | Necip SERT | |
| =GB1+A3.B3&EFA1/34 | 2130R06S04 AI OWERWIEW | | 30.12.2022 | Necip SERT | |
| =GB1+A3.B3&EFA1/35 | 2130R06S05 AO OWERWIEW | | 30.12.2022 | Necip SERT | |

# İçindekiler dizini


| Sayfa | Sayfa açıklaması | Tag Number | Tarih | Düzenleyen | X |
|---|---|---|---|---|---|
| =GB1+A3.B3&EFA1/36 | 2130R06S06 AO OWERWIEW | | 30.12.2022 | Necip SERT | |
| =GB1+A3.B3&EFA1/37 | 2130R06S07 AO OWERWIEW | | 30.12.2022 | Necip SERT | |
| =GB1+A3.B3&EFA1/38 | 2130R06S08 AO OWERWIEW | | 30.12.2022 | Necip SERT | |
| =GB1+A3.B3&EFA1/39 | 2130R06S09 | | 30.12.2022 | Necip SERT | |
| =GB1+A3.B3&EFA1/40 | 2130R06S10 | | 30.12.2022 | Necip SERT | |
| =GB1+A3.B3&EFA1/41 | 2130R06S11 | | 30.12.2022 | Necip SERT | |
| =GB1+A3.B3&EFA1/42 | 2130R06S12 | | 30.12.2022 | Necip SERT | |
| =GB1+A3.B3&EFS1/1 | Açıklama Sayfası | ÖĞÜTME 1 | 30.12.2022 | Necip SERT | X |
| =GB1+A3.B3&EFS1/11 | Güç Sayfası - 1 | | 30.12.2022 | Necip SERT | |
| =GB1+A3.B3&EFS1/13.a | Güç Kaynağı - 1 | | 30.12.2022 | Necip SERT | |
| =GB1+A3.B3&EFS1/13.b | Güç Kaynağı - 2 | | 30.12.2022 | Necip SERT | |
| =GB1+A3.B3&EFS1/14 | Havalandırma Ve Aydınlatma-1 | | 30.12.2022 | Necip SERT | |
| =GB1+A3.B3&EFS1/16.a | RACK - 05 24VDC Modül Besleme Dağıtım | | 30.12.2022 | Necip SERT | |
| =GB1+A3.B3&EFS1/16.b | RACK - 05 24VDC Terminal Besleme Dağıtım | | 30.12.2022 | Necip SERT | |
| =GB1+A3.B3&EFS1/17.a | RACK - 06 24VDC Modül Besleme Dağıtım | | 30.12.2022 | Necip SERT | |
| =GB1+A3.B3&EFS1/17.b | RACK - 06 24VDC Terminal Besleme Dağıtım | | 30.12.2022 | Necip SERT | |
| =GB1+A3.B3&EFS1/25 | RACK - 05 24VDC Modül Besleme | | 30.12.2022 | Necip SERT | |
| =GB1+A3.B3&EFS1/26 | RACK - 06 24VDC Modül Besleme | | 30.12.2022 | Necip SERT | |
| =GB1+A3.B3&EFS1/31.a | RACK - 5 SLOT - 1 Digital Input (32 Channel ) (1-16) 2 WIRE | | 30.12.2022 | Necip SERT | |
| =GB1+A3.B3&EFS1/31.b | RACK - 5 SLOT - 1 Digital Input (32 Channel ) (17-32) 2 WIRE | | 30.12.2022 | Necip SERT | |
| =GB1+A3.B3&EFS1/32.a | RACK - 5 SLOT - 2 Digital Input (32 Channel ) (1-16) 2 WIRE | | 30.12.2022 | Necip SERT | |
| =GB1+A3.B3&EFS1/32.b | RACK - 5 SLOT - 2 Digital Input (32 Channel ) (17-32) 2 WIRE | | 30.12.2022 | Necip SERT | |
| =GB1+A3.B3&EFS1/33.a | RACK - 5 SLOT - 3 Digital Input (32 Channel ) (1-16) 2 WIRE | | 30.12.2022 | Necip SERT | |
| =GB1+A3.B3&EFS1/33.b | RACK - 5 SLOT - 3 Digital Input (32 Channel ) (17-32) 2 WIRE | | 30.12.2022 | Necip SERT | |
| =GB1+A3.B3&EFS1/34.a | RACK - 5 SLOT - 4 Digital Input (32 Channel ) (1-16) 2 WIRE | | 30.12.2022 | Necip SERT | |
| =GB1+A3.B3&EFS1/34.b | RACK - 5 SLOT - 4 Digital Input (32 Channel ) (17-32) 2 WIRE | | 30.12.2022 | Necip SERT | |
| =GB1+A3.B3&EFS1/35.a | RACK - 5 SLOT - 5 Digital Input (32 Channel ) (1-16) 2 WIRE | | 30.12.2022 | Necip SERT | |
| =GB1+A3.B3&EFS1/35.b | RACK - 5 SLOT - 5 Digital Input (32 Channel ) (17-32) 2 WIRE | | 30.12.2022 | Necip SERT | |
| =GB1+A3.B3&EFS1/36.a | RACK - 5 SLOT - 6 Digital Input (32 Channel ) (1-16) 2 WIRE | | 30.12.2022 | Necip SERT | |
| =GB1+A3.B3&EFS1/36.b | RACK - 5 SLOT - 6 Digital Input (32 Channel ) (17-32) 2 WIRE | | 30.12.2022 | Necip SERT | |
| =GB1+A3.B3&EFS1/37.a | RACK - 5 SLOT - 7 Digital Input (32 Channel ) (1-16) 2 WIRE | | 30.12.2022 | Necip SERT | |
| =GB1+A3.B3&EFS1/37.b | RACK - 5 SLOT - 7 Digital Input (32 Channel ) (17-32) 2 WIRE | | 30.12.2022 | Necip SERT | |
| =GB1+A3.B3&EFS1/38.a | RACK - 5 SLOT - 8 Digital Input (32 Channel ) (1-16) 3 WIRE | | 30.12.2022 | Necip SERT | |

# İçindekiler dizini


| Sayfa | Sayfa açıklaması | Tag Number | Tarih | Düzenleyen | X |
|---|---|---|---|---|---|
| =GB1+A3.B3&EFS1/38.b | RACK - 5 SLOT - 8 Digital Input (32 Channel ) (17-32) 3 WIRE | | 30.12.2022 | Necip SERT | |
| =GB1+A3.B3&EFS1/39.a | RACK - 5 SLOT - 9 Digital Output (32 Channel ) (1-8) DRY CONTACT | | 30.12.2022 | Necip SERT | |
| =GB1+A3.B3&EFS1/39.b | RACK - 5 SLOT - 9 Digital Output (32 Channel ) (9-16) DRY CONTACT | | 30.12.2022 | Necip SERT | |
| =GB1+A3.B3&EFS1/39.c | RACK - 5 SLOT - 9 Digital Output (32 Channel ) (17-22) DRY CONTACT | | 30.12.2022 | Necip SERT | |
| =GB1+A3.B3&EFS1/39.d | RACK - 5 SLOT - 9 Digital Output (32 Channel ) (23-32) DRY CONTACT | | 30.12.2022 | Necip SERT | |
| =GB1+A3.B3&EFS1/40.a | RACK - 5 SLOT - 10 Digital Output (32 Channel ) (1-8) DRY CONTACT | | 30.12.2022 | Necip SERT | |
| =GB1+A3.B3&EFS1/40.b | RACK - 5 SLOT - 10 Digital Output (32 Channel ) (9-16) DRY CONTACT | | 30.12.2022 | Necip SERT | |
| =GB1+A3.B3&EFS1/40.c | RACK - 5 SLOT - 10 Digital Output (32 Channel ) (17-22) LİVE CONTACT | | 30.12.2022 | Necip SERT | |
| =GB1+A3.B3&EFS1/40.d | RACK - 5 SLOT - 10 Digital Output (32 Channel ) (23-32) LİVE CONTACT | | 30.12.2022 | Necip SERT | |
| =GB1+A3.B3&EFS1/51.a | RACK - 6 SLOT - 1 Analog Input (16 Channel ) (1-8) HI LEVEL | | 30.12.2022 | Necip SERT | |
| =GB1+A3.B3&EFS1/51.b | RACK - 6 SLOT - 1 Analog Input (16 Channel ) (9-16) HI LEVEL | | 30.12.2022 | Necip SERT | |
| =GB1+A3.B3&EFS1/52.a | RACK - 6 SLOT - 2 Analog Input (16 Channel ) (1-8) HI LEVEL | | 30.12.2022 | Necip SERT | |
| =GB1+A3.B3&EFS1/52.b | RACK - 6 SLOT - 2 Analog Input (16 Channel ) (9-16) HI LEVEL | | 30.12.2022 | Necip SERT | |
| =GB1+A3.B3&EFS1/53.a | RACK - 6 SLOT - 3 Analog Input (8 Channel ) (1-4) RTD | | 30.12.2022 | Necip SERT | |
| =GB1+A3.B3&EFS1/53.b | RACK - 6 SLOT - 3 Analog Input (8 Channel ) (5-8) RTD | | 30.12.2022 | Necip SERT | |
| =GB1+A3.B3&EFS1/54.a | RACK - 6 SLOT - 4 Analog Input (8 Channel ) (1-4) RTD | | 30.12.2022 | Necip SERT | |
| =GB1+A3.B3&EFS1/54.b | RACK - 6 SLOT - 4 Analog Input (8 Channel ) (5-8) RTD | | 30.12.2022 | Necip SERT | |
| =GB1+A3.B3&EFS1/55 | RACK - 6 SLOT - 5 Analog Output (8 Channel ) (1-8) 2 WIRE | | 30.12.2022 | Necip SERT | |
| =GB1+A3.B3&EFS1/56 | RACK - 6 SLOT - 6 Analog Output (8 Channel ) (1-8) 2 WIRE | | 30.12.2022 | Necip SERT | |
| =GB1+A3.B3&EFS1/57 | RACK - 6 SLOT - 7 Analog Output (8 Channel ) (1-8) 2 WIRE | | 30.12.2022 | Necip SERT | |
| =GB1+A3.B3&EFS1/58 | RACK - 6 SLOT - 8 Analog Output (8 Channel ) (1-8) 2 WIRE | | 30.12.2022 | Necip SERT | |

Honeywell

Honeywell Teknoloji A.Ş.

www.honeywell.com

ESAN Çine ÜYS 1.Faz_Öğütme1

ÖĞÜTME 1

= GB1

2130UOC01

+ A3.B2

MCC

+

=+&AAB1/2.6



| Çizen (Drawing) | Kontrol (Control) | | Kontrol (Control) | | Sayfa açıklaması (Page description) | Proje adı (Project name) | | |
|---|---|---|---|---|---|---|---|---|
| Necip SERT<br>Proje Tasarım | Elc. / Eln. Eng. Mehmet CAN<br>EMO Number : 34502 | ARKPAN "imagineering solutions" | Proje Sorumlusu<br>Cansu Ece YILDIRIM | Honeywell | Açıklama Sayfası<br>ÖĞÜTME 1 | ESAN Çine ÜYS 1.Faz_Öğütme1 | = | GB1 |
| | | | | | | | + | A3.B2 |
| | | | | | | | Next page: | 11.a |
| | | | | | | | Previous page: | =+&AAB1/2.6 |

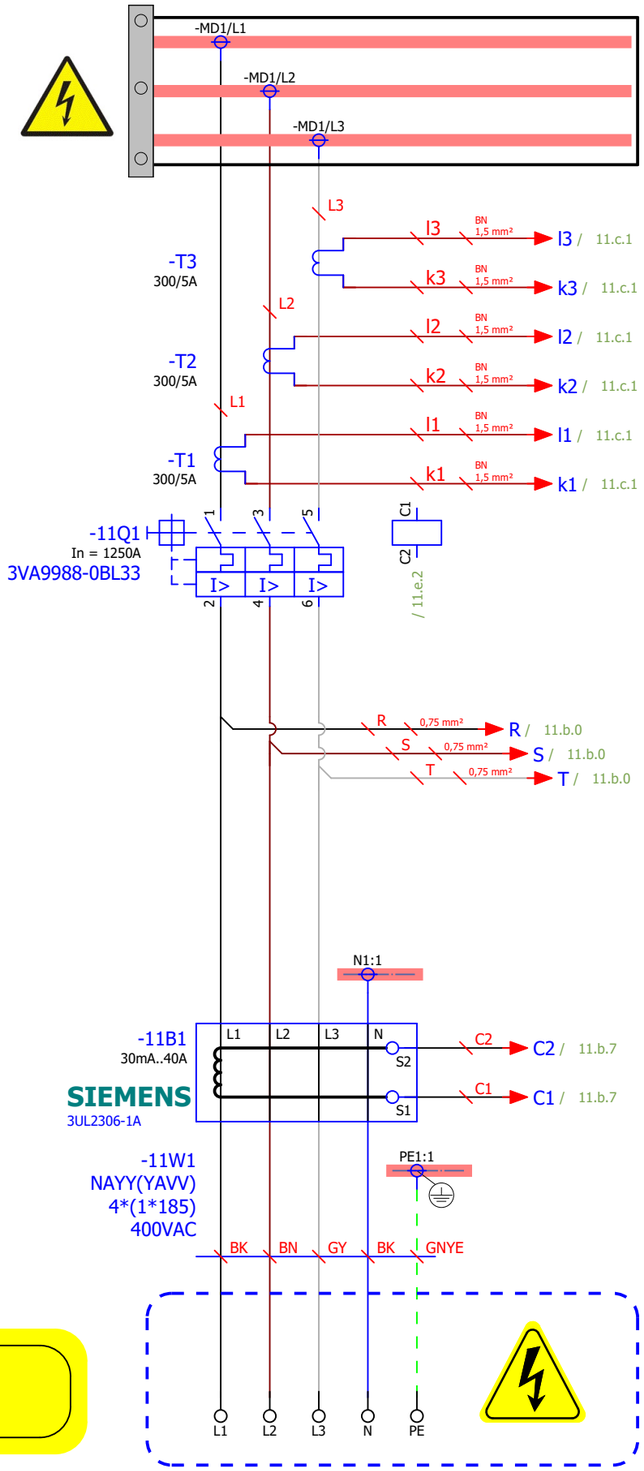


DİKKAT

ŞALTER KAPALI İKEN ENERJİ VAR..

3*380 VAC
50 Hz

11.a3 / R
11.a4 / S
11.a4 / T

R / 13.a.0

-11FL1 1*6A
-11FL2 1*6A
-11FL3 1*6A
-11FL4 1*6A
-11FL5 1*6A
-11FL6 1*6A
-11FL7 1*6A

11.4 / 11.e.0

11.1 BK 0,75 mm²
11.2 BN 0,75 mm²
11.3 GY 0,75 mm²
11.4 BK 0,75 mm²
11.5 BK 0,75 mm²
11.6 BK 0,75 mm²
11.7 BK 0,75 mm²
11.4 BK 0,75 mm²
11.4 BK 0,75 mm²

C1 / 11.a.4
C2 / 11.a.4

C1 C2

-11U1
FAZ KORUMA RÖLESİ
L1 L2 L3 N 11 21
SIEMENS
3UG4616-1CR20
12 14 22 24

-11HL1 220VAC SARI ENERJİ VAR PB0-LS22-220Y
-11HL2 220VAC SARI ENERJİ VAR PB0-LS22-220Y
-11HL3 220VAC SARI ENERJİ VAR PB0-LS22-220Y
x1 x2

N 0,75 mm²
N 0,75 mm²
N 0,75 mm²
N1:1

-11U2
TOROİD RÖLESİ
A1 C1 C2 11 21
SIEMENS
5SV8001-6KK
A2 12 14 22 24

N
N1:1

11.8 BK 0,75 mm²
11.9 BK 0,75 mm²

-11RL1
FAZ KORUMA KUMANDA RÖLESİ
13 A1
14 A2
N1:1

-11RL2
TOROİD KUMANDA RÖLESİ
13 A1
14 A2
N1:1

14 12 — 11 / 11.e.2
24 22 — 21 / 11.e.1
34 32 — 31 / 14.0

14 12 — 11 / 11.e.2
24 22 — 21 / 14.3

11.a

Page: 11.b

| Çizen (Drawing) | Kontrol (Control) | | Kontrol (Control) | | Sayfa açıklaması (Page description) | Proje adı (Project name) | | |
|---|---|---|---|---|---|---|---|---|
| Necip SERT<br>Proje Tasarım | Elc. / Eln. Eng. Mehmet CAN<br>EMO Number : 34502 | ARKPAN "imagineering solutions" | Proje Sorumlusu<br>Cansu Ece YILDIRIM | Honeywell | Ana Şalter Kumanda Devresi - 1 | ESAN Çine ÜYS 1.Faz_Öğütme1 | = | GB1 |
| | | | | | | | + | A3.B2 |
| | | | | | | | Next page: | 11.c |
| | | | | | | | Previous page: | 11.a |

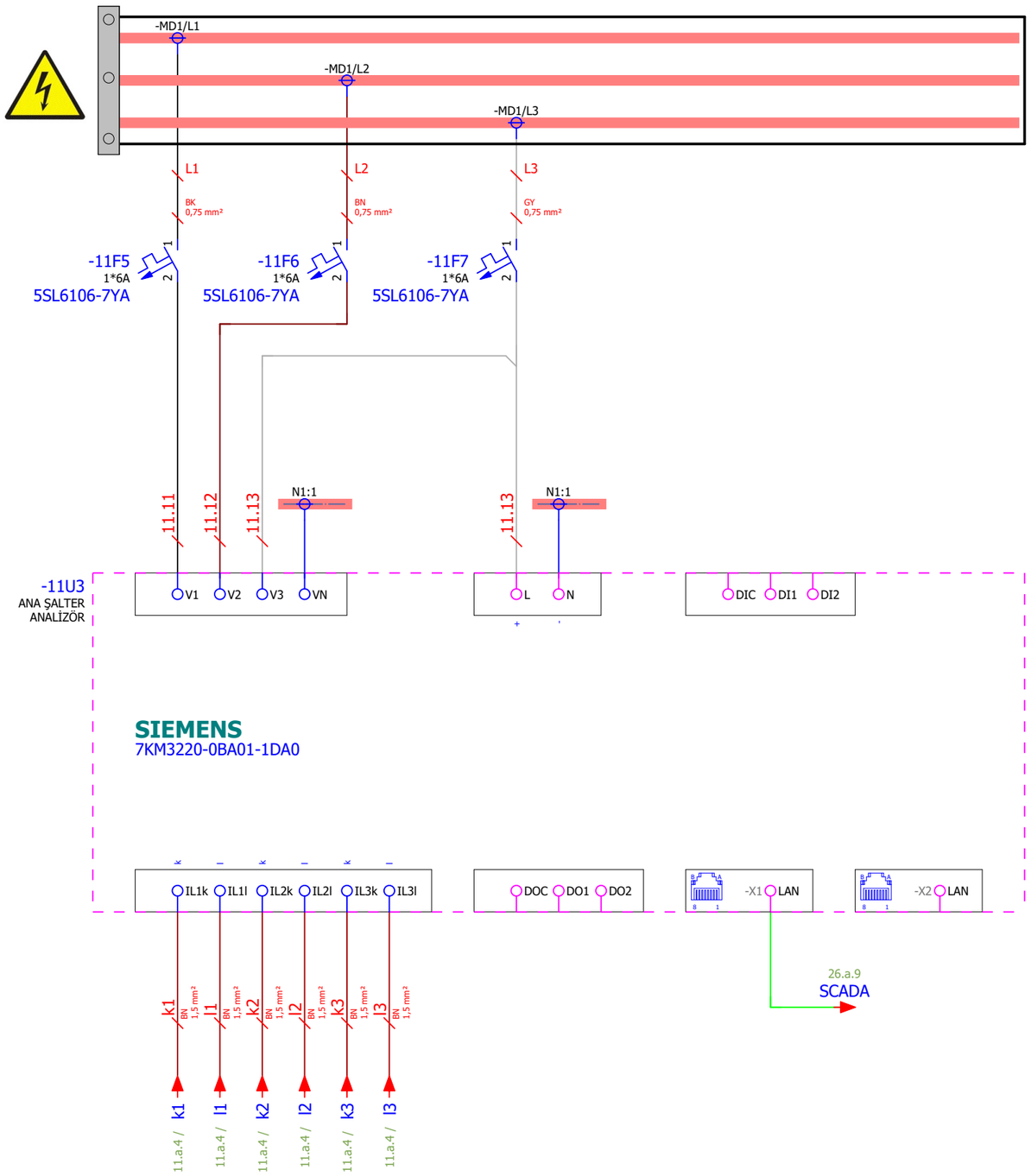




| Çizen (Drawing) | Kontrol (Control) | | Kontrol (Control) | | Sayfa açıklaması (Page description) | Proje adı (Project name) | | |
|---|---|---|---|---|---|---|---|---|
| Necip SERT<br>Proje Tasarım | Elc. / Eln. Eng. Mehmet CAN<br>EMO Number : 34502 | ARKPAN "imagineering solutions" | Proje Sorumlusu<br>Cansu Ece YILDIRIM | Honeywell | Ana Şalter Analizör Devresi | ESAN Çine ÜYS 1.Faz_Öğütme1 | = | GB1 |
| | | | | | | | + | A3.B2 |
| | | | | | | | Next page: | 11.d |
| | | | | | | | Previous page: | 11.b |

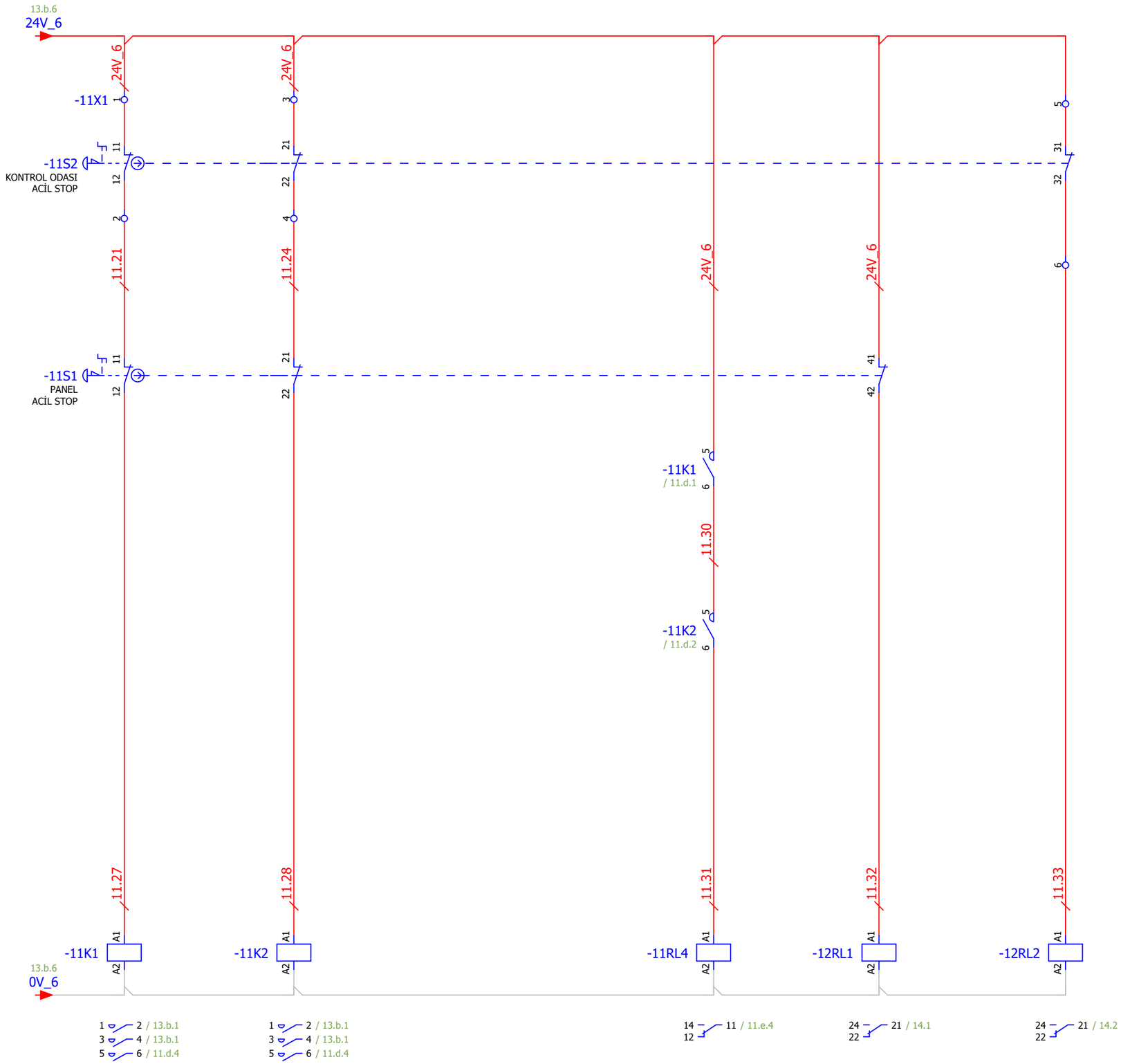


11.c

Page: 11.d

| Çizen (Drawing) | Kontrol (Control) | | Kontrol (Control) | | Sayfa açıklaması (Page description) | Proje adı (Project name) | | |
|---|---|---|---|---|---|---|---|---|
| Necip SERT<br>Proje Tasarım | Elc. / Eln. Eng. Mehmet CAN<br>EMO Number : 34502 | ARKPAN "imagineering solutions" | Proje Sorumlusu<br>Cansu Ece YILDIRIM | Honeywell | Ana Şalter Acil Stop Devresi | ESAN Çine ÜYS 1.Faz_Öğütme1 | = | GB1 |
| | | | | | | | + | A3.B2 |
| | | | | | | | Next page: | 11.e |
| | | | | | | | Previous page: | 11.c |

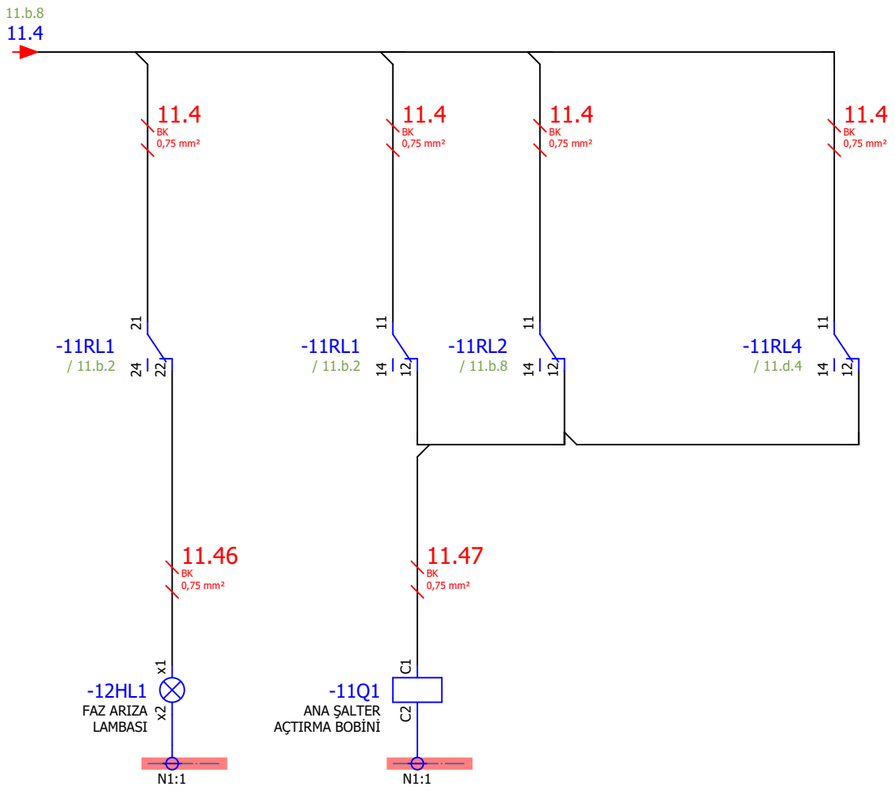




| Çizen (Drawing) | Kontrol (Control) | | Kontrol (Control) | | Sayfa açıklaması (Page description) | Proje adı (Project name) | | |
|---|---|---|---|---|---|---|---|---|
| Necip SERT<br>Proje Tasarım | Elc. / Eln. Eng. Mehmet CAN<br>EMO Number : 34502 | ARKPAN "imagineering solutions" | Proje Sorumlusu<br>Cansu Ece YILDIRIM | Honeywell | Ana Şalter Kumanda Devresi - 2 | ESAN Çine ÜYS 1.Faz_Öğütme1 | = | GB1 |
| | | | | | | | + | A3.B2 |
| | | | | | | | Next page: | 13.a |
| | | | | | | | Previous page: | 11.d |

# UPS BESLEME

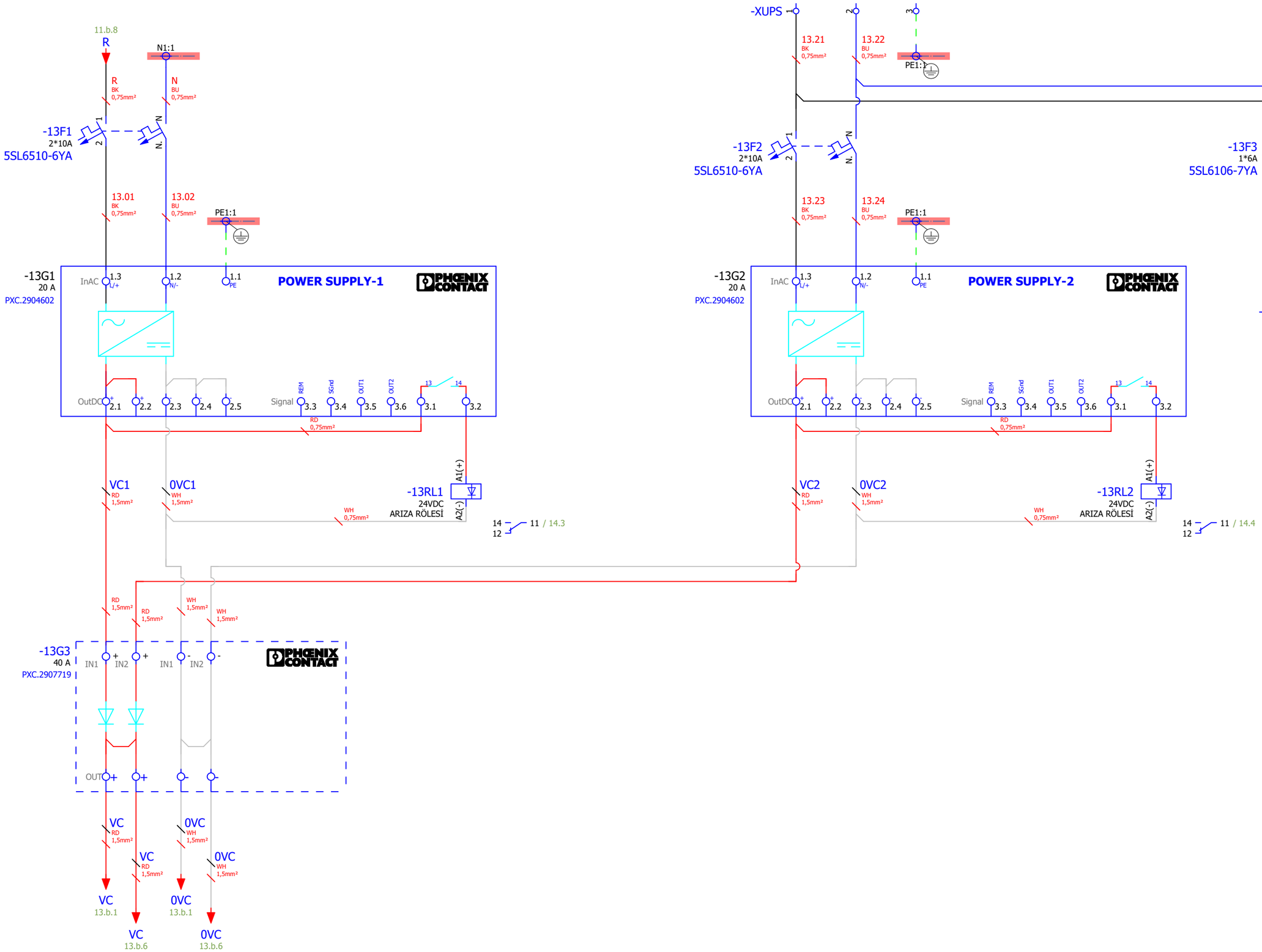


11.e

Page: 13.a

| Çizen (Drawing) | Kontrol (Control) | | Kontrol (Control) | | Sayfa açıklaması (Page description) | Proje adı (Project name) | | |
|---|---|---|---|---|---|---|---|---|
| Necip SERT<br>Proje Tasarım | Elc. / Eln. Eng. Mehmet CAN<br>EMO Number : 34502 | ARKPAN "imagineering solutions" | Proje Sorumlusu<br>Cansu Ece YILDIRIM | Honeywell | Güç Kaynağı | ESAN Çine ÜYS 1.Faz_Öğütme1 | = | GB1 |
| | | | | | | | + | A3.B2 |
| | | | | | | | Next page: | 13.b |
| | | | | | | | Previous page: | 11.e |

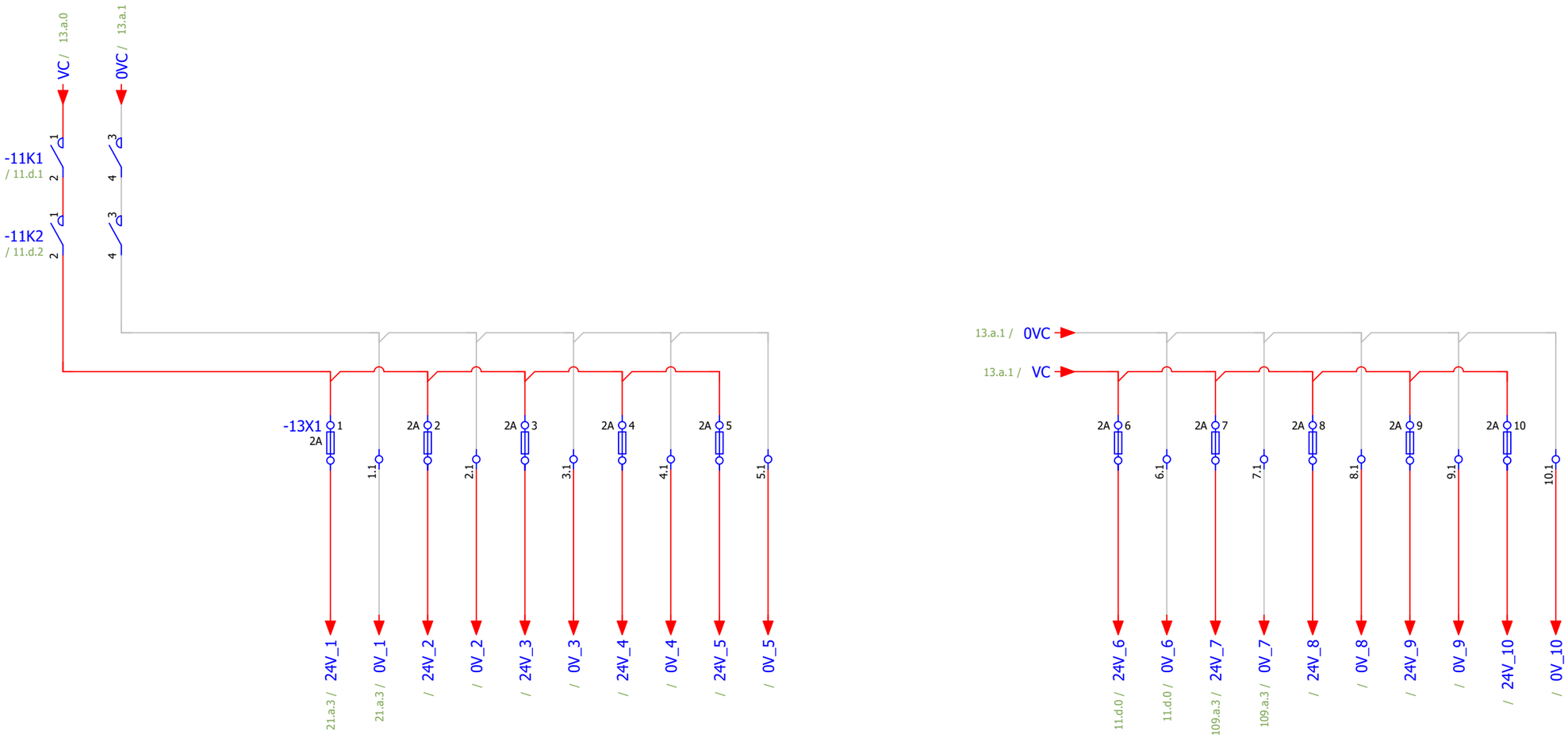


13.a



| Çizen (Drawing) | Kontrol (Control) | | Kontrol (Control) | | Sayfa açıklaması (Page description) | Proje adı (Project name) | = GB1 |
|---|---|---|---|---|---|---|---|
| Necip SERT<br>Proje Tasarım | Elc. / Eln. Eng. Mehmet CAN<br>EMO Number : 34502 | ARKPAN "imagineering solutions" | Proje Sorumlusu<br>Cansu Ece YILDIRIM | Honeywell | Güç Kaynağı Dağıtım | ESAN Çine ÜYS 1.Faz_Öğütme1 | + A3.B2<br>Next page: 14<br>Previous page: 13.a |

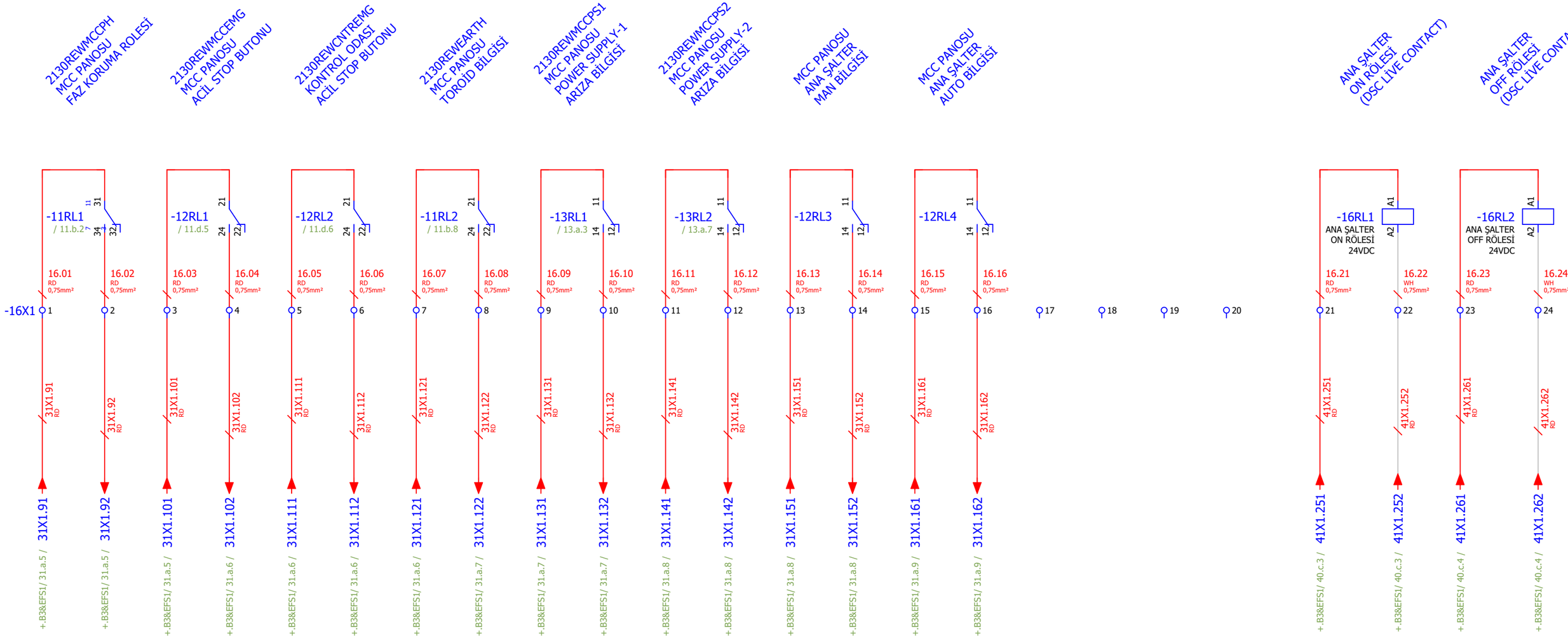




| Çizen (Drawing) | Kontrol (Control) | | Kontrol (Control) | | Sayfa açıklaması (Page description) | Proje adı (Project name) | | |
|---|---|---|---|---|---|---|---|---|
| Necip SERT<br>Proje Tasarım | Elc. / Eln. Eng. Mehmet CAN<br>EMO Number : 34502 | ARKPAN "imagineering solutions" | Proje Sorumlusu<br>Cansu Ece YILDIRIM | Honeywell | DCS Haberleşme | ESAN Çine ÜYS 1.Faz_Öğütme1 | = | GB1 |
| | | | | | | | + | A3.B2 |
| | | | | | | | Next page: | 15.a |
| | | | | | | | Previous page: | 13.b |

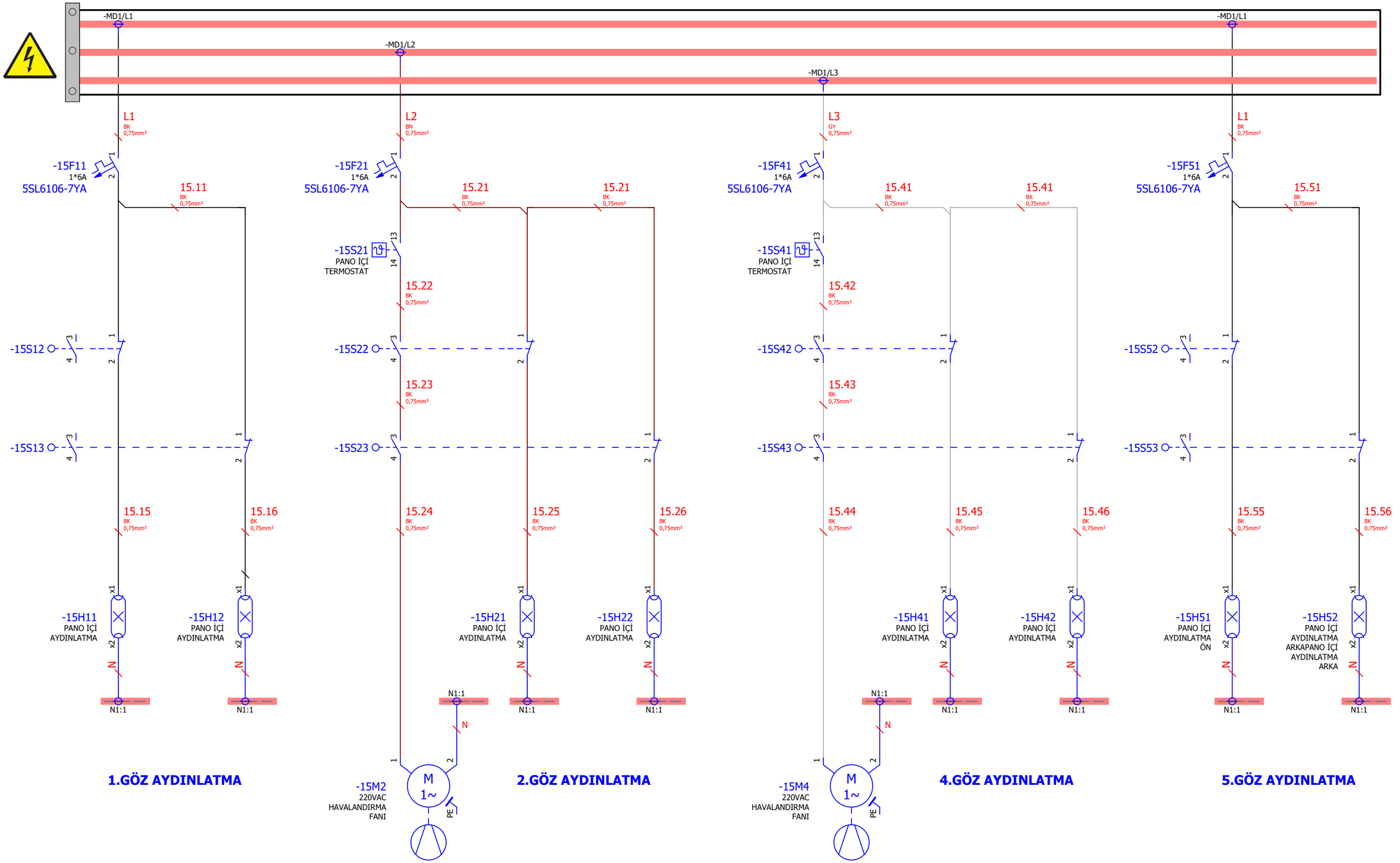




| Çizen (Drawing) | Kontrol (Control) | | Kontrol (Control) | | Sayfa açıklaması (Page description) | Proje adı (Project name) | | |
|---|---|---|---|---|---|---|---|---|
| Necip SERT<br>Proje Tasarım | Elc. / Eln. Eng. Mehmet CAN<br>EMO Number : 34502 | ARKPAN "imagineering solutions" | Proje Sorumlusu<br>Cansu Ece YILDIRIM | Honeywell | Havalandırma Ve Aydınlatma - 1 | ESAN Çine ÜYS 1.Faz_Öğütme1 | = | GB1 |
| | | | | | | | + | A3.B2 |
| | | | | | | | Next page: | 15.b |
| | | | | | | | Previous page: | 14 |

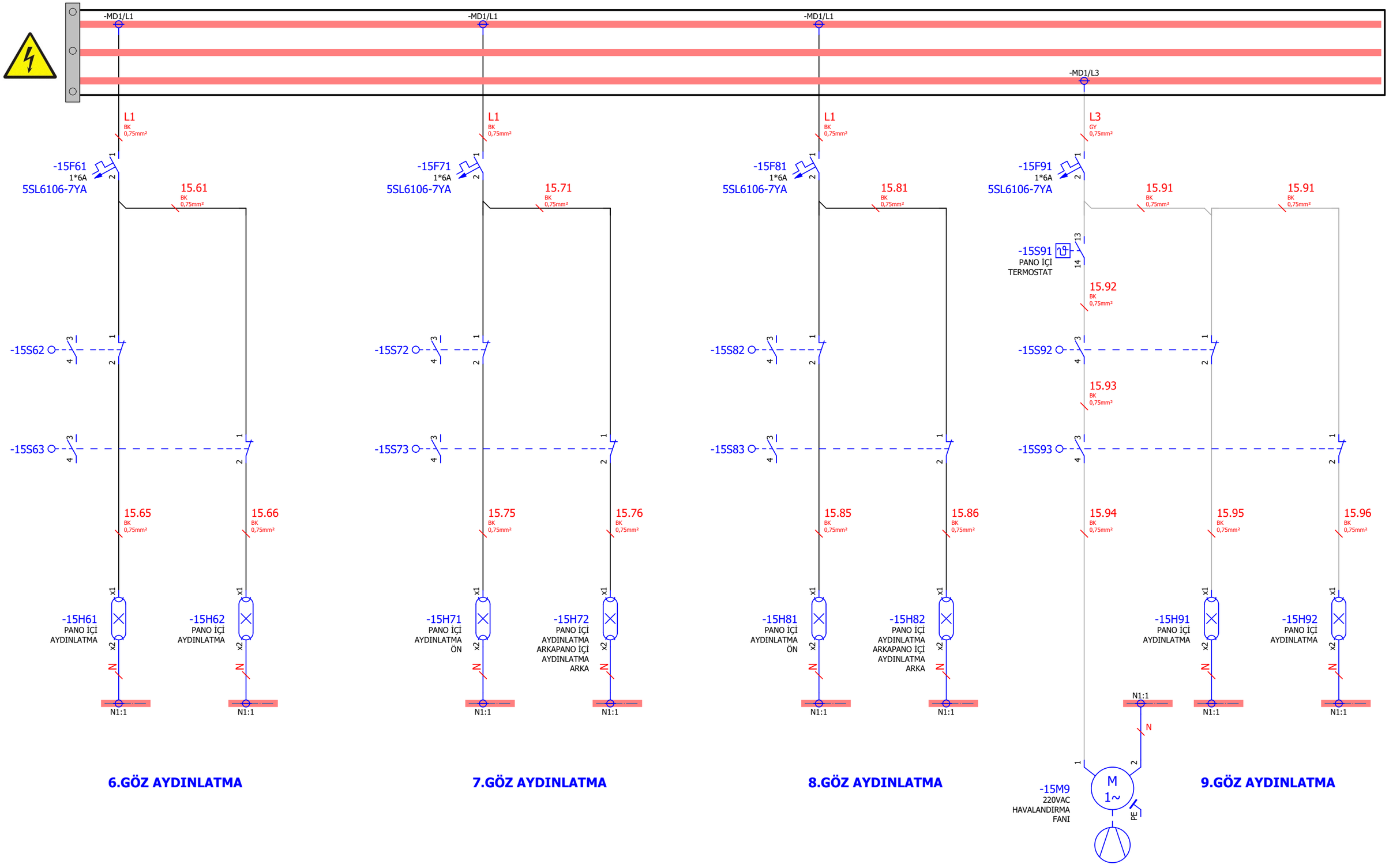


**6.GÖZ AYDINLATMA**

**7.GÖZ AYDINLATMA**

**8.GÖZ AYDINLATMA**

**9.GÖZ AYDINLATMA**



| Çizen (Drawing) | Kontrol (Control) | | Kontrol (Control) | | Sayfa açıklaması (Page description) | Proje adı (Project name) | | |
|---|---|---|---|---|---|---|---|---|
| Necip SERT<br>Proje Tasarım | Elc. / Eln. Eng. Mehmet CAN<br>EMO Number : 34502 | ARKPAN "imagineering solutions" | Proje Sorumlusu<br>Cansu Ece YILDIRIM | Honeywell | Havalandırma Ve Aydınlatma - 2 | ESAN Çine ÜYS 1.Faz_Öğütme1 | = | GB1 |
| | | | | | | | + | A3.B2 |
| | | | | | | | Next page: | 15.c |
| | | | | | | | Previous page: | 15.a |

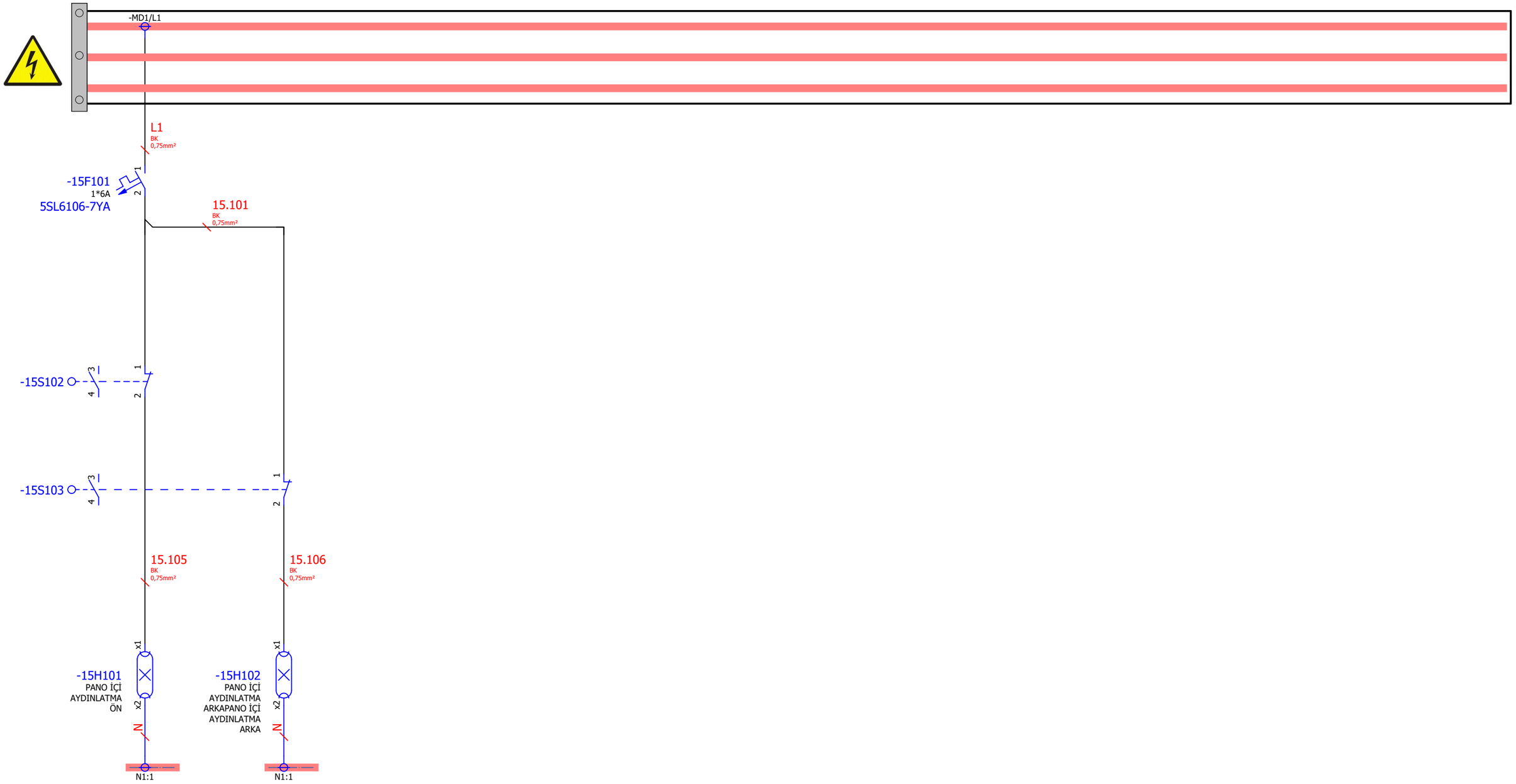


**10.GÖZ AYDINLATMA**



| Çizen (Drawing) | Kontrol (Control) | | Kontrol (Control) | | Sayfa açıklaması (Page description) | Proje adı (Project name) | | |
|---|---|---|---|---|---|---|---|---|
| Necip SERT<br>Proje Tasarım | Elc. / Eln. Eng. Mehmet CAN<br>EMO Number : 34502 | ARKPAN "imagineering solutions" | Proje Sorumlusu<br>Cansu Ece YILDIRIM | Honeywell | Havalandırma Ve Aydınlatma - 3 | ESAN Çine ÜYS 1.Faz_Öğütme1 | = | GB1 |
| | | | | | | | + | A3.B2 |
| | | | | | | | Next page: | 21.a |
| | | | | | | | Previous page: | 15.b |

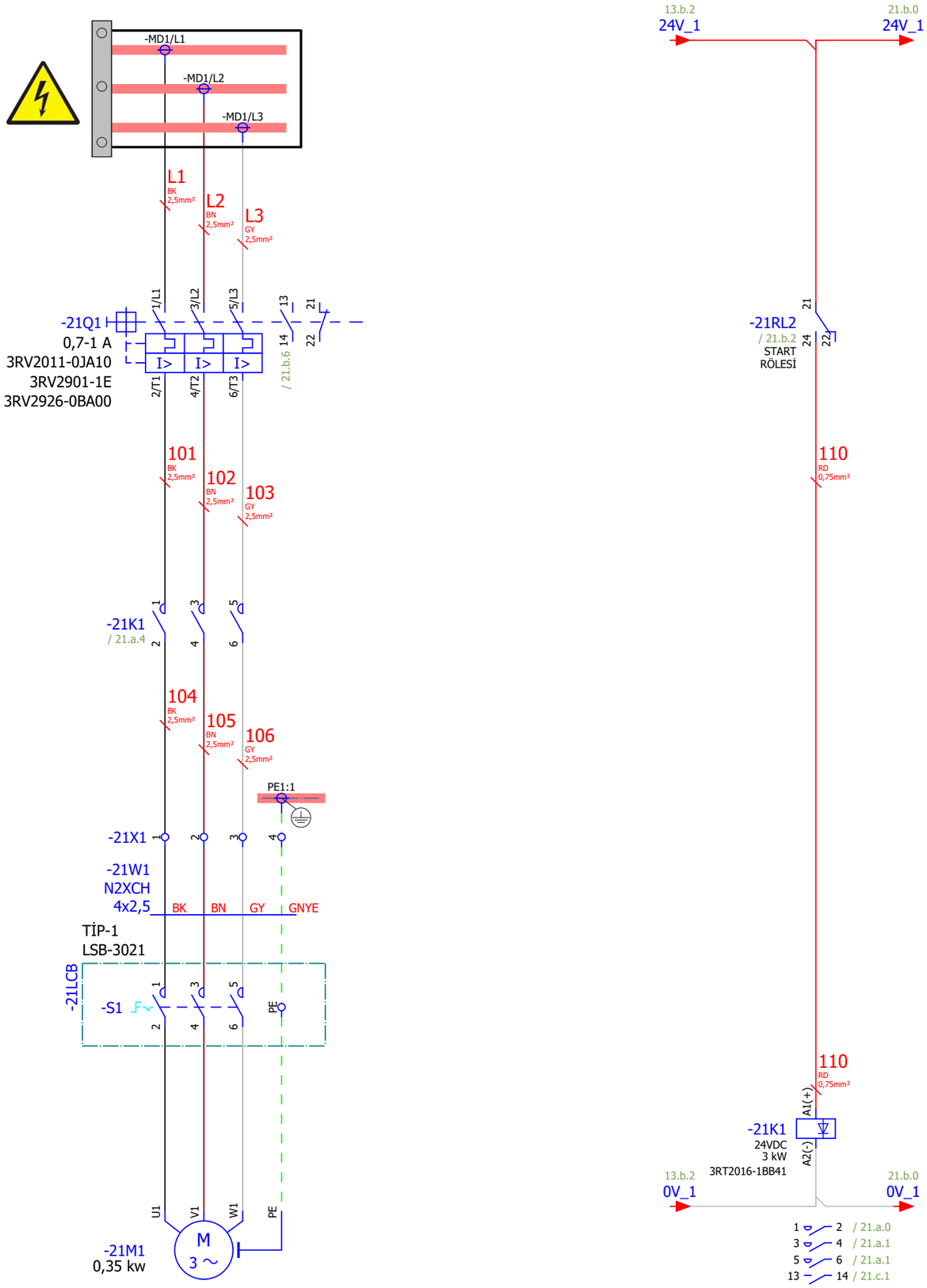


15.c

Page: 21.a

| Çizen (Drawing) | Kontrol (Control) | | Kontrol (Control) | | Sayfa açıklaması (Page description) | Proje adı (Project name) | | |
|---|---|---|---|---|---|---|---|---|
| Necip SERT<br>Proje Tasarım | Elc. / Eln. Eng. Mehmet CAN<br>EMO Number : 34502 | ARKPAN "imagineering solutions" | Proje Sorumlusu<br>Cansu Ece YILDIRIM | Honeywell | Besleme Silosu-1 Titreşim Motoru<br>2130OGT1VIBM001 | ESAN Çine ÜYS 1.Faz_Öğütme1 | = | GB1 |
| | | | | | | | + | A3.B2 |
| | | | | | | | Next page: | 21.b |
| | | | | | | | Previous page: | 15.c |

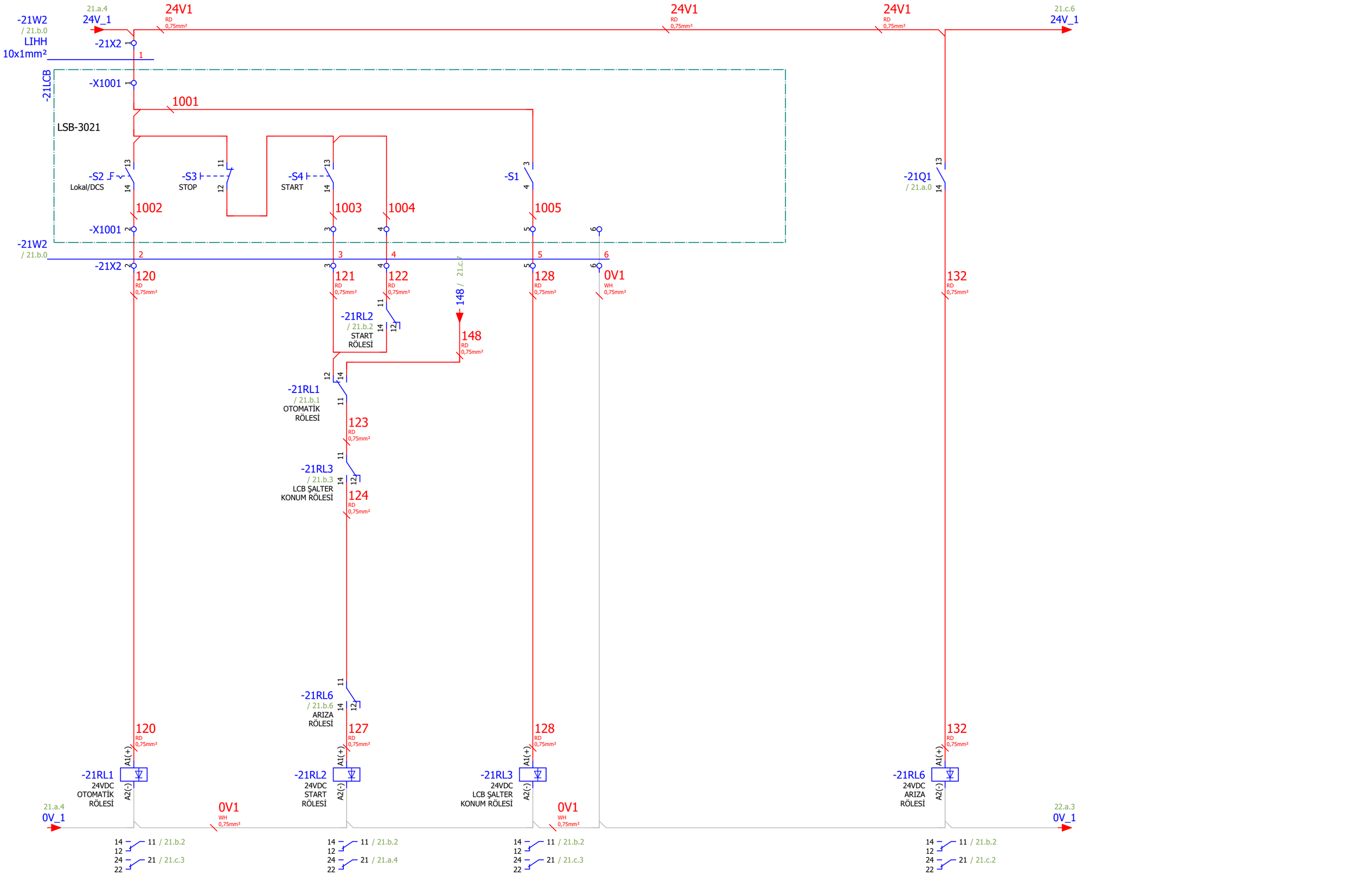


21.a

Page: 21.b

| Çizen (Drawing) | Kontrol (Control) | | Kontrol (Control) | | Sayfa açıklaması (Page description) | Proje adı (Project name) | | |
|---|---|---|---|---|---|---|---|---|
| Necip SERT<br>Proje Tasarım | Elc. / Eln. Eng. Mehmet CAN<br>EMO Number : 34502 | ARKPAN "imagineering solutions" | Proje Sorumlusu<br>Cansu Ece YILDIRIM | Honeywell | Besleme Silosu-1 Titreşim Motoru<br>2130OGT1VIBM001 | ESAN Çine ÜYS 1.Faz_Öğütme1 | = | GB1 |
| | | | | | | | + | A3.B2 |
| | | | | | | | Next page: | 21.c |
| | | | | | | | Previous page: | 21.a |

2130OGT1VIBM001 Besleme Silosu-1 Titreşim Motoru Çalıştı

2130OGT1VIBM001 Besleme Silosu-1 Titreşim Motoru Arıza

2130OGT1VIBM001 Besleme Silosu-1 Titreşim Motoru Lokal Remote

2130OGT1VIBM001 Besleme Silosu-1 Titreşim Motoru Bakım Şalteri

2130OGT1VIBM001 Besleme Silosu-1 Titreşim Motoru Termostat Bilgisi

2130OGT1VIBM001 Besleme Silosu-1 Titreşim Motoru Otomatik Start

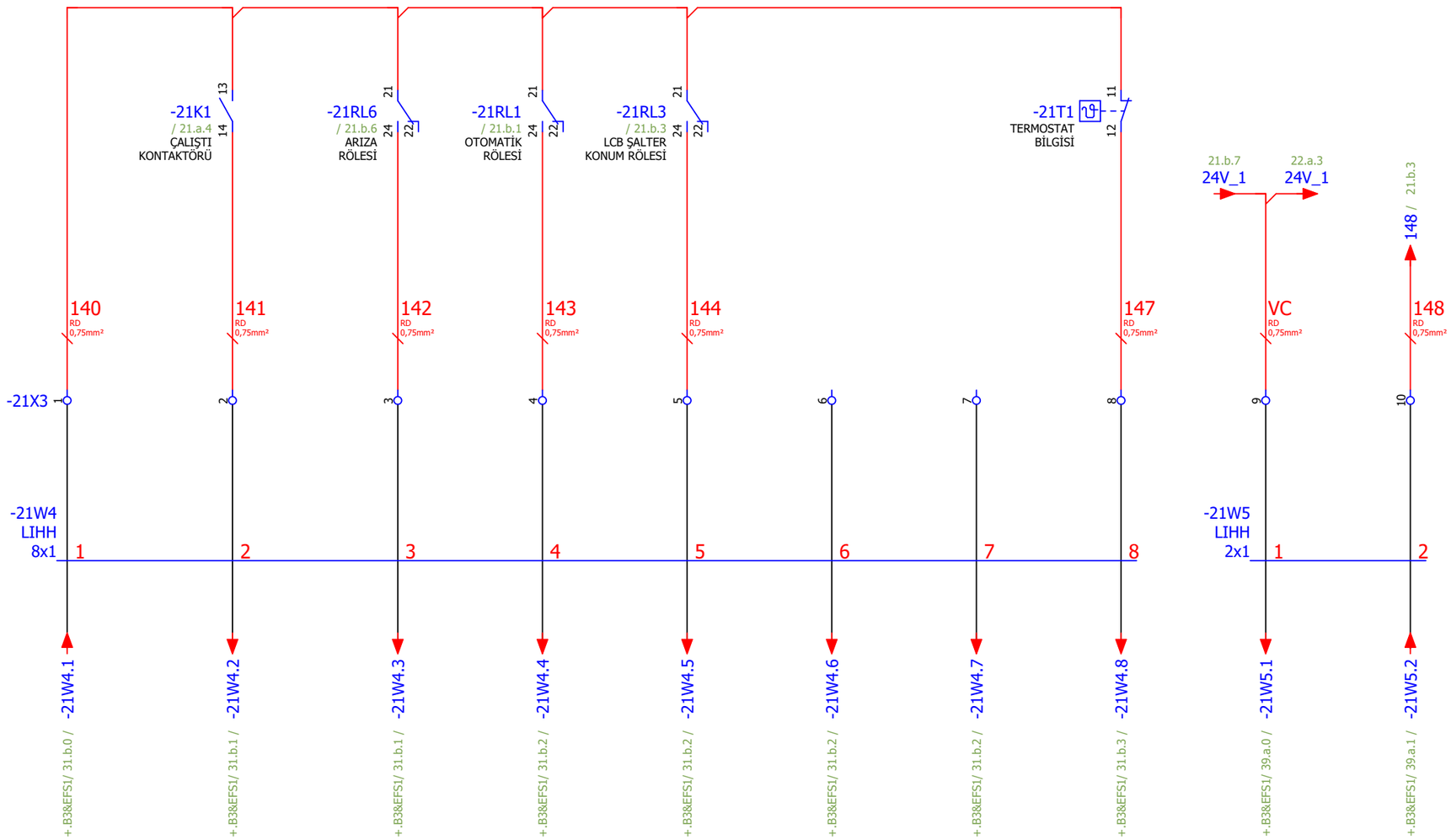


21.b

Page: 21.c

| Çizen (Drawing) | Kontrol (Control) | | Kontrol (Control) | | Sayfa açıklaması (Page description) | Proje adı (Project name) | | |
|---|---|---|---|---|---|---|---|---|
| Necip SERT<br>Proje Tasarım | Elc. / Eln. Eng. Mehmet CAN<br>EMO Number : 34502 | ARKPAN "imagineering solutions" | Proje Sorumlusu<br>Cansu Ece YILDIRIM | Honeywell | Besleme Silosu-1 Titreşim Motoru<br>2130OGT1VIBM001 | ESAN Çine ÜYS 1.Faz_Öğütme1 | = | GB1 |
| | | | | | | | + | A3.B2 |
| | | | | | | | Next page: | 22.a |
| | | | | | | | Previous page: | 21.b |

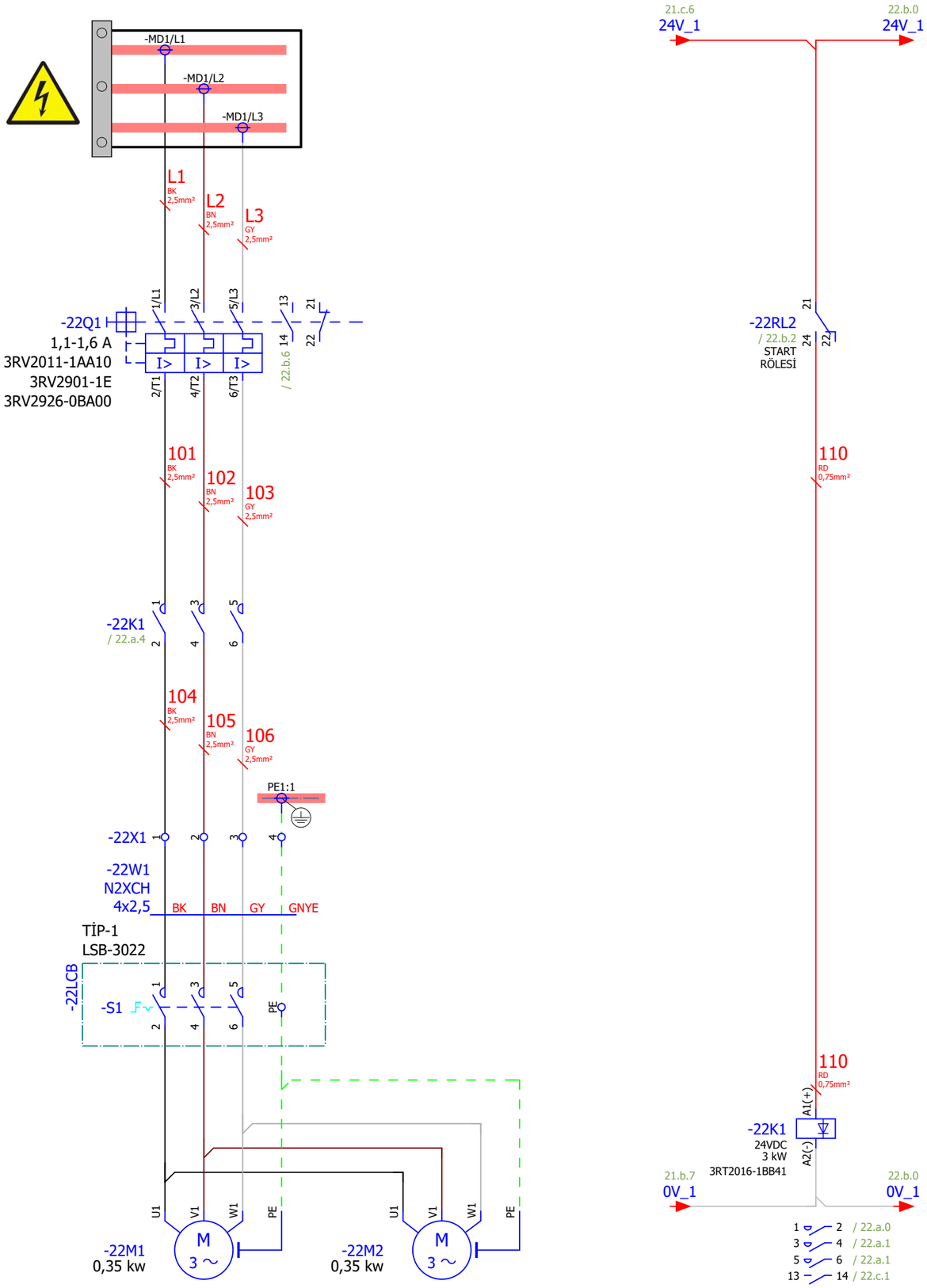


21.c

Page: 22.a

| Çizen (Drawing) | Kontrol (Control) | | Kontrol (Control) | | Sayfa açıklaması (Page description) | Proje adı (Project name) | | |
|---|---|---|---|---|---|---|---|---|
| Necip SERT<br>Proje Tasarım | Elc. / Eln. Eng. Mehmet CAN<br>EMO Number : 34502 | ARKPAN "imagineering solutions" | Proje Sorumlusu<br>Cansu Ece YILDIRIM | Honeywell | Besleme Silosu-2 Titreşim Motoru<br>2130OGT1VIBM002 | ESAN Çine ÜYS 1.Faz_Öğütme1 | = | GB1 |
| | | | | | | | + | A3.B2 |
| | | | | | | | Next page: | 22.b |
| | | | | | | | Previous page: | 21.c |

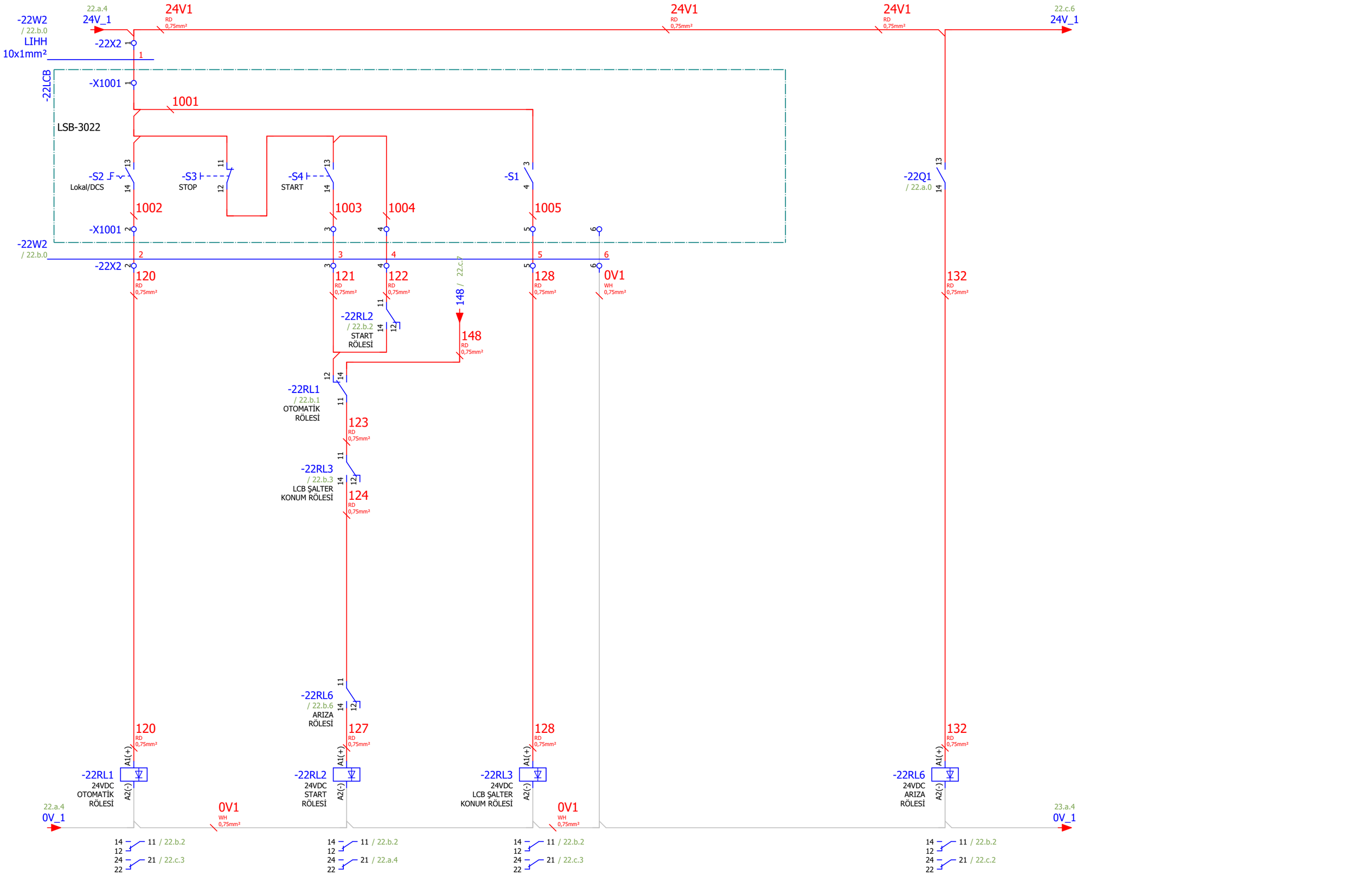


22.a

Page: 22.b

| Çizen (Drawing) | Kontrol (Control) | | Kontrol (Control) | | Sayfa açıklaması (Page description) | Proje adı (Project name) | | |
|---|---|---|---|---|---|---|---|---|
| Necip SERT<br>Proje Tasarım | Elc. / Eln. Eng. Mehmet CAN<br>EMO Number : 34502 | ARKPAN "imagineering solutions" | Proje Sorumlusu<br>Cansu Ece YILDIRIM | Honeywell | Besleme Silosu-2 Titreşim Motoru<br>2130OGT1VIBM002 | ESAN Çine ÜYS 1.Faz_Öğütme1 | = | GB1 |
| | | | | | | | + | A3.B2 |
| | | | | | | | Next page: | 22.c |
| | | | | | | | Previous page: | 22.a |

2130OGT1VIBM002 Besleme Silosu-2 Titreşim Motoru Çalıştı

2130OGT1VIBM002 Besleme Silosu-2 Titreşim Motoru Arıza

2130OGT1VIBM002 Besleme Silosu-2 Titreşim Motoru Lokal Remote

2130OGT1VIBM002 Besleme Silosu-2 Titreşim Motoru Bakım Şalteri

2130OGT1VIBM002 Besleme Silosu-2 Titreşim Motoru Termostat Bilgisi

2130OGT1VIBM002 Besleme Silosu-2 Titreşim Motoru Otomatik Start

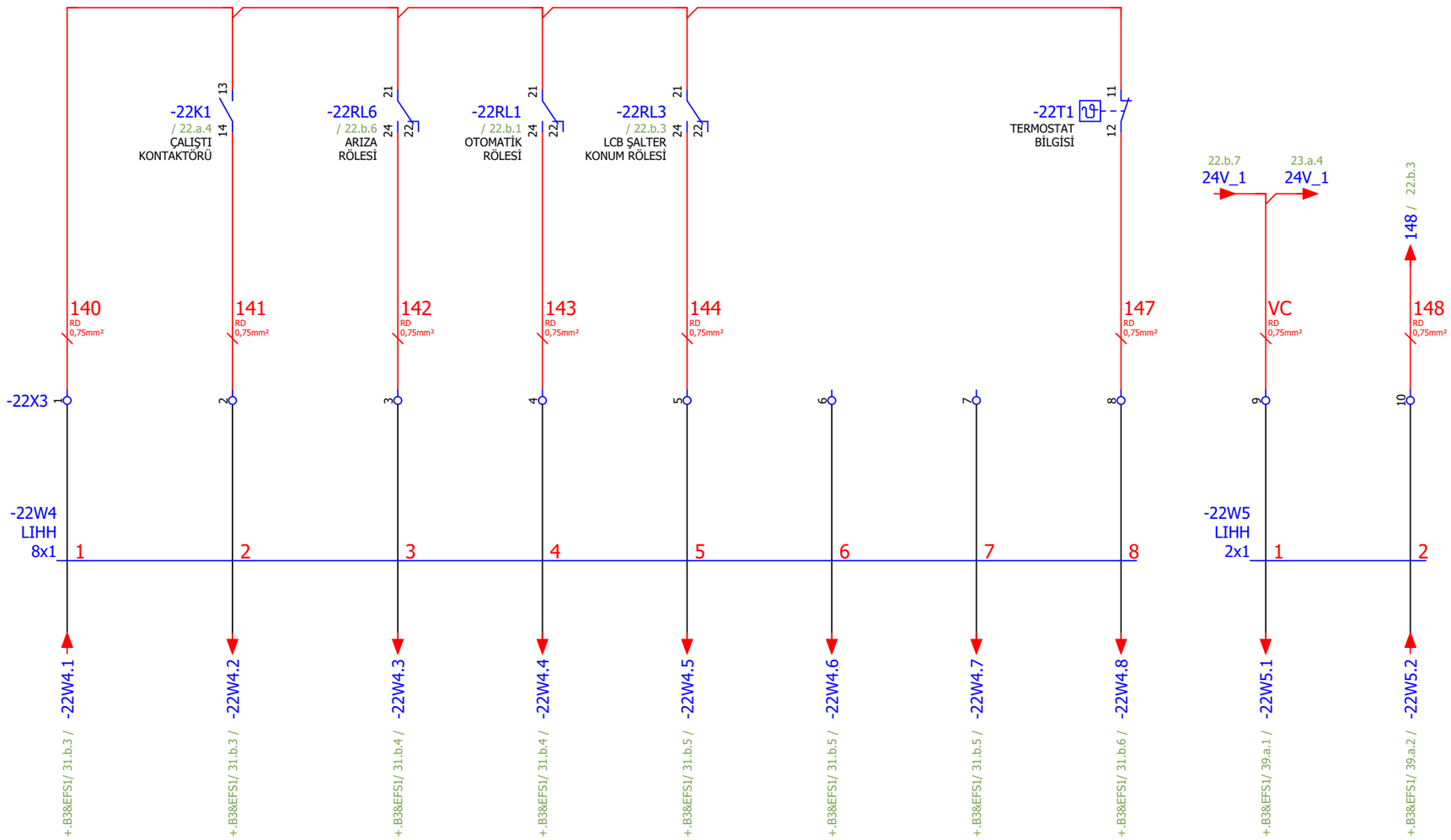




| Çizen (Drawing) | Kontrol (Control) | | Kontrol (Control) | | Sayfa açıklaması (Page description) | Proje adı (Project name) | | |
|---|---|---|---|---|---|---|---|---|
| Necip SERT<br>Proje Tasarım | Elc. / Eln. Eng. Mehmet CAN<br>EMO Number : 34502 | ARKPAN "imagineering solutions" | Proje Sorumlusu<br>Cansu Ece YILDIRIM | Honeywell | Besleme Silosu-2 Titreşim Motoru<br>2130OGT1VIBM002 | ESAN Çine ÜYS 1.Faz_Öğütme1 | = | GB1 |
| | | | | | | | + | A3.B2 |
| | | | | | | | Next page: | 23.a |
| | | | | | | | Previous page: | 22.b |

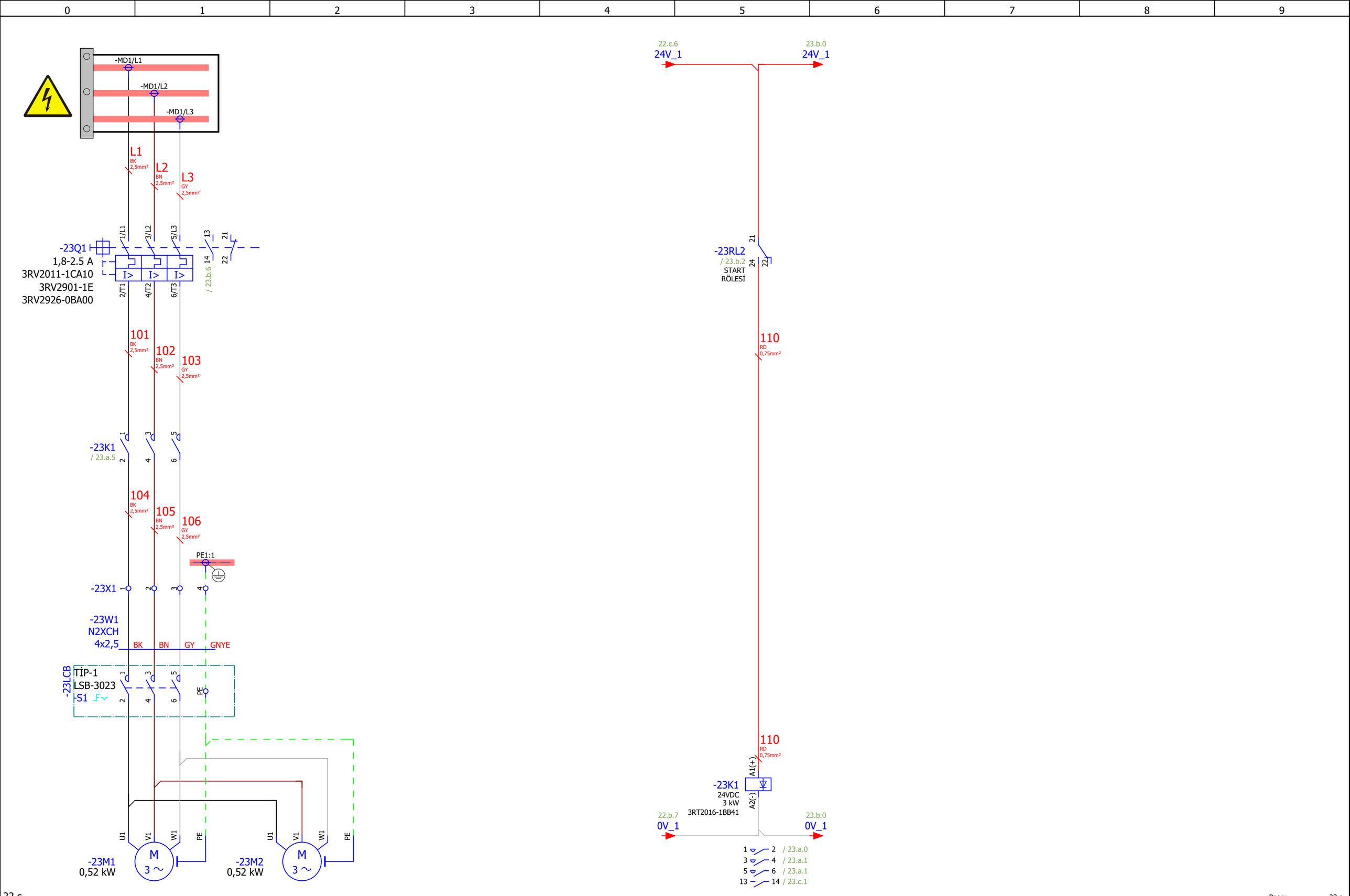


22.c

Page: 23.a

| Çizen (Drawing) | Kontrol (Control) | | Kontrol (Control) | | Sayfa açıklaması (Page description) | Proje adı (Project name) | | |
|---|---|---|---|---|---|---|---|---|
| Necip SERT<br>Proje Tasarım | Elc. / Eln. Eng. Mehmet CAN<br>EMO Number : 34502 | ARKPAN imagineering solutions | Proje Sorumlusu<br>Cansu Ece YILDIRIM | Honeywell | Besleme Silosu-1 Vibro İletici-1<br>2130OGT1VIBM003 | ESAN Çine ÜYS 1.Faz_Öğütme1 | = | GB1 |
| | | | | | | | + | A3.B2 |
| | | | | | | | Next page: | 23.b |
| | | | | | | | Previous page: | 22.c |

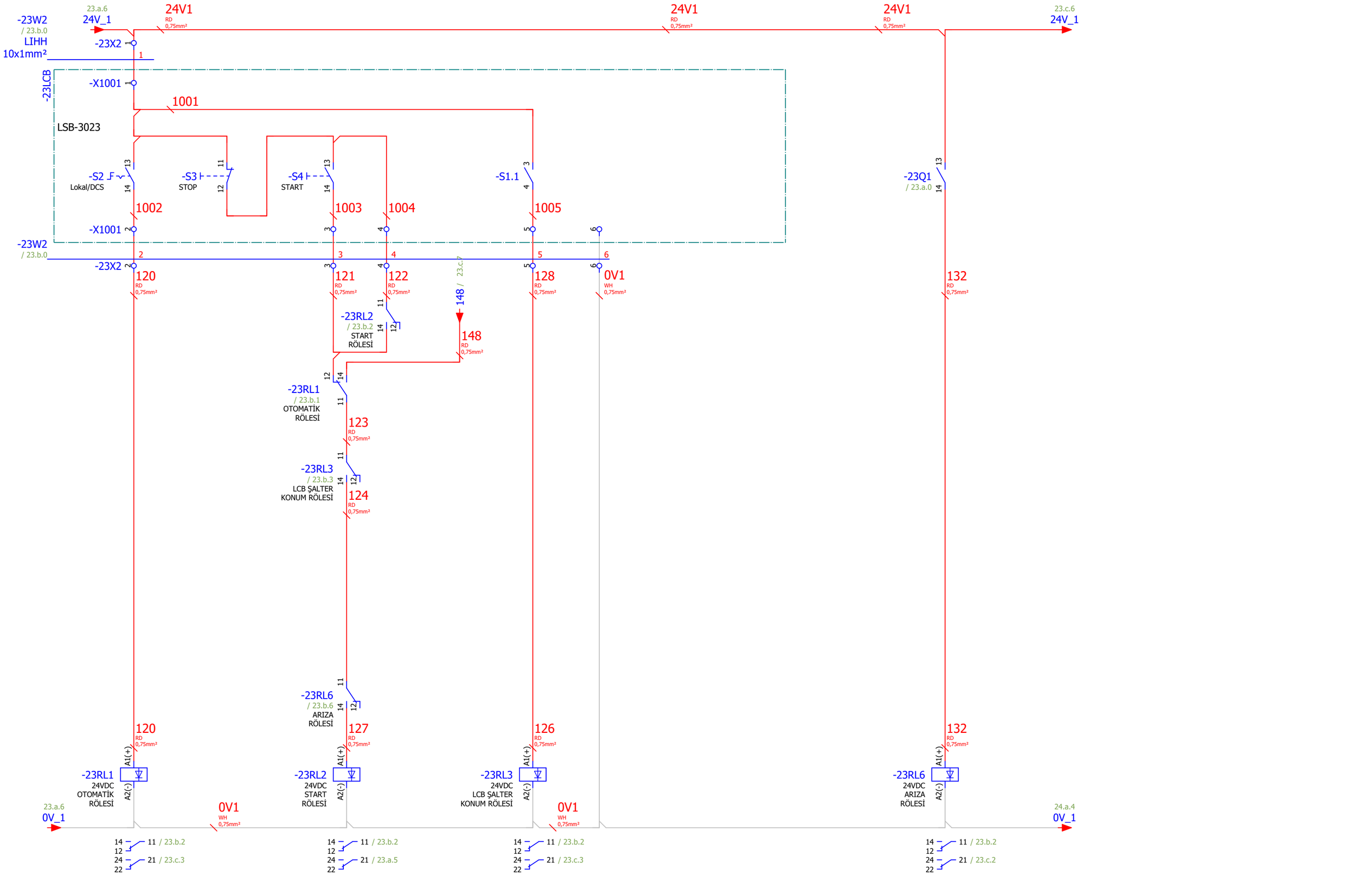


23.a

Page: 23.b

| Çizen (Drawing) | Kontrol (Control) | | Kontrol (Control) | | Sayfa açıklaması (Page description) | Proje adı (Project name) | | |
|---|---|---|---|---|---|---|---|---|
| Necip SERT<br>Proje Tasarım | Elc. / Eln. Eng. Mehmet CAN<br>EMO Number : 34502 | ARKPAN "imagineering solutions" | Proje Sorumlusu<br>Cansu Ece YILDIRIM | Honeywell | Besleme Silosu-1 Vibro İletici-1<br>2130OGT1VIBM003 | ESAN Çine ÜYS 1.Faz_Öğütme1 | = | GB1 |
| | | | | | | | + | A3.B2 |
| | | | | | | | Next page: | 23.c |
| | | | | | | | Previous page: | 23.a |

2130OGT1VIBM003 Besleme Silosu-1 Vibro İletici-1 Çalıştı

2130OGT1VIBM003 Besleme Silosu-1 Vibro İletici-1 Arıza

2130OGT1VIBM003 Besleme Silosu-1 Vibro İletici-1 Lokal Remote

2130OGT1VIBM003 Besleme Silosu-1 Vibro İletici-1 Bakım Şalteri

2130OGT1VIBM003 Besleme Silosu-1 Vibro İletici-1 Termostat Bilgisi

2130OGT1VIBM003 Besleme Silosu-1 Vibro İletici-1 Otomatik Start

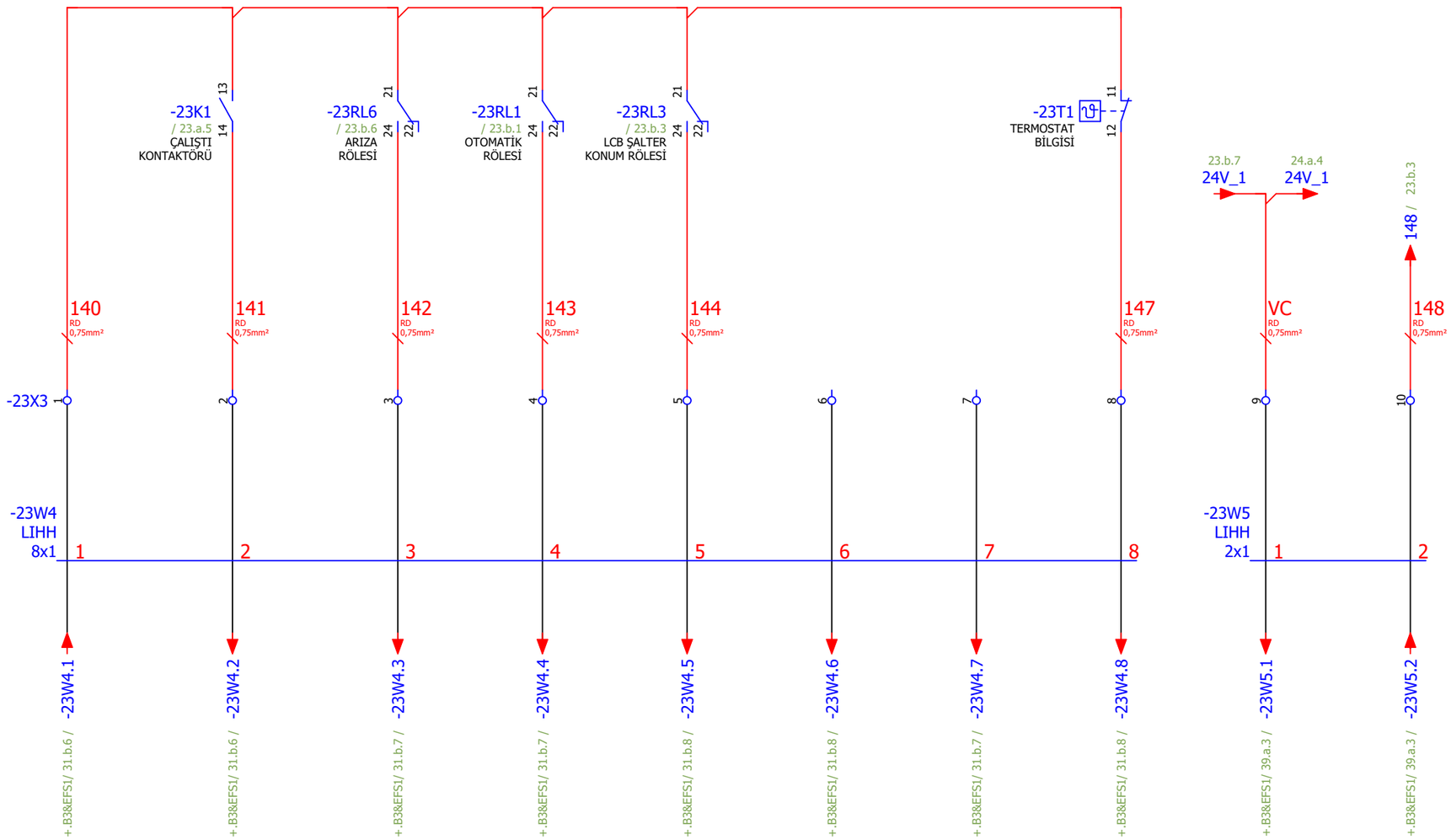




| Çizen (Drawing) | Kontrol (Control) | | Kontrol (Control) | | Sayfa açıklaması (Page description) | Proje adı (Project name) | | |
|---|---|---|---|---|---|---|---|---|
| Necip SERT<br>Proje Tasarım | Elc. / Eln. Eng. Mehmet CAN<br>EMO Number : 34502 | ARKPAN "imagineering solutions" | Proje Sorumlusu<br>Cansu Ece YILDIRIM | Honeywell | Besleme Silosu-1 Vibro İletici-1<br>2130OGT1VIBM003 | ESAN Çine ÜYS 1.Faz_Öğütme1 | = | GB1 |
| | | | | | | | + | A3.B2 |
| | | | | | | | Next page: | 24.a |
| | | | | | | | Previous page: | 23.b |

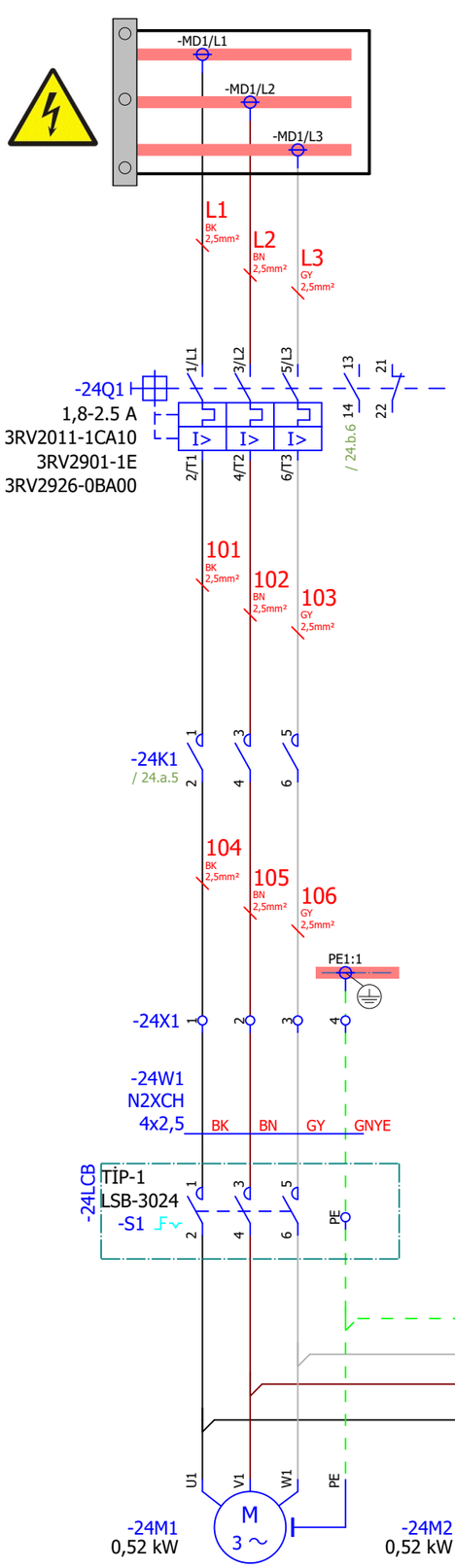


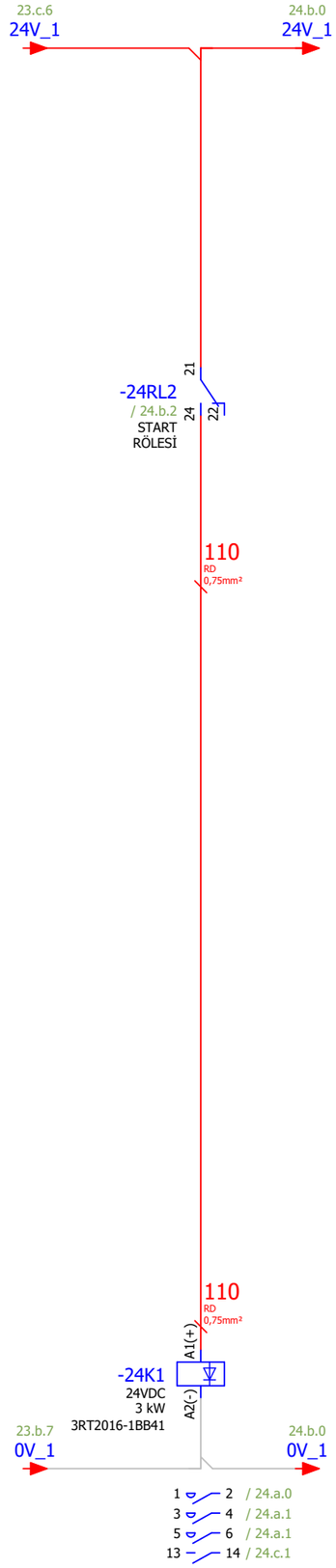




| Çizen (Drawing) | Kontrol (Control) | | Kontrol (Control) | | Sayfa açıklaması (Page description) | Proje adı (Project name) | | |
|---|---|---|---|---|---|---|---|---|
| Necip SERT<br>Proje Tasarım | Elc. / Eln. Eng. Mehmet CAN<br>EMO Number : 34502 | ARKPAN "imagineering solutions" | Proje Sorumlusu<br>Cansu Ece YILDIRIM | Honeywell | Besleme Silosu-2 Vibro İletici-1<br>2130OGT1VIBM004 | ESAN Çine ÜYS 1.Faz_Öğütme1 | =<br>+<br>Next page:<br>Previous page: | GB1<br>A3.B2<br>24.b<br>23.c |

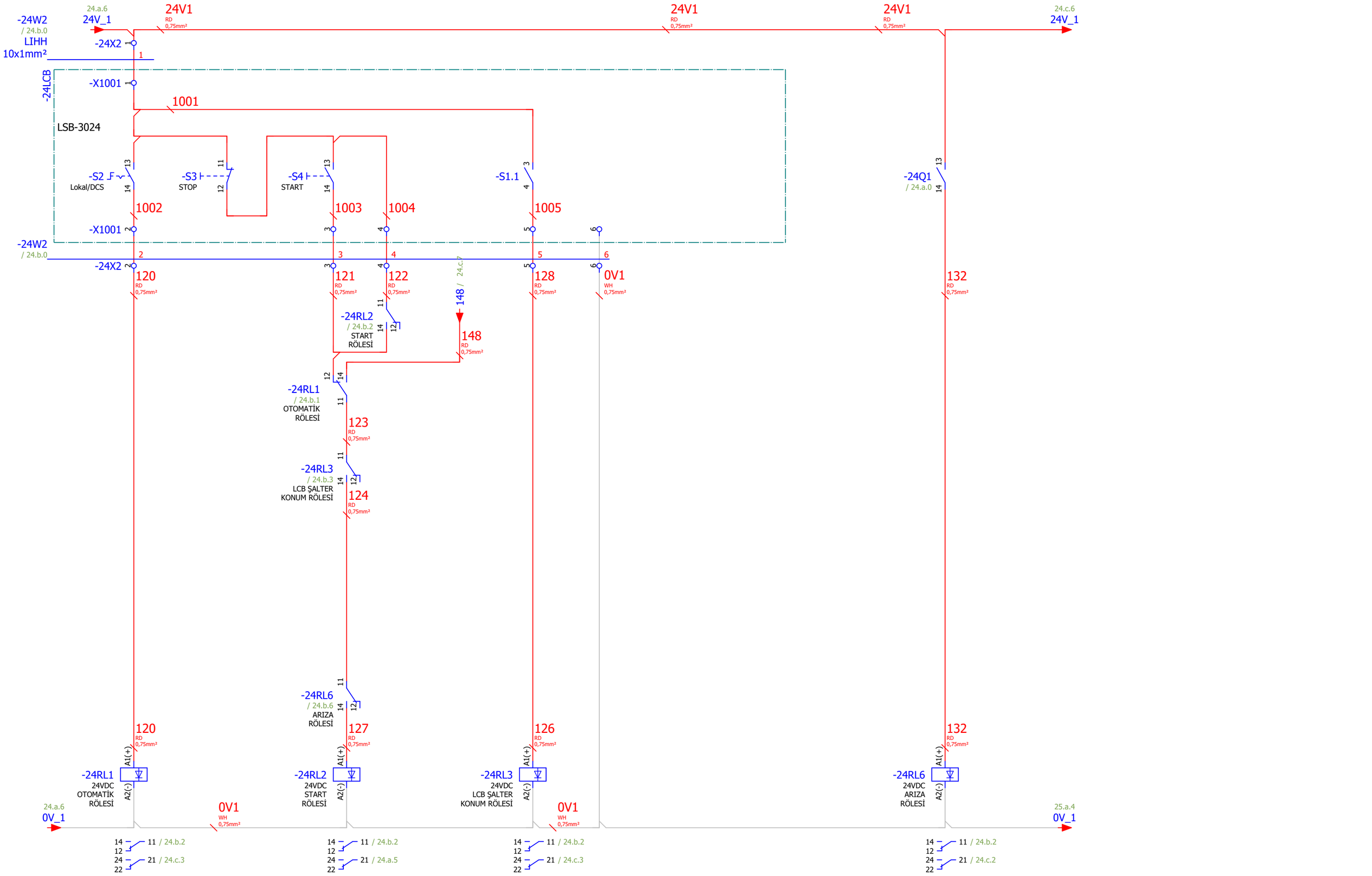


24.a

Page: 24.b

| Çizen (Drawing) | Kontrol (Control) | | Kontrol (Control) | | Sayfa açıklaması (Page description) | Proje adı (Project name) | | |
|---|---|---|---|---|---|---|---|---|
| Necip SERT<br>Proje Tasarım | Elc. / Eln. Eng. Mehmet CAN<br>EMO Number : 34502 | ARKPAN "imagineering solutions" | Proje Sorumlusu<br>Cansu Ece YILDIRIM | Honeywell | Besleme Silosu-2 Vibro İletici-1<br>2130OGT1VIBM004 | ESAN Çine ÜYS 1.Faz_Öğütme1 | = | GB1 |
| | | | | | | | + | A3.B2 |
| | | | | | | | Next page: | 24.c |
| | | | | | | | Previous page: | 24.a |

2130OGT1VIBM004 Besleme Silosu-2 Vibro İletici-1 Çalıştı

2130OGT1VIBM004 Besleme Silosu-2 Vibro İletici-1 Arıza

2130OGT1VIBM004 Besleme Silosu-2 Vibro İletici-1 Lokal Remote

2130OGT1VIBM004 Besleme Silosu-2 Vibro İletici-1 Bakım Şalteri

2130OGT1VIBM004 Besleme Silosu-2 Vibro İletici-1 Termostat Bilgisi

2130OGT1VIBM004 Besleme Silosu-2 Vibro İletici-1 Otomatik Start

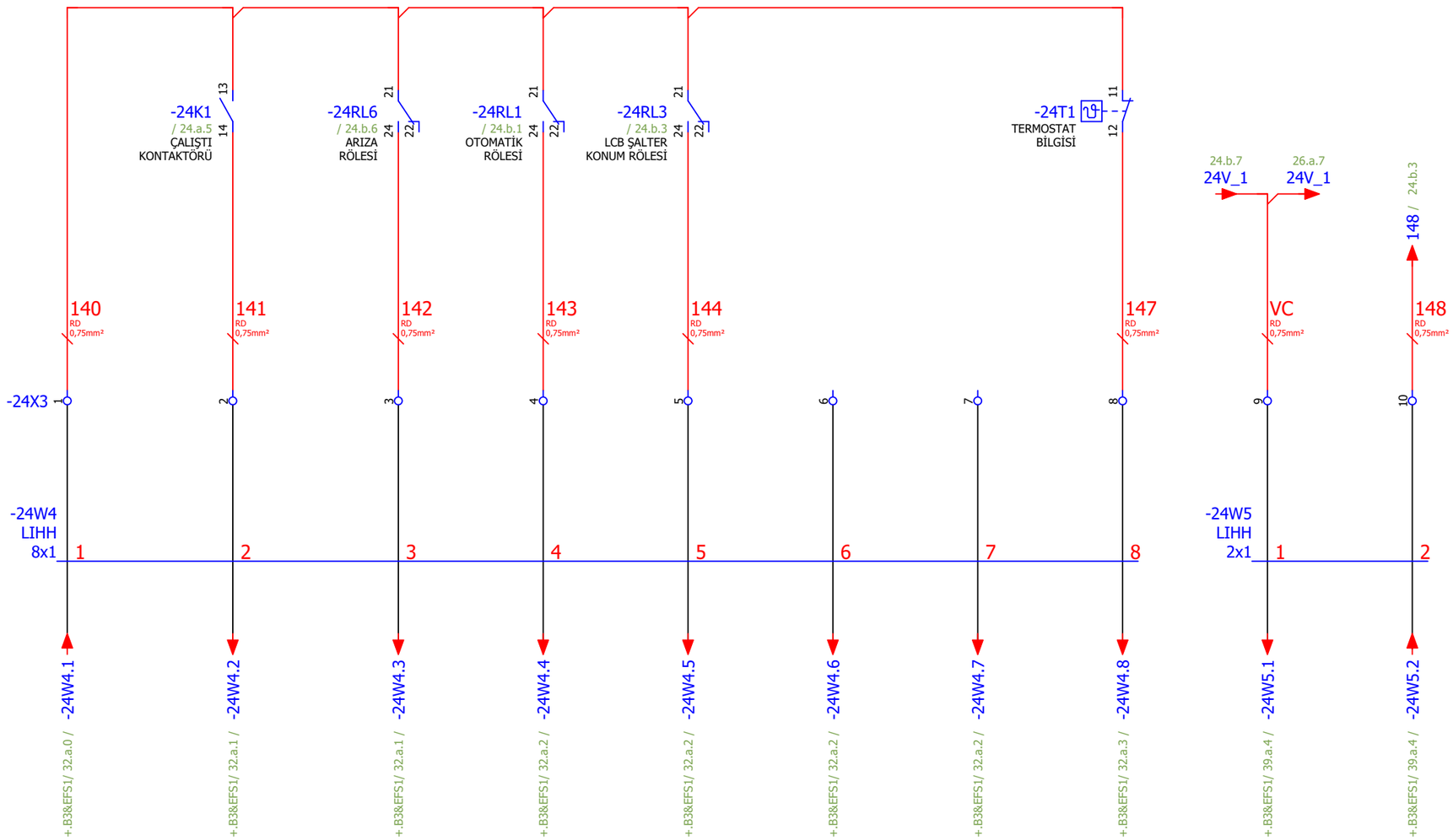




| Çizen (Drawing) | Kontrol (Control) | | Kontrol (Control) | | Sayfa açıklaması (Page description) | Proje adı (Project name) | | |
|---|---|---|---|---|---|---|---|---|
| Necip SERT<br>Proje Tasarım | Elc. / Eln. Eng. Mehmet CAN<br>EMO Number : 34502 | ARKPAN "imagineering solutions" | Proje Sorumlusu<br>Cansu Ece YILDIRIM | Honeywell | Besleme Silosu-2 Vibro İletici-1<br>2130OGT1VIBM004 | ESAN Çine ÜYS 1.Faz_Öğütme1 | = | GB1 |
| | | | | | | | + | A3.B2 |
| | | | | | | | Next page: | 25.a |
| | | | | | | | Previous page: | 24.b |

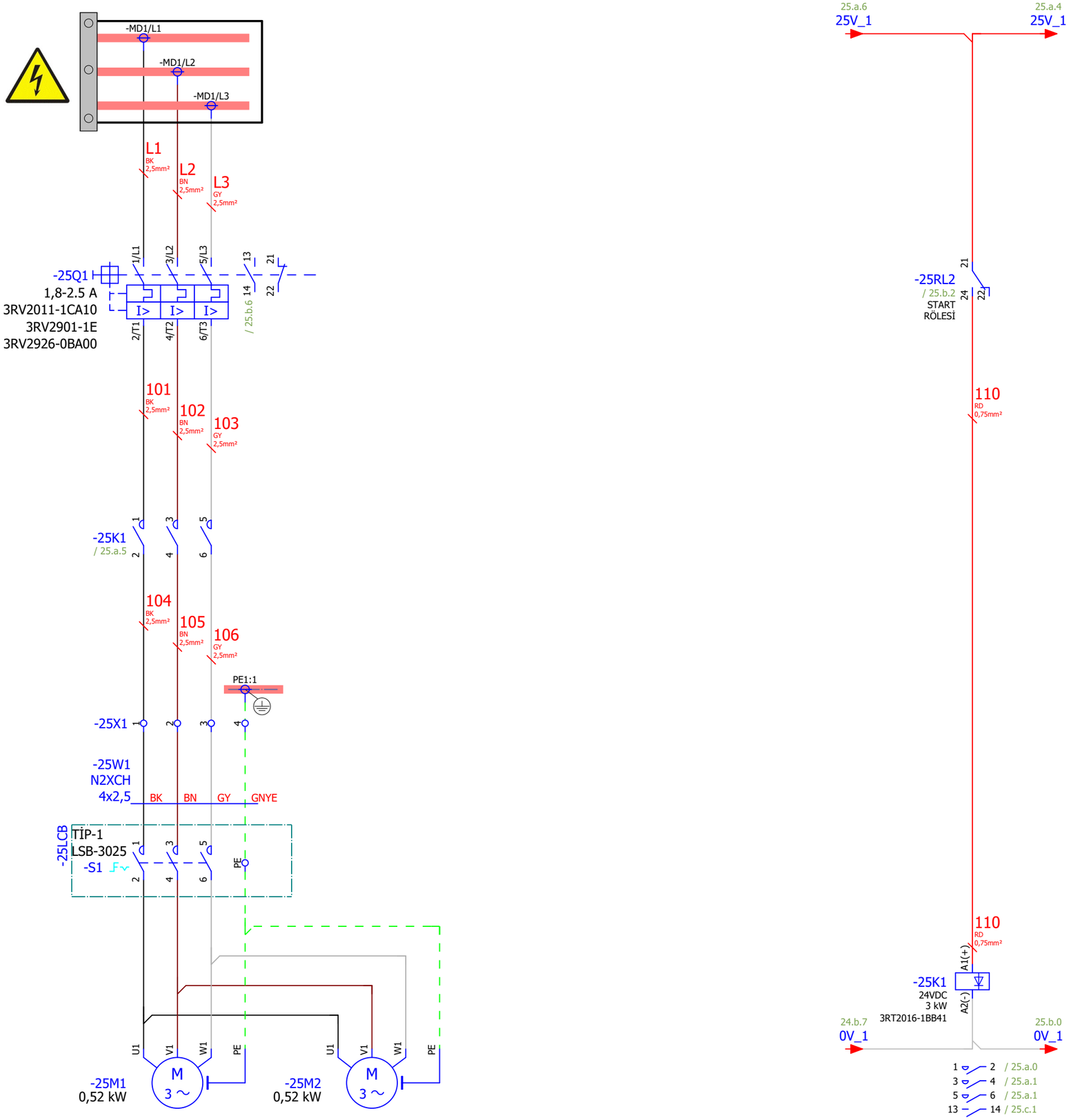




| Çizen (Drawing) | Kontrol (Control) | | Kontrol (Control) | | Sayfa açıklaması (Page description) | Proje adı (Project name) | | |
|---|---|---|---|---|---|---|---|---|
| Necip SERT<br>Proje Tasarım | Elc. / Eln. Eng. Mehmet CAN<br>EMO Number : 34502 | ARKPAN "imagineering solutions" | Proje Sorumlusu<br>Cansu Ece YILDIRIM | Honeywell | Besleme Silosu-3 Vibro İletici-1<br>2130OGT1VIBM005 | ESAN Çine ÜYS 1.Faz_Öğütme1 | =<br>+<br>Next page:<br>Previous page: | GB1<br>A3.B2<br>25.b<br>24.c |

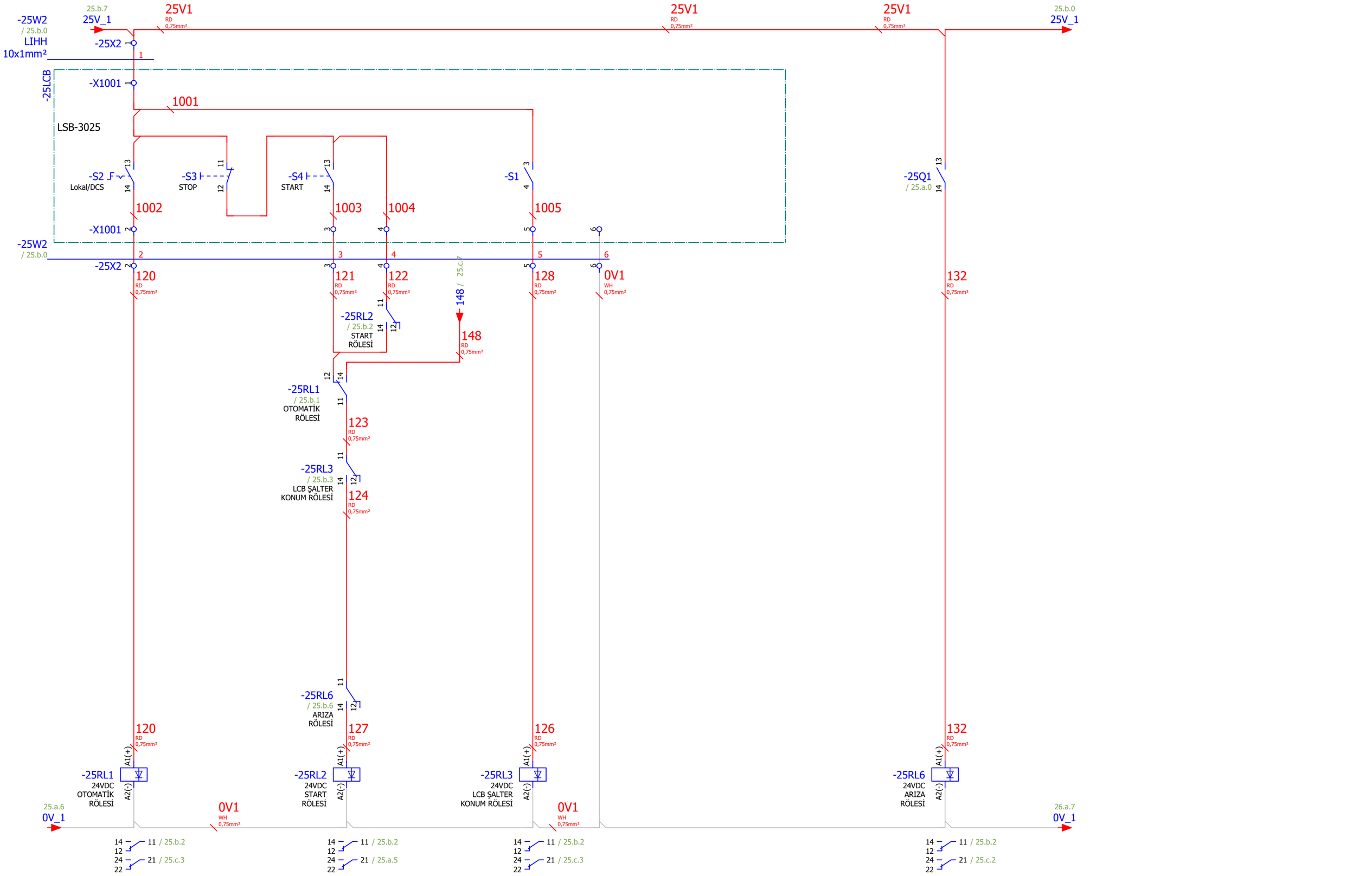


25.a

Page: 25.b

| Çizen (Drawing) | Kontrol (Control) | | Kontrol (Control) | | Sayfa açıklaması (Page description) | Proje adı (Project name) | | |
|---|---|---|---|---|---|---|---|---|
| Necip SERT<br>Proje Tasarım | Elc. / Eln. Eng. Mehmet CAN<br>EMO Number : 34502 | ARKPAN "imagineering solutions" | Proje Sorumlusu<br>Cansu Ece YILDIRIM | Honeywell | Besleme Silosu-3 Vibro İletici-1<br>2130OGT1VIBM005 | ESAN Çine ÜYS 1.Faz_Öğütme1 | = | GB1 |
| | | | | | | | + | A3.B2 |
| | | | | | | | Next page: | 25.c |
| | | | | | | | Previous page: | 25.a |

| 0 | 1 | 2 | 3 | 4 | 5 | 6 | 7 | 8 | 9 |
|---|---|---|---|---|---|---|---|---|---|

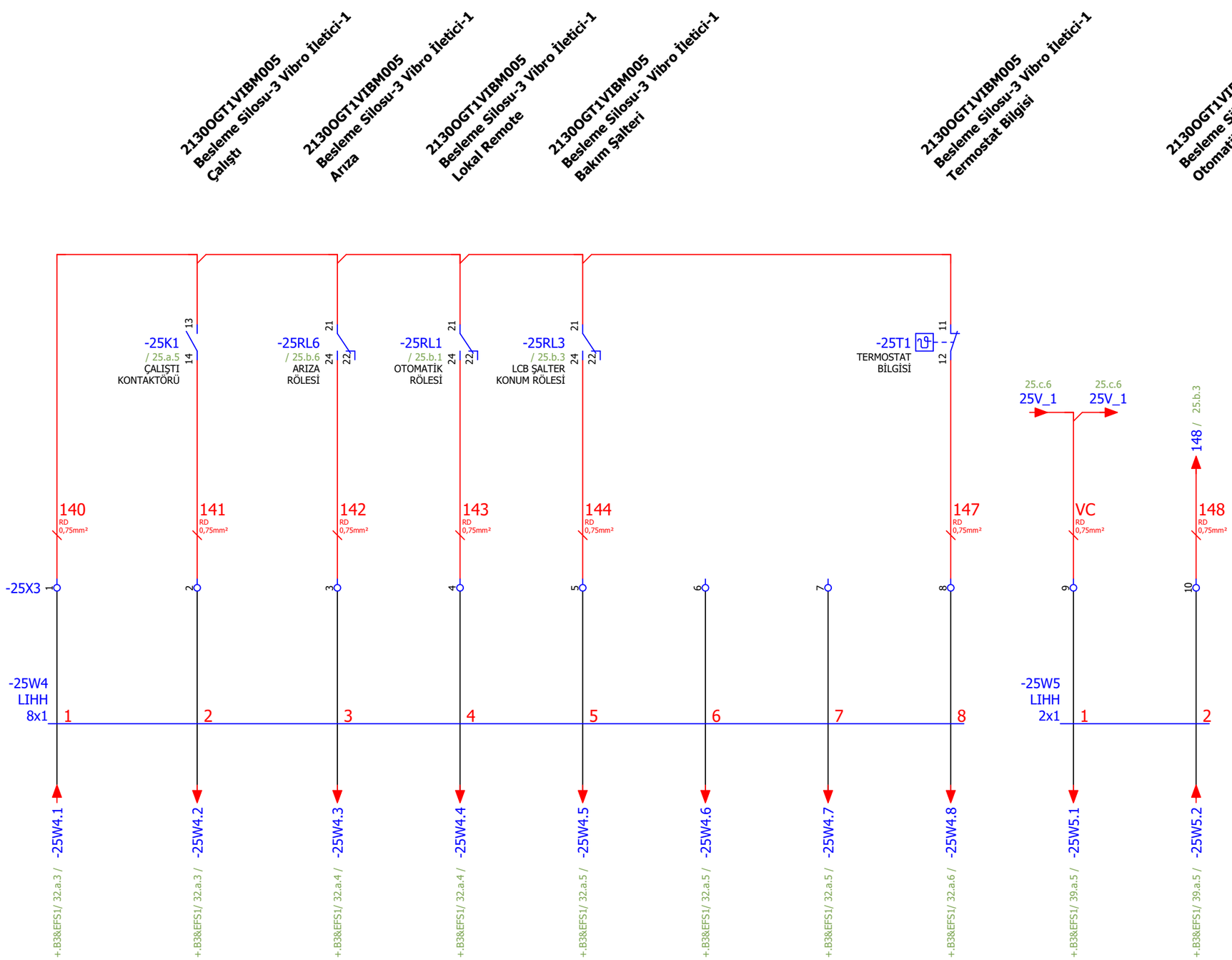




| Çizen (Drawing) | Kontrol (Control) | | Kontrol (Control) | | Sayfa açıklaması (Page description) | Proje adı (Project name) | | |
|---|---|---|---|---|---|---|---|---|
| Necip SERT<br>Proje Tasarım | Elc. / Eln. Eng. Mehmet CAN<br>EMO Number : 34502 | ARKPAN "imagineering solutions" | Proje Sorumlusu<br>Cansu Ece YILDIRIM | Honeywell | Besleme Silosu-3 Vibro İletici-1<br>2130OGT1VIBM005 | ESAN Çine ÜYS 1.Faz_Öğütme1 | = | GB1 |
| | | | | | | | + | A3.B2 |
| | | | | | | | Next page: | 26.a |
| | | | | | | | Previous page: | 25.b |

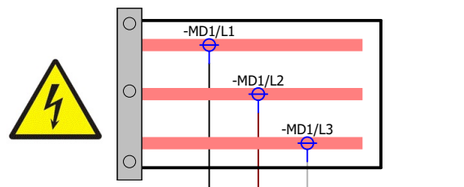


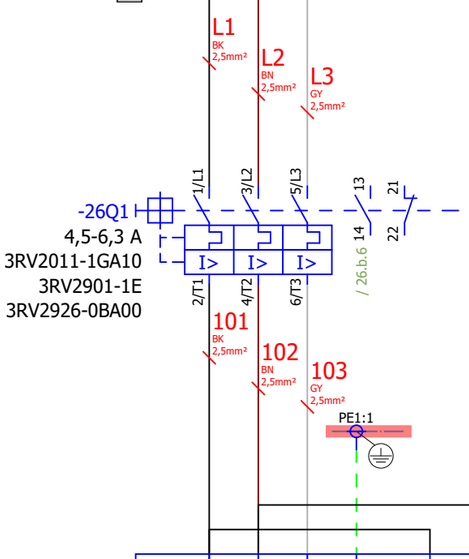


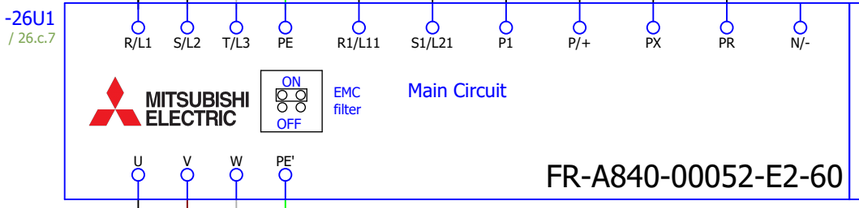


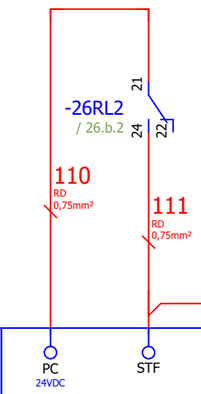





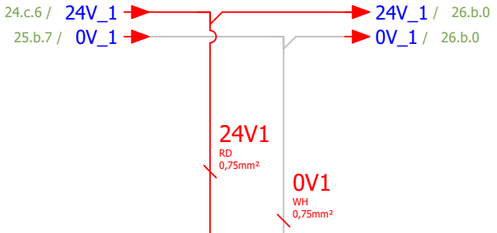


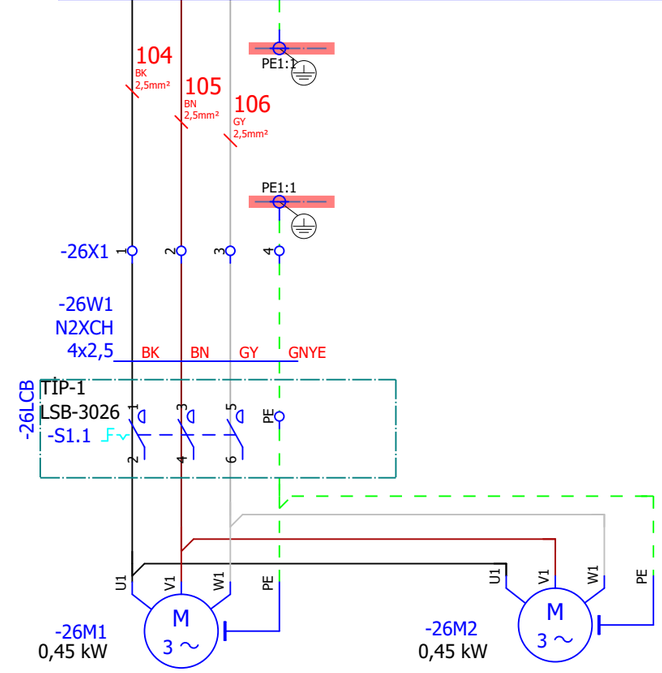


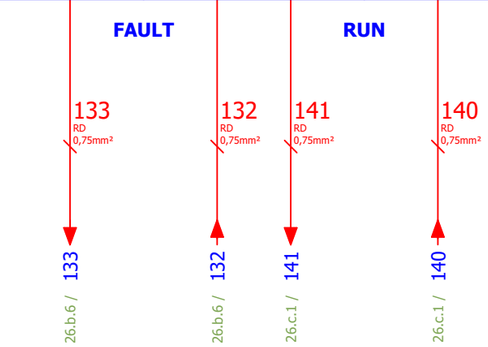


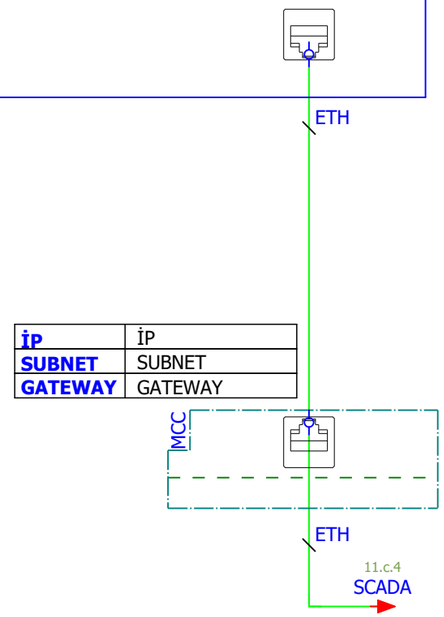


!!! DİKKAT !!!

MOTOR YOL VERİCİ KORUMA ŞALTERİ
HIZ KONTROL (VFD) GÜCÜNE GÖRE SECİLMİŞTİR .
MOTOR KORUMA FONKSİYONU
HIZ KONTROL (VFD) TARAFINDAN YAPILMAKTATDIR .

**NOT:**
**Sürücü Hata Bilgisi,**
**Sürücüde " NC " olarak Ayarlanmıştır...**



| Çizen (Drawing) | Kontrol (Control) | | Kontrol (Control) | | Sayfa açıklaması (Page description) | Proje adı (Project name) | | |
|---|---|---|---|---|---|---|---|---|
| Necip SERT<br>Proje Tasarım | Elc. / Eln. Eng. Mehmet CAN<br>EMO Number : 34502 | ARKPAN imagineering solutions | Proje Sorumlusu<br>Cansu Ece YILDIRIM | Honeywell | Besleme Tavası<br>2130OGT1PLTM001 | ESAN Çine ÜYS 1.Faz_Öğütme1 | = | GB1 |
| | | | | | | | + | A3.B2 |
| | | | | | | | Next page: | 26.b |
| | | | | | | | Previous page: | 25.c |

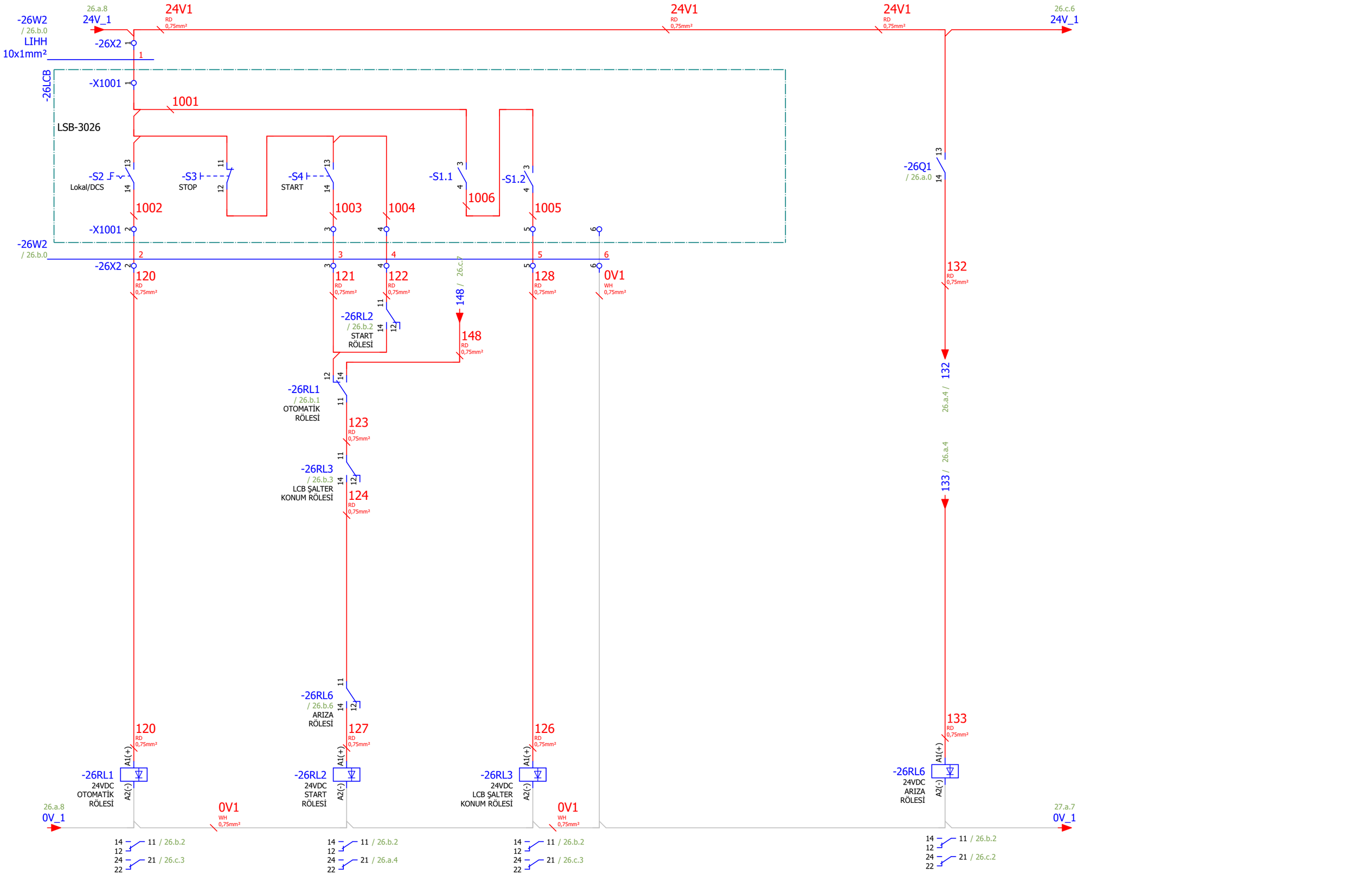


26.a

Page: 26.b

| Çizen (Drawing) | Kontrol (Control) | | Kontrol (Control) | | Sayfa açıklaması (Page description) | Proje adı (Project name) | | |
|---|---|---|---|---|---|---|---|---|
| Necip SERT<br>Proje Tasarım | Elc. / Eln. Eng. Mehmet CAN<br>EMO Number : 34502 | ARKPAN "imagineering solutions" | Proje Sorumlusu<br>Cansu Ece YILDIRIM | Honeywell | Besleme Tavası<br>2130OGT1PLTM001 | ESAN Çine ÜYS 1.Faz_Öğütme1 | = | GB1 |
| | | | | | | | + | A3.B2 |
| | | | | | | | Next page: | 26.c |
| | | | | | | | Previous page: | 26.a |

2130OGT1PLTM001 Besleme Tavası Çalıştı

2130OGT1PLTM001 Besleme Tavası Arıza

2130OGT1PLTM001 Besleme Tavası Lokal Remote

2130OGT1PLTM001 Besleme Tavası Bakım Şalteri

2130OGT1PLTM001 Besleme Tavası Otomatik Start

-26RL6 / 26.b.6 ARIZA RÖLESİ

-26RL1 / 26.b.1 OTOMATİK RÖLESİ

-26RL3 / 26.b.3 LCB ŞALTER KONUM RÖLESİ

140 RD 0,75mm² — 141 RD 0,75mm² — 142 RD 0,75mm² — 143 RD 0,75mm² — 144 RD 0,75mm²

-26X3

-26W4 LIHH 8x1

-26W4.1 +.B3&EFS1/ 32.a.6 /

-26W4.2 +.B3&EFS1/ 32.a.6 /

-26W4.3 +.B3&EFS1/ 32.a.7 /

-26W4.4 +.B3&EFS1/ 32.a.7 /

-26W4.5 +.B3&EFS1/ 32.a.8 /

-26W4.6 +.B3&EFS1/ 32.a.8 /

-26W4.7 +.B3&EFS1/ 32.a.7 /

-26W4.8 +.B3&EFS1/ 32.a.7 /

26.b.7 24V_1 — 27.a.7 24V_1

VC RD 0,75mm² — 148 RD 0,75mm²

-26W5 LIHH 2x1

-26W5.1 +.B3&EFS1/ 39.a.6 /

-26W5.2 +.B3&EFS1/ 39.a.6 /

-26U1 / 26.a.0

10E +10V — 10 +5V — 2 AI — 1 AI

MITSUBISHI ELECTRIC Control Circuit 2

4 2 ON OFF

FM F/C — COM SD''' — (+) AM — (-) 5' — Analog com 5 — AI 4

BN 0,22mm² — WH 0,22mm²

-26W6 LIH(St)CH 2x1

-26W6.1 +.B3&EFS1/ 55.1 /

-26W6.2 +.B3&EFS1/ 55.1 /

26.b

Page: 26.c

| Çizen (Drawing) | Kontrol (Control) | | Kontrol (Control) | | Sayfa açıklaması (Page description) | Proje adı (Project name) | | |
|---|---|---|---|---|---|---|---|---|
| Necip SERT<br>Proje Tasarım | Elc. / Eln. Eng. Mehmet CAN<br>EMO Number : 34502 | ARKPAN imagineering solutions | Proje Sorumlusu<br>Cansu Ece YILDIRIM | Honeywell | Besleme Tavası<br>2130OGT1PLTM001 | ESAN Çine ÜYS 1.Faz_Öğütme1 | =<br>+<br>Next page:<br>Previous page: | GB1<br>A3.B2<br>27.a<br>26.b |

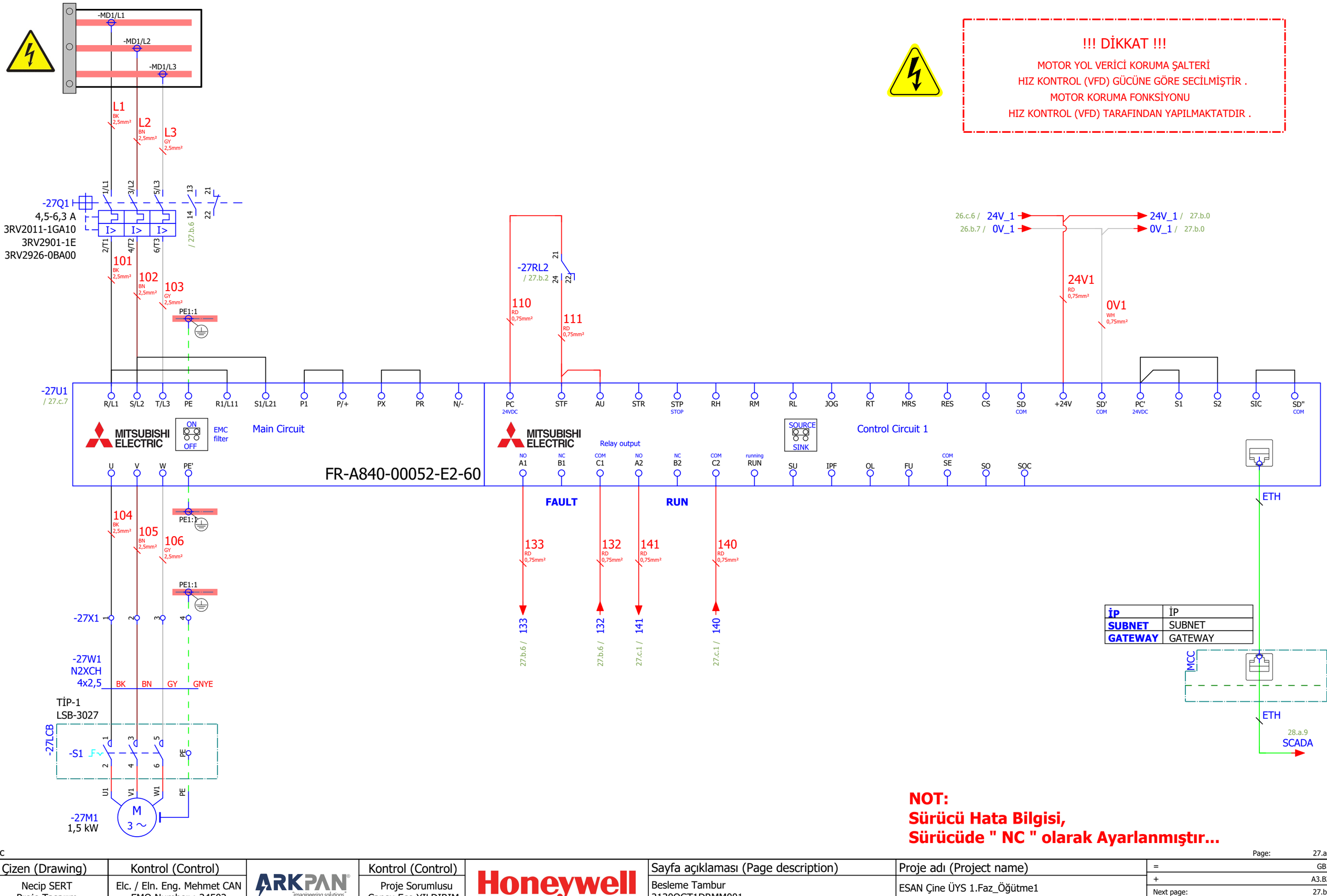




| Çizen (Drawing) | Kontrol (Control) | | Kontrol (Control) | | Sayfa açıklaması (Page description) | Proje adı (Project name) | | |
|---|---|---|---|---|---|---|---|---|
| Necip SERT<br>Proje Tasarım | Elc. / Eln. Eng. Mehmet CAN<br>EMO Number : 34502 | ARKPAN imagineering solutions | Proje Sorumlusu<br>Cansu Ece YILDIRIM | Honeywell | Besleme Tambur<br>2130OGT1DRMM001 | ESAN Çine ÜYS 1.Faz_Öğütme1 | = | GB1 |
| | | | | | | | + | A3.B2 |
| | | | | | | | Next page: | 27.b |
| | | | | | | | Previous page: | 26.c |

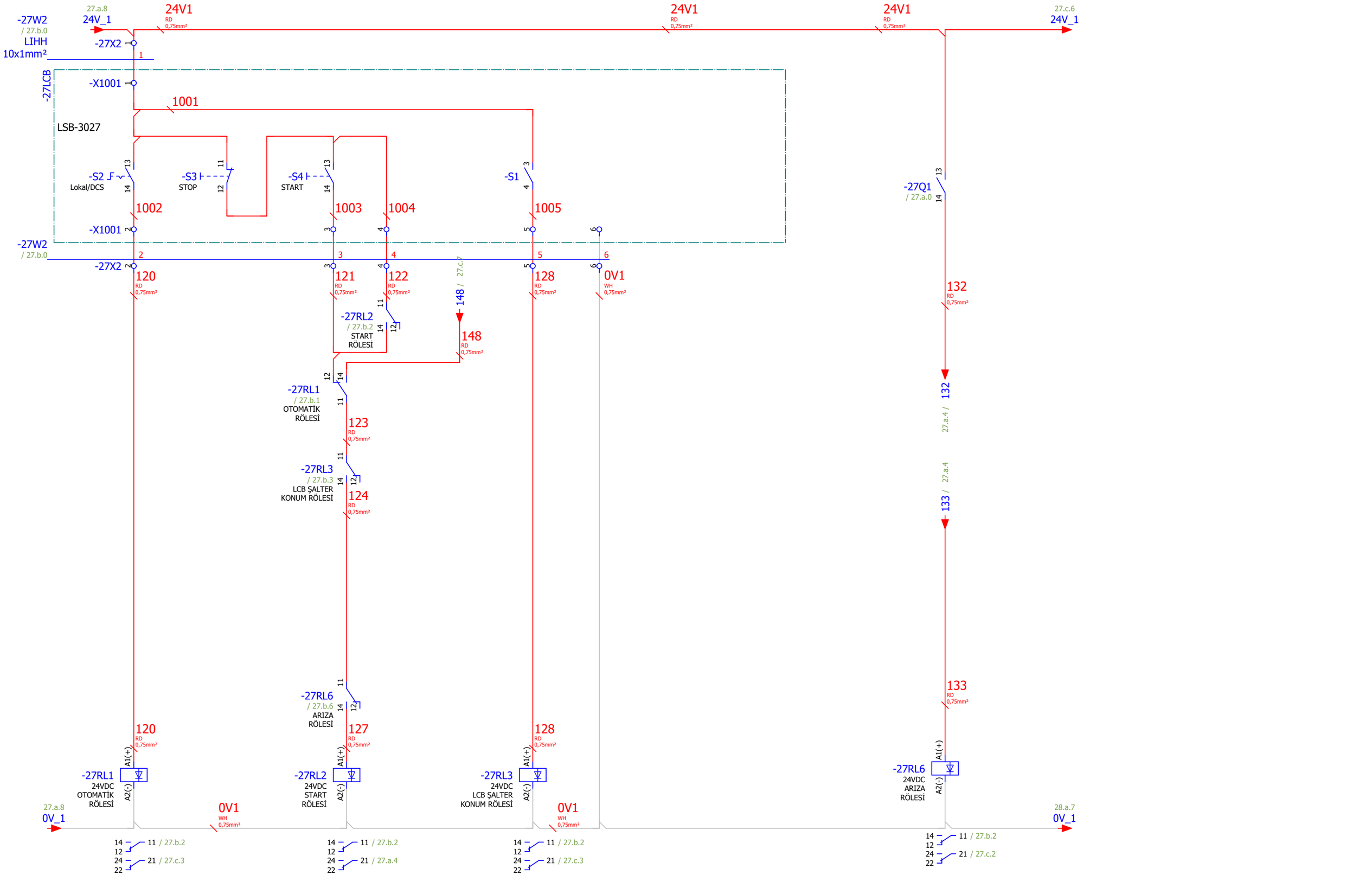


27.a

Page: 27.b

| Çizen (Drawing) | Kontrol (Control) | | Kontrol (Control) | | Sayfa açıklaması (Page description) | Proje adı (Project name) | | |
|---|---|---|---|---|---|---|---|---|
| Necip SERT<br>Proje Tasarım | Elc. / Eln. Eng. Mehmet CAN<br>EMO Number : 34502 | ARKPAN imagineering solutions | Proje Sorumlusu<br>Cansu Ece YILDIRIM | Honeywell | Besleme Tambur<br>2130OGT1DRMM001 | ESAN Çine ÜYS 1.Faz_Öğütme1 | = | GB1 |
| | | | | | | | + | A3.B2 |
| | | | | | | | Next page: | 27.c |
| | | | | | | | Previous page: | 27.a |

| 0 | 1 | 2 | 3 | 4 | 5 | 6 | 7 | 8 | 9 |
|---|---|---|---|---|---|---|---|---|---|

2130OGT1DRMM001 Besleme Tambur Çalıştı

2130OGT1DRMM001 Besleme Tambur Arıza

2130OGT1DRMM001 Besleme Tambur Lokal Remote

2130OGT1DRMM001 Besleme Tambur Bakım Şalteri

2130OGT1DRMM001 Besleme Tambur Otomatik Start

-27RL6 / 27.b.6 ARIZA RÖLESİ

-27RL1 / 27.b.1 OTOMATİK RÖLESİ

-27RL3 / 27.b.3 LCB ŞALTER KONUM RÖLESİ

140 / 27.a.5 / 27.a.4

141 /

148 / 27.b.3

27.b.7 24V_1

28.a.7 24V_1

140 RD 0,75mm²

141 RD 0,75mm²

142 RD 0,75mm²

143 RD 0,75mm²

144 RD 0,75mm²

VC RD 0,75mm²

148 RD 0,75mm²

-27X3

-27W4 LIHH 8x1

-27W5 LIHH 2x1

-27W6 LIH(St)CH 2x1

-27W4.1 +.B3&EFS1/ 32.a.8 /

-27W4.2 +.B3&EFS1/ 32.a.8 /

-27W4.3 +.B3&EFS1/ 32.a.9 /

-27W4.4 +.B3&EFS1/ 32.b.1 /

-27W4.5 +.B3&EFS1/ 32.b.1 /

-27W4.6 +.B3&EFS1/ 32.b.1 /

-27W4.7 +.B3&EFS1/ 32.b.1 /

-27W4.8 +.B3&EFS1/ 32.b.1 /

-27W5.1 +.B3&EFS1/ 39.a.7 /

-27W5.2 +.B3&EFS1/ 39.a.7 /

-27W6.1 +.B3&EFS1/ 55.2 /

-27W6.2 +.B3&EFS1/ 55.2 /

-27U1 / 27.a.0

10E +10V

10 +5V

2 AI

1 AI

MITSUBISHI ELECTRIC Control Circuit 2

4 2 ON OFF

FM F/C

COM SD'''

(+) AM

(-) 5'

Analog com 5

AI 4

BN 0,22mm²

WH 0,22mm²

27.b

Page: 27.c

| Çizen (Drawing) | Kontrol (Control) | | Kontrol (Control) | | Sayfa açıklaması (Page description) | Proje adı (Project name) | | |
|---|---|---|---|---|---|---|---|---|
| Necip SERT<br>Proje Tasarım | Elc. / Eln. Eng. Mehmet CAN<br>EMO Number : 34502 | ARKPAN imagineering solutions | Proje Sorumlusu<br>Cansu Ece YILDIRIM | Honeywell | Besleme Tambur<br>2130OGT1DRMM001 | ESAN Çine ÜYS 1.Faz_Öğütme1 | = | GB1 |
| | | | | | | | + | A3.B2 |
| | | | | | | | Next page: | 28.a |
| | | | | | | | Previous page: | 27.b |

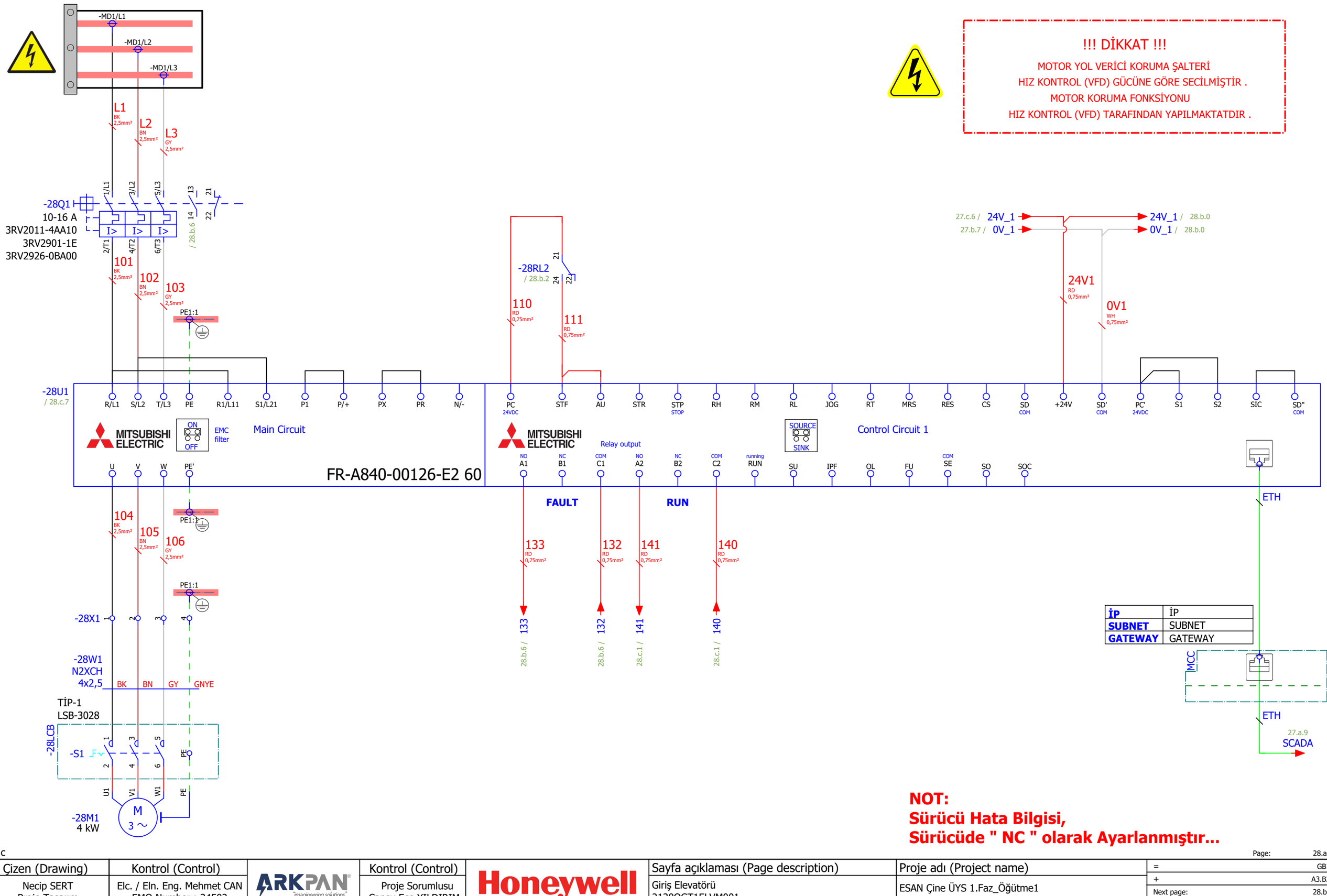




| Çizen (Drawing) | Kontrol (Control) | | Kontrol (Control) | | Sayfa açıklaması (Page description) | Proje adı (Project name) | | |
|---|---|---|---|---|---|---|---|---|
| Necip SERT<br>Proje Tasarım | Elc. / Eln. Eng. Mehmet CAN<br>EMO Number : 34502 | ARKPAN imagineering solutions | Proje Sorumlusu<br>Cansu Ece YILDIRIM | Honeywell | Giriş Elevatörü<br>2130OGT1ELVM001 | ESAN Çine ÜYS 1.Faz_Öğütme1 | = | GB1 |
| | | | | | | | + | A3.B2 |
| | | | | | | | Next page: | 28.b |
| | | | | | | | Previous page: | 27.c |

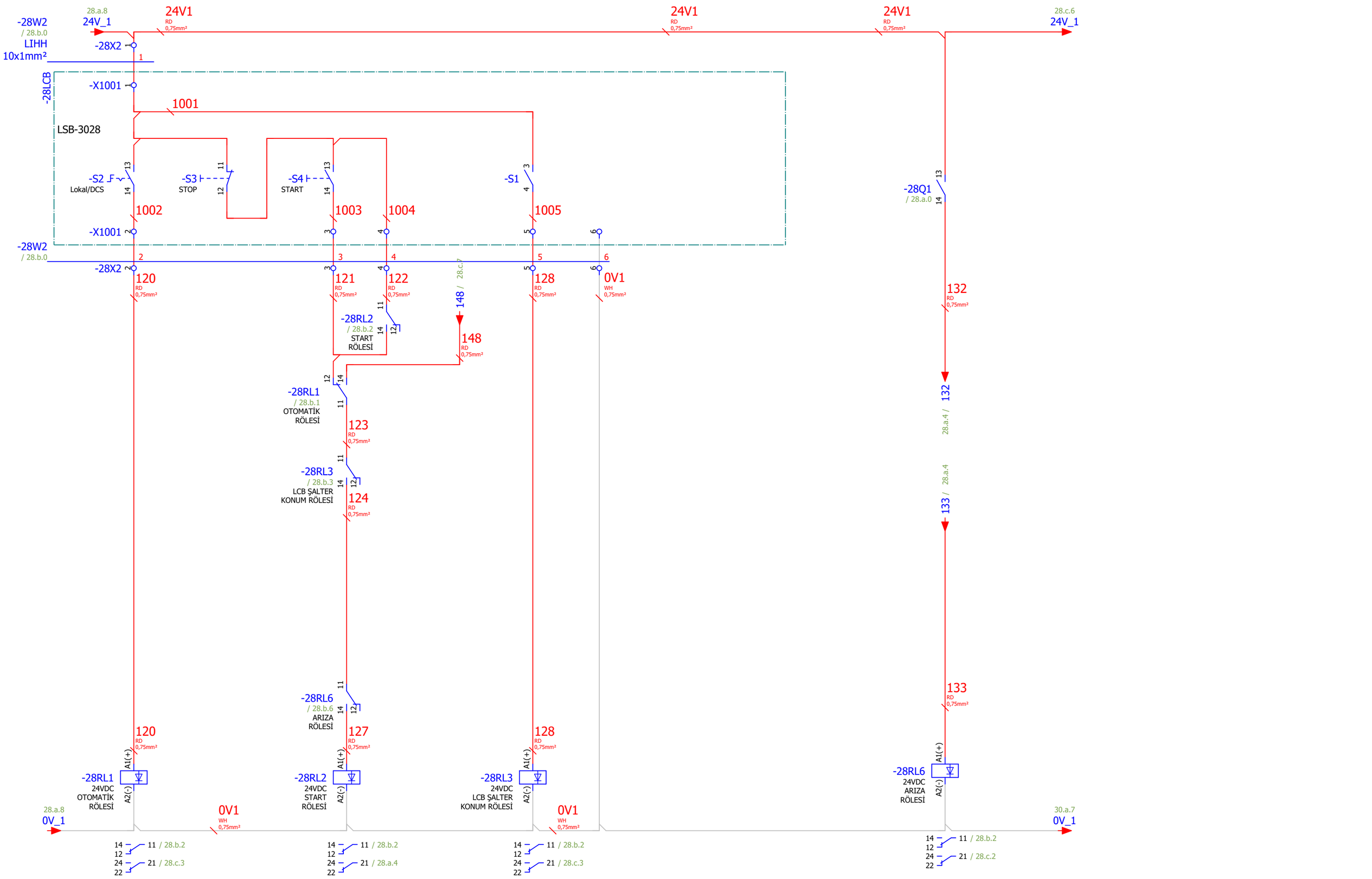


28.a

Page: 28.b

| Çizen (Drawing) | Kontrol (Control) | | Kontrol (Control) | | Sayfa açıklaması (Page description) | Proje adı (Project name) | | |
|---|---|---|---|---|---|---|---|---|
| Necip SERT<br>Proje Tasarım | Elc. / Eln. Eng. Mehmet CAN<br>EMO Number : 34502 | ARKPAN "imagineering solutions" | Proje Sorumlusu<br>Cansu Ece YILDIRIM | Honeywell | Giriş Elevatörü<br>2130OGT1ELVM001 | ESAN Çine ÜYS 1.Faz_Öğütme1 | = | GB1 |
| | | | | | | | + | A3.B2 |
| | | | | | | | Next page: | 28.c |
| | | | | | | | Previous page: | 28.a |

2130OGT1ELVM001 Giriş Elevatörü Çalıştı

2130OGT1ELVM001 Giriş Elevatörü Arıza

2130OGT1ELVM001 Giriş Elevatörü Lokal Remote

2130OGT1ELVM001 Giriş Elevatörü Bakım Şalteri

2130OGT1ELVM001 Giriş Elevatörü Otomatik Start

-28RL6 / 28.b.6 ARIZA RÖLESİ

-28RL1 / 28.b.1 OTOMATİK RÖLESİ

-28RL3 / 28.b.3 LCB ŞALTER KONUM RÖLESİ

140 / 28.a.5 / 141 / 28.a.4

28.b.7 24V_1 — 30.a.7 24V_1

148 / 28.b.3

-28U1 / 28.a.0

MITSUBISHI ELECTRIC Control Circuit 2

10E +10V, 10 +5V, 2 AI, 1 AI, 4 2 ON OFF

FM F/C, COM SD''', (+) AM, (-) 5', Analog com 5, AI 4

BN 0,22mm², WH 0,22mm²

140 RD 0,75mm² — -28X3 1 — -28W4 LIHH 8x1 1 — -28W4.1 — +.B38&EFS1/ 32.b.2 /

141 RD 0,75mm² — -28X3 2 — -28W4 LIHH 8x1 2 — -28W4.2 — +.B38&EFS1/ 32.b.2 /

142 RD 0,75mm² — -28X3 3 — -28W4 LIHH 8x1 3 — -28W4.3 — +.B38&EFS1/ 32.b.2 /

143 RD 0,75mm² — -28X3 4 — -28W4 LIHH 8x1 4 — -28W4.4 — +.B38&EFS1/ 32.b.3 /

144 RD 0,75mm² — -28X3 5 — -28W4 LIHH 8x1 5 — -28W4.5 — +.B38&EFS1/ 32.b.3 /

-28X3 6 — -28W4 LIHH 8x1 6 — -28W4.6 — +.B38&EFS1/ 32.b.3 /

-28X3 7 — -28W4 LIHH 8x1 7 — -28W4.7 — +.B38&EFS1/ 32.b.3 /

-28X3 8 — -28W4 LIHH 8x1 8 — -28W4.8 — +.B38&EFS1/ 32.b.3 /

VC RD 0,75mm² — -28W5 LIHH 2x1 1 — -28W5.1 — +.B38&EFS1/ 39.a.8 /

148 RD 0,75mm² — -28W5 LIHH 2x1 2 — -28W5.2 — +.B38&EFS1/ 39.a.8 /

-28W6 LIH(St)CH 2x1 1 — -28W6.1 — +.B38&EFS1/ 55.3 /

-28W6 LIH(St)CH 2x1 2 — -28W6.2 — +.B38&EFS1/ 55.3 /



| Çizen (Drawing) | Kontrol (Control) | | Kontrol (Control) | | Sayfa açıklaması (Page description) | Proje adı (Project name) | |
|---|---|---|---|---|---|---|---|
| Necip SERT<br>Proje Tasarım | Elc. / Eln. Eng. Mehmet CAN<br>EMO Number : 34502 | ARKPAN imagineering solutions | Proje Sorumlusu<br>Cansu Ece YILDIRIM | Honeywell | Giriş Elevatörü<br>2130OGT1ELVM001 | ESAN Çine ÜYS 1.Faz_Öğütme1 | =<br>+<br>Next page:<br>Previous page: |

GB1
A3.B2
30.a
28.b

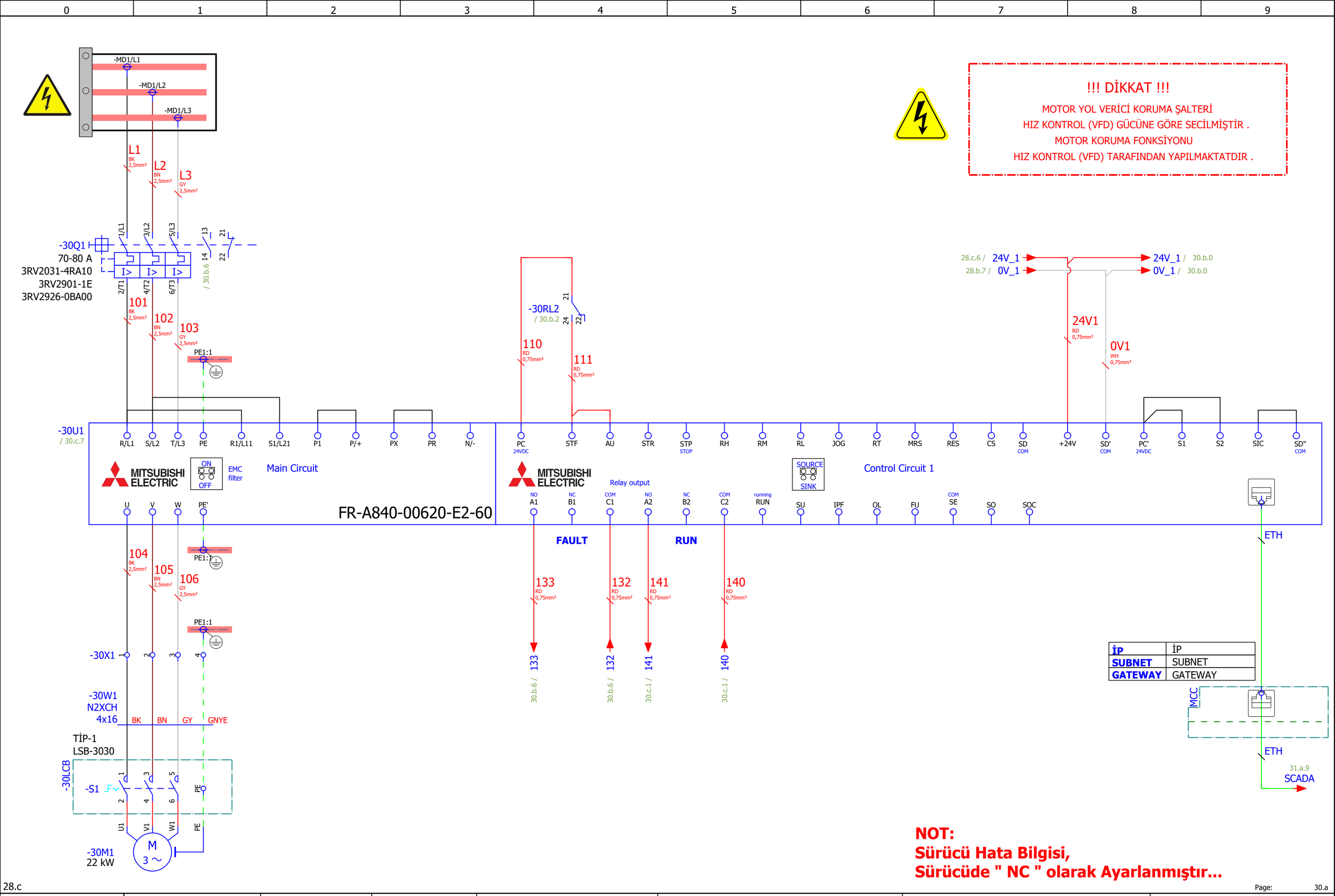


28.c

Page: 30.a

| Çizen (Drawing) | Kontrol (Control) | | Kontrol (Control) | | Sayfa açıklaması (Page description) | Proje adı (Project name) | | |
|---|---|---|---|---|---|---|---|---|
| Necip SERT<br>Proje Tasarım | Elc. / Eln. Eng. Mehmet CAN<br>EMO Number : 34502 | ARKPAN imagineering solutions | Proje Sorumlusu<br>Cansu Ece YILDIRIM | Honeywell | Değirmen Filtresi<br>2130OGT1FANM001 | ESAN Çine ÜYS 1.Faz_Öğütme1 | = | GB1 |
| | | | | | | | + | A3.B2 |
| | | | | | | | Next page: | 30.b |
| | | | | | | | Previous page: | 28.c |

-30W2 / 30.b.0 LIHH 10x1mm²

30.a.8 24V_1 — 24V1 RD 0,75mm² — -30X2 1 — 1

-30LCB

-X1001 1 — 1001

LSB-3030

-S2 Lokal/DCS (13/14) — -S3 STOP (11/12) — -S4 START (13/14) — -S1 (3/4)

1002 — 1003 — 1004 — 1005

-X1001 2 3 4 5 6

-30W2 / 30.b.0 — 2 3 4 5 6

-30X2 2 3 4 5 6

120 RD 0,75mm² — 121 RD 0,75mm² — 122 RD 0,75mm² — 128 RD 0,75mm² — 0V1 WH 0,75mm²

148 / 30.c.7

-30RL2 / 30.b.2 START RÖLESİ (11/14, 12)

148 RD 0,75mm²

-30RL1 / 30.b.1 OTOMATİK RÖLESİ (12/14, 11)

123 RD 0,75mm²

-30RL3 / 30.b.3 LCB ŞALTER KONUM RÖLESİ (11/14, 12)

124 RD 0,75mm²

24V1 RD 0,75mm² — 24V1 RD 0,75mm² — 24V1 RD 0,75mm² — 30.c.6 24V_1

-30Q1 / 30.a.0 (13/14)

132 RD 0,75mm² / 132 / 30.a.4

30.a.4 / 133

133 RD 0,75mm²

-30RL6 / 30.b.6 ARIZA RÖLESİ (11/14, 12)

127 RD 0,75mm²

120 RD 0,75mm² → -30RL1 24VDC OTOMATİK RÖLESİ (A1(+), A2(-))

128 RD 0,75mm² → -30RL3 24VDC LCB ŞALTER KONUM RÖLESİ (A1(+), A2(-))

127 RD 0,75mm² → -30RL2 24VDC START RÖLESİ (A1(+), A2(-))

133 RD 0,75mm² → -30RL6 24VDC ARIZA RÖLESİ (A1(+), A2(-))

30.a.8 0V_1 — 0V1 WH 0,75mm² — 31.a.7 0V_1

-30RL1: 14 — 11 / 30.b.2; 12; 24 — 21 / 30.c.3; 22

-30RL2: 14 — 11 / 30.b.2; 12; 24 — 21 / 30.a.4; 22

-30RL3: 14 — 11 / 30.b.2; 12; 24 — 21 / 30.c.3; 22

-30RL6: 14 — 11 / 30.b.2; 12; 24 — 21 / 30.c.2; 22

30.a

Page: 30.b

| Çizen (Drawing) | Kontrol (Control) | | Kontrol (Control) | | Sayfa açıklaması (Page description) | Proje adı (Project name) | | |
|---|---|---|---|---|---|---|---|---|
| Necip SERT<br>Proje Tasarım | Elc. / Eln. Eng. Mehmet CAN<br>EMO Number : 34502 | ARKPAN "imagineering solutions" | Proje Sorumlusu<br>Cansu Ece YILDIRIM | Honeywell | Değirmen Filtresi<br>2130OGT1FANM001 | ESAN Çine ÜYS 1.Faz_Öğütme1 | = | GB1 |
| | | | | | | | + | A3.B2 |
| | | | | | | | Next page: | 30.c |
| | | | | | | | Previous page: | 30.a |

2130OGT1FANM001 Değirmen Filtresi Çalıştı

2130OGT1FANM001 Değirmen Filtresi Arıza

2130OGT1FANM001 Değirmen Filtresi Lokal Remote

2130OGT1FANM001 Değirmen Filtresi Bakım Şalteri

2130OGT1FANM001 Değirmen Filtresi Otomatik Start

-30U1
/ 30.a.0

10E +10V | 10 +5V | 2 AI | 1 AI

MITSUBISHI ELECTRIC Control Circuit 2

4 2 ON OFF

FM F/C | COM SD''' | (+) AM | (-) 5' | Analog com 5 | AI 4

BN 0,22mm² | WH 0,22mm²

140 / 30.a.5 / 141 / 30.a.4

-30RL6 / 30.b.6 ARIZA RÖLESİ
-30RL1 / 30.b.1 OTOMATİK RÖLESİ
-30RL3 / 30.b.3 LCB ŞALTER KONUM RÖLESİ
21 | 24 | 22

140 RD 0,75mm² | 141 RD 0,75mm² | 142 RD 0,75mm² | 143 RD 0,75mm² | 144 RD 0,75mm²

-30X3 1 2 3 4 5 6 7 8

-30W4 LIHH 8x1 1 2 3 4 5 6 7 8

30.b.7 24V_1 | 31.a.7 24V_1

VC RD 0,75mm² | 148 / 30.b.3 148 RD 0,75mm²

-30W5 LIHH 2x1 1 2

-30W6 LIH(St)CH 2x1 1 2

-30W4.1 / +.B38&EFS1/ 32.b.6 /
-30W4.2 / +.B38&EFS1/ 32.b.6 /
-30W4.3 / +.B38&EFS1/ 32.b.7 /
-30W4.4 / +.B38&EFS1/ 32.b.7 /
-30W4.5 / +.B38&EFS1/ 32.b.8 /
-30W4.6 / +.B38&EFS1/ 32.b.8 /
-30W4.7 / +.B38&EFS1/ 32.b.7 /
-30W4.8 / +.B38&EFS1/ 32.b.7 /
-30W5.1 / +.B38&EFS1/ 39.b.1 /
-30W5.2 / +.B38&EFS1/ 39.b.2 /
-30W6.1 / +.B38&EFS1/ 55.5 /
-30W6.2 / +.B38&EFS1/ 55.5 /



| Çizen (Drawing) | Kontrol (Control) | | Kontrol (Control) | | Sayfa açıklaması (Page description) | Proje adı (Project name) | | |
|---|---|---|---|---|---|---|---|---|
| Necip SERT<br>Proje Tasarım | Elc. / Eln. Eng. Mehmet CAN<br>EMO Number : 34502 | ARKPAN imagineering solutions | Proje Sorumlusu<br>Cansu Ece YILDIRIM | Honeywell | Değirmen Filtresi<br>2130OGT1FANM001 | ESAN Çine ÜYS 1.Faz_Öğütme1 | =<br>+<br>Next page:<br>Previous page: | GB1<br>A3.B2<br>31.a<br>30.b |

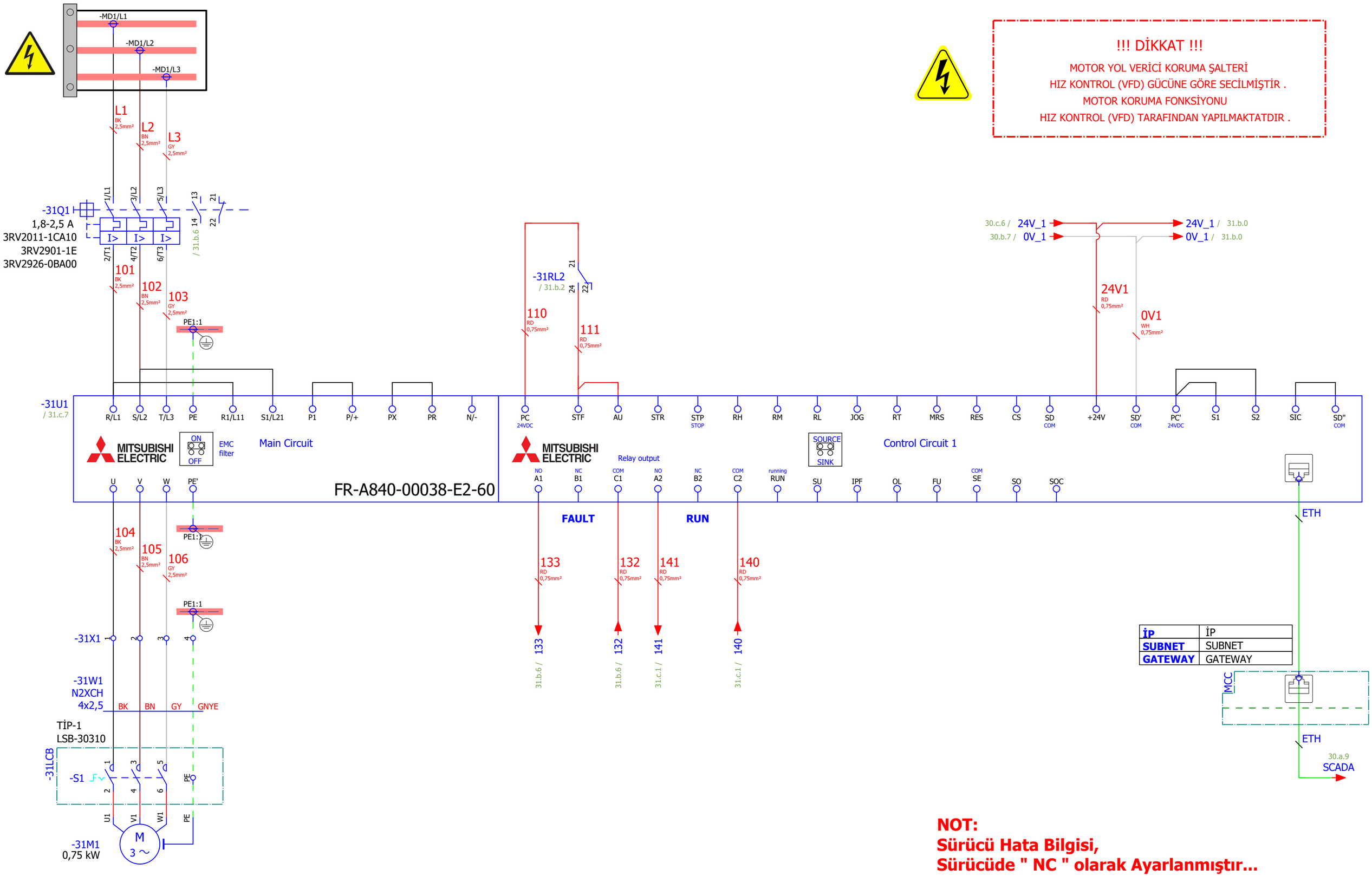


!!! DİKKAT !!!

MOTOR YOL VERİCİ KORUMA ŞALTERİ
HIZ KONTROL (VFD) GÜCÜNE GÖRE SECİLMİŞTİR .
MOTOR KORUMA FONKSİYONU
HIZ KONTROL (VFD) TARAFINDAN YAPILMAKTATDIR .

**NOT:**
**Sürücü Hata Bilgisi,**
**Sürücüde " NC " olarak Ayarlanmıştır...**

30.c

Page: 31.a

| Çizen (Drawing) | Kontrol (Control) | | Kontrol (Control) | | Sayfa açıklaması (Page description) | Proje adı (Project name) | | |
|---|---|---|---|---|---|---|---|---|
| Necip SERT<br>Proje Tasarım | Elc. / Eln. Eng. Mehmet CAN<br>EMO Number : 34502 | ARKPAN imagineering solutions | Proje Sorumlusu<br>Cansu Ece YILDIRIM | Honeywell | Değirmen Filtre Çıkış Rotary Valf<br>2130OGT1VLVM001 | ESAN Çine ÜYS 1.Faz_Öğütme1 | = | GB1 |
| | | | | | | | + | A3.B2 |
| | | | | | | | Next page: | 31.b |
| | | | | | | | Previous page: | 30.c |

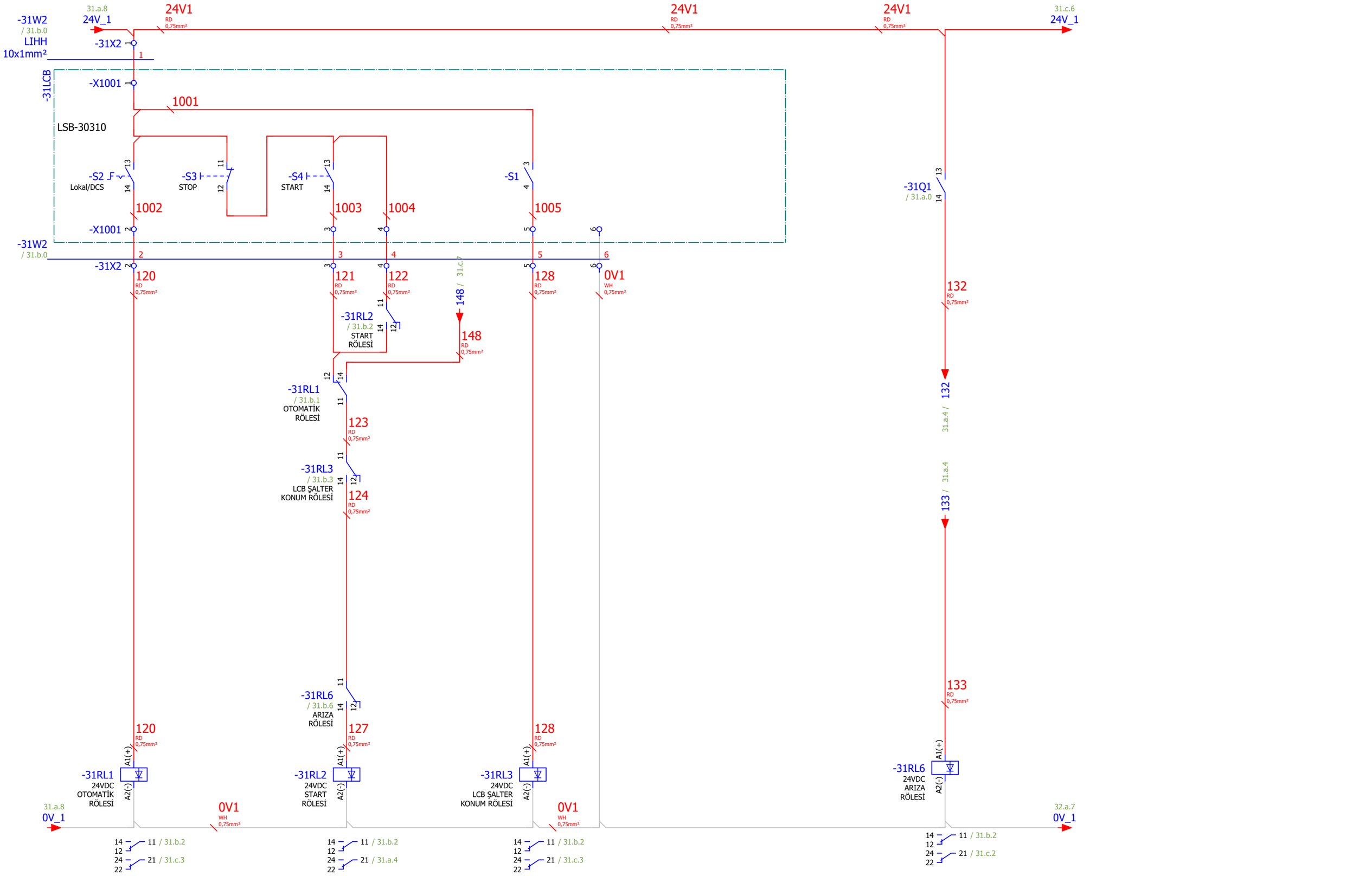




| Çizen (Drawing) | Kontrol (Control) | | Kontrol (Control) | | Sayfa açıklaması (Page description) | Proje adı (Project name) | | |
|---|---|---|---|---|---|---|---|---|
| Necip SERT<br>Proje Tasarım | Elc. / Eln. Eng. Mehmet CAN<br>EMO Number : 34502 | ARKPAN "imagineering solutions" | Proje Sorumlusu<br>Cansu Ece YILDIRIM | Honeywell | Değirmen Filtre Çıkış Rotary Valf<br>2130OGT1VLVM001 | ESAN Çine ÜYS 1.Faz_Öğütme1 | = | GB1 |
| | | | | | | | + | A3.B2 |
| | | | | | | | Next page: | 31.c |
| | | | | | | | Previous page: | 31.a |

| 0 | 1 | 2 | 3 | 4 | 5 | 6 | 7 | 8 | 9 |
|---|---|---|---|---|---|---|---|---|---|

**2130OGT1VLVM001**
**Değirmen Filtre Çıkış Rotary Valf**
**Çalıştı**

**2130OGT1VLVM001**
**Değirmen Filtre Çıkış Rotary Valf**
**Arıza**

**2130OGT1VLVM001**
**Değirmen Filtre Çıkış Rotary Valf**
**Lokal Remote**

**2130OGT1VLVM001**
**Değirmen Filtre Çıkış Rotary Valf**
**Bakım Şalteri**

**2130OGT1VLVM001**
**Değirmen Filtre Çıkış Rotary Valf**
**Otomatik Start**

-31U1
/ 31.a.0

10E +10V | 10 +5V | 2 AI | 1 AI

MITSUBISHI ELECTRIC — Control Circuit 2

4 2 ON OFF

FM F/C | COM SD''' | (+) AM | (-) 5' | Analog com 5 | AI 4

BN 0,22mm² — WH 0,22mm²

140 / 31.a.5 — 141 / 31.a.4

-31RL6 / 31.b.6 ARIZA RÖLESİ
-31RL1 / 31.b.1 OTOMATİK RÖLESİ
-31RL3 / 31.b.3 LCB ŞALTER KONUM RÖLESİ

21 — 24 — 22

31.b.7 24V_1 — 32.a.7 24V_1

148 / 31.b.3

140 RD 0,75mm² — 141 RD 0,75mm² — 142 RD 0,75mm² — 143 RD 0,75mm² — 144 RD 0,75mm² — VC RD 0,75mm² — 148 RD 0,75mm²

-31X3 1 2 3 4 5 6 7 8 9 10 11 12

-31W4 LIHH 8x1 — 1 2 3 4 5 6 7 8

-31W5 LIHH 2x1 — 1 2

-31W6 LIH(St)CH 2x1 — 1 2

-31W4.1 +.B3&EFS1/ 33.a.0 /
-31W4.2 +.B3&EFS1/ 33.a.1 /
-31W4.3 +.B3&EFS1/ 33.a.1 /
-31W4.4 +.B3&EFS1/ 33.a.2 /
-31W4.5 +.B3&EFS1/ 33.a.2 /
-31W4.6 +.B3&EFS1/ 33.a.2 /
-31W4.7 +.B3&EFS1/ 33.a.2 /
-31W4.8 +.B3&EFS1/ 33.a.2 /
-31W5.1 +.B3&EFS1/ 39.b.3 /
-31W5.2 +.B3&EFS1/ 39.b.3 /
-31W6.1 +.B3&EFS1/ 55.6 /
-31W6.2 +.B3&EFS1/ 55.6 /



| Çizen (Drawing) | Kontrol (Control) | | Kontrol (Control) | | Sayfa açıklaması (Page description) | Proje adı (Project name) | | |
|---|---|---|---|---|---|---|---|---|
| Necip SERT<br>Proje Tasarım | Elc. / Eln. Eng. Mehmet CAN<br>EMO Number : 34502 | ARKPAN imagineering solutions | Proje Sorumlusu<br>Cansu Ece YILDIRIM | Honeywell | Değirmen Filtre Çıkış Rotary Valf<br>2130OGT1VLVM001 | ESAN Çine ÜYS 1.Faz_Öğütme1 | = | GB1 |
| | | | | | | | + | A3.B2 |
| | | | | | | | Next page: | 32.a |
| | | | | | | | Previous page: | 31.b |

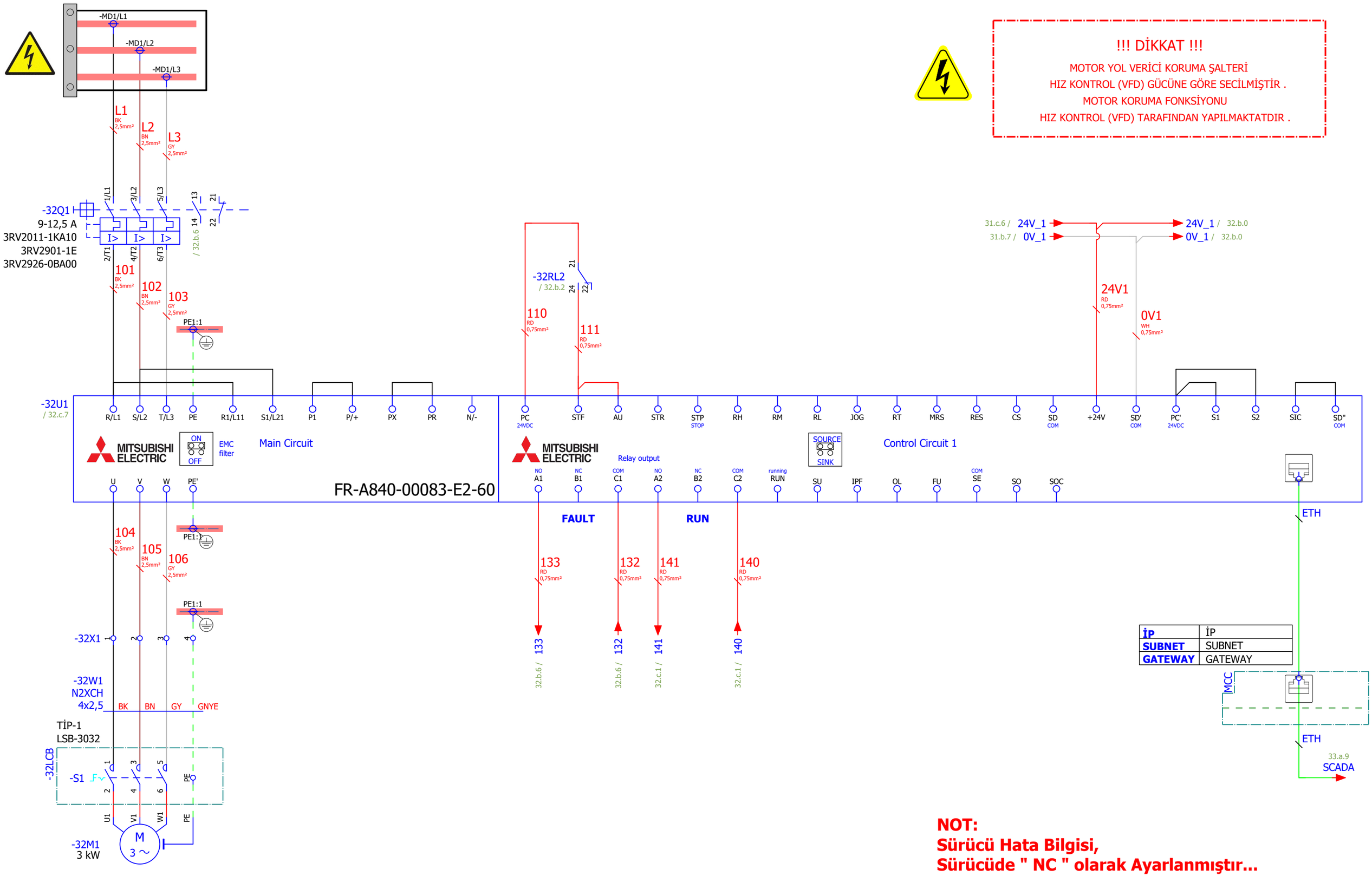


!!! DİKKAT !!!

MOTOR YOL VERİCİ KORUMA ŞALTERİ
HIZ KONTROL (VFD) GÜCÜNE GÖRE SECİLMİŞTİR .
MOTOR KORUMA FONKSİYONU
HIZ KONTROL (VFD) TARAFINDAN YAPILMAKTATDIR .

**NOT:**
**Sürücü Hata Bilgisi,**
**Sürücüde " NC " olarak Ayarlanmıştır...**



| Çizen (Drawing) | Kontrol (Control) | | Kontrol (Control) | | Sayfa açıklaması (Page description) | Proje adı (Project name) | | |
|---|---|---|---|---|---|---|---|---|
| Necip SERT<br>Proje Tasarım | Elc. / Eln. Eng. Mehmet CAN<br>EMO Number : 34502 | ARKPAN imagineering solutions | Proje Sorumlusu<br>Cansu Ece YILDIRIM | Honeywell | Değirmen Filtre Çıkış Helezon<br>2130OGT1SCFM001 | ESAN Çine ÜYS 1.Faz_Öğütme1 | = | GB1 |
| | | | | | | | + | A3.B2 |
| | | | | | | | Next page: | 32.b |
| | | | | | | | Previous page: | 31.c |

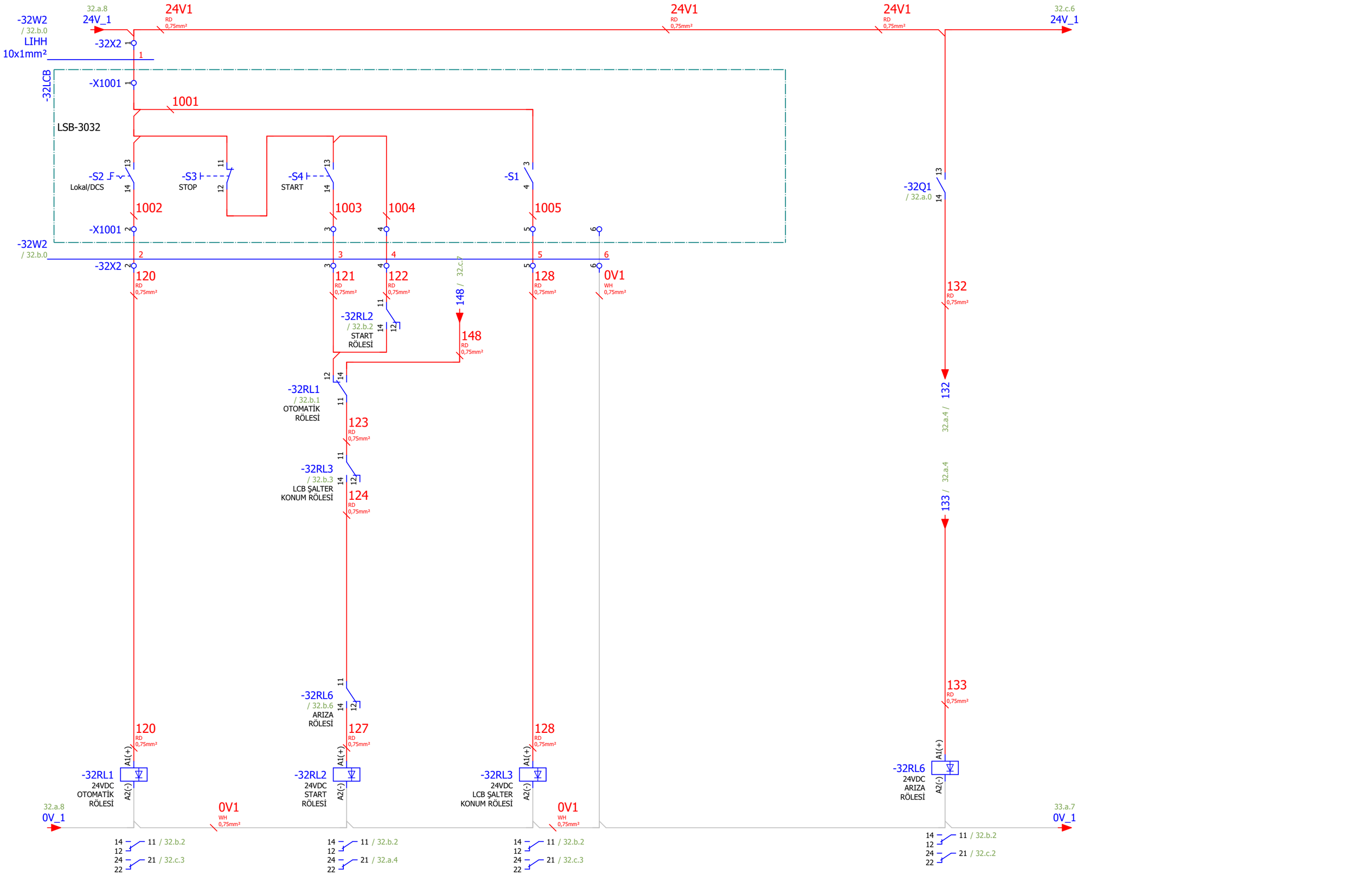


32.a

Page: 32.b

| Çizen (Drawing) | Kontrol (Control) | | Kontrol (Control) | | Sayfa açıklaması (Page description) | Proje adı (Project name) | | |
|---|---|---|---|---|---|---|---|---|
| Necip SERT<br>Proje Tasarım | Elc. / Eln. Eng. Mehmet CAN<br>EMO Number : 34502 | ARKPAN "imagineering solutions" | Proje Sorumlusu<br>Cansu Ece YILDIRIM | Honeywell | Değirmen Filtre Çıkış Helezon<br>2130OGT1SCFM001 | ESAN Çine ÜYS 1.Faz_Öğütme1 | = | GB1 |
| | | | | | | | + | A3.B2 |
| | | | | | | | Next page: | 32.c |
| | | | | | | | Previous page: | 32.a |

2130OGT1SCFM001
Değirmen Filtre Çıkış Helezon
Çalıştı

2130OGT1SCFM001
Değirmen Filtre Çıkış Helezon
Arıza

2130OGT1SCFM001
Değirmen Filtre Çıkış Helezon
Lokal Remote

2130OGT1SCFM001
Değirmen Filtre Çıkış Helezon
Bakım Şalteri

2130OGT1SCFM001
Değirmen Filtre Çıkış Helezon
Otomatik Start

-32U1
/ 32.a.0

10E +10V
10 +5V
2 AI
1 AI
4 2
ON
OFF
MITSUBISHI ELECTRIC
Control Circuit 2
FM F/C
COM SD'''
(+) AM
(-) 5'
Analog com 5
AI 4

BN 0,22mm²
WH 0,22mm²

140 / 32.a.5
141 / 32.a.4

-32RL6
/ 32.b.6
ARIZA RÖLESİ
-32RL1
/ 32.b.1
OTOMATİK RÖLESİ
-32RL3
/ 32.b.3
LCB ŞALTER KONUM RÖLESİ
21 24 22

32.b.7 24V_1
33.a.7 24V_1

148 / 32.b.3

140 RD 0,75mm²
141 RD 0,75mm²
142 RD 0,75mm²
143 RD 0,75mm²
144 RD 0,75mm²
VC RD 0,75mm²
148 RD 0,75mm²

-32X3 1 2 3 4 5 6 7 8 9 10 11 12

-32W4
LIHH
8x1
1 2 3 4 5 6 7 8

-32W5
LIHH
2x1
1 2

-32W6
LIH(St)CH
2x1
1 2

-32W4.1 +.B38&EFS1/ 33.a.3 /
-32W4.2 +.B38&EFS1/ 33.a.3 /
-32W4.3 +.B38&EFS1/ 33.a.3 /
-32W4.4 +.B38&EFS1/ 33.a.4 /
-32W4.5 +.B38&EFS1/ 33.a.4 /
-32W4.6 +.B38&EFS1/ 33.a.4 /
-32W4.7 +.B38&EFS1/ 33.a.4 /
-32W4.8 +.B38&EFS1/ 33.a.4 /
-32W5.1 +.B38&EFS1/ 39.b.4 /
-32W5.2 +.B38&EFS1/ 39.b.4 /
-32W6.1 +.B38&EFS1/ 55.7 /
-32W6.2 +.B38&EFS1/ 55.8 /



| Çizen (Drawing) | Kontrol (Control) | | Kontrol (Control) | | Sayfa açıklaması (Page description) | Proje adı (Project name) | | |
|---|---|---|---|---|---|---|---|---|
| Necip SERT<br>Proje Tasarım | Elc. / Eln. Eng. Mehmet CAN<br>EMO Number : 34502 | ARKPAN imagineering solutions | Proje Sorumlusu<br>Cansu Ece YILDIRIM | Honeywell | Değirmen Filtre Çıkış Helezon<br>2130OGT1SCFM001 | ESAN Çine ÜYS 1.Faz_Öğütme1 | = | GB1 |
| | | | | | | | + | A3.B2 |
| | | | | | | | Next page: | 33.a |
| | | | | | | | Previous page: | 32.b |

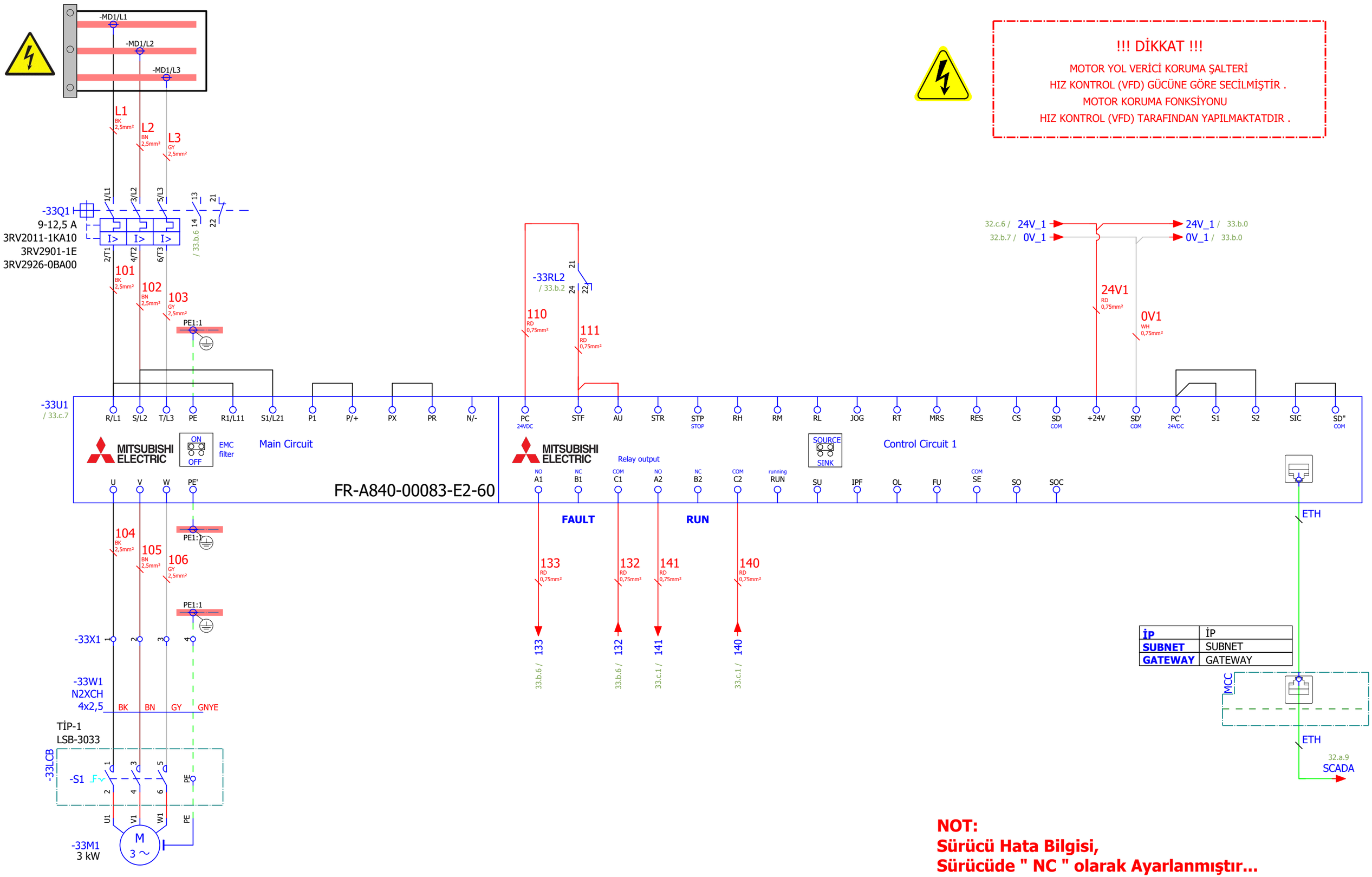


!!! DİKKAT !!!

MOTOR YOL VERİCİ KORUMA ŞALTERİ
HIZ KONTROL (VFD) GÜCÜNE GÖRE SECİLMİŞTİR .
MOTOR KORUMA FONKSİYONU
HIZ KONTROL (VFD) TARAFINDAN YAPILMAKTATDIR .

**NOT:**
**Sürücü Hata Bilgisi,**
**Sürücüde " NC " olarak Ayarlanmıştır...**



| Çizen (Drawing) | Kontrol (Control) | | Kontrol (Control) | | Sayfa açıklaması (Page description) | Proje adı (Project name) | | |
|---|---|---|---|---|---|---|---|---|
| Necip SERT<br>Proje Tasarım | Elc. / Eln. Eng. Mehmet CAN<br>EMO Number : 34502 | ARKPAN imagineering solutions | Proje Sorumlusu<br>Cansu Ece YILDIRIM | Honeywell | ASP Çıkış Filtre Rotary Valf + Değirmen Geri Dönüş<br>2130OGT1VLVM002 | ESAN Çine ÜYS 1.Faz_Öğütme1 | = | GB1 |
| | | | | | | | + | A3.B2 |
| | | | | | | | Next page: | 33.b |
| | | | | | | | Previous page: | 32.c |

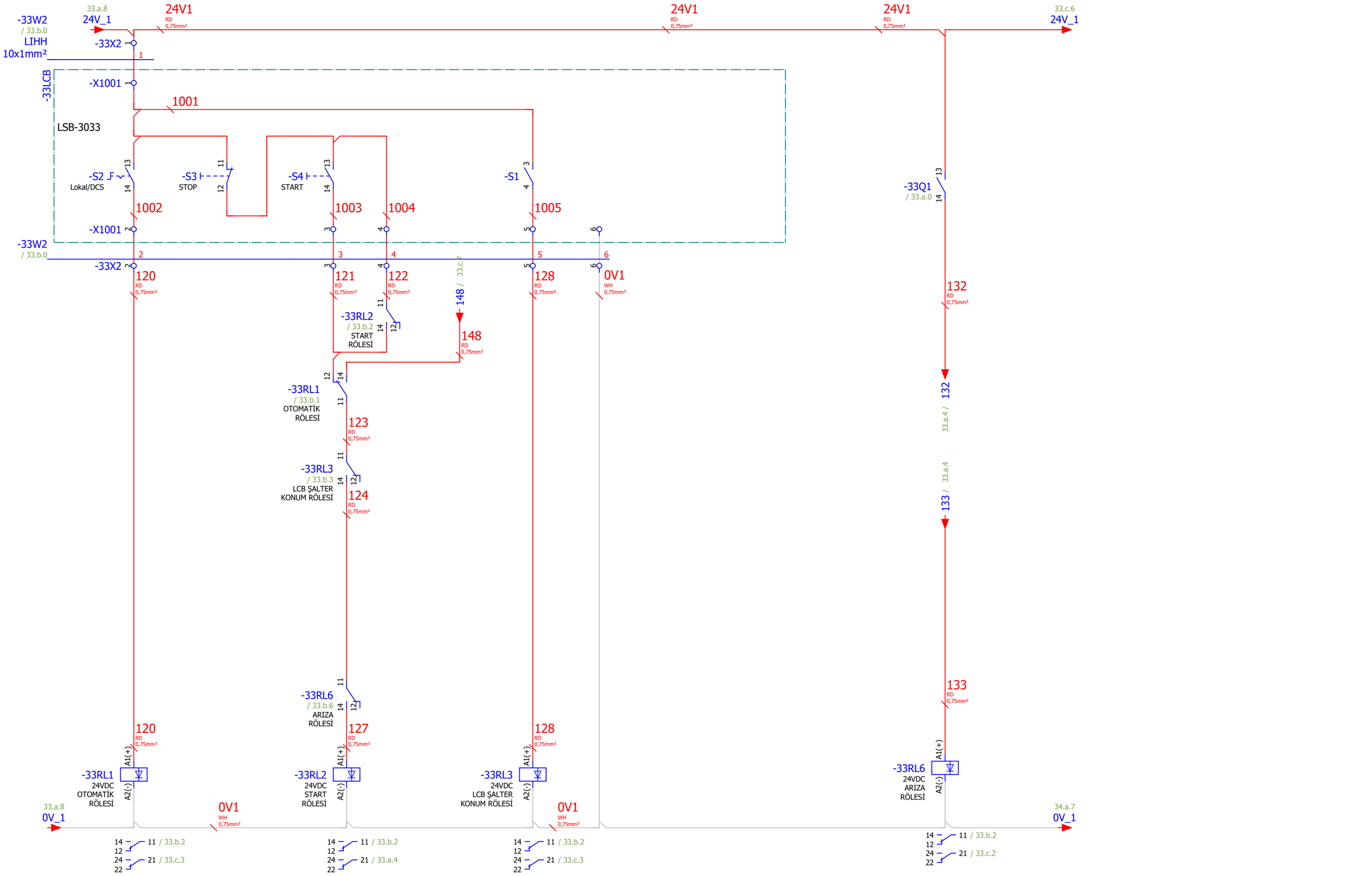


33.a

Page: 33.b

| Çizen (Drawing) | Kontrol (Control) | | Kontrol (Control) | | Sayfa açıklaması (Page description) | Proje adı (Project name) | | |
|---|---|---|---|---|---|---|---|---|
| Necip SERT<br>Proje Tasarım | Elc. / Eln. Eng. Mehmet CAN<br>EMO Number : 34502 | ARKPAN imagineering solutions | Proje Sorumlusu<br>Cansu Ece YILDIRIM | Honeywell | ASP Çıkış Filtre Rotary Valf + Değirmen Geri Dönüş<br>2130OGT1VLVM002 | ESAN Çine ÜYS 1.Faz_Öğütme1 | = | GB1 |
| | | | | | | | + | A3.B2 |
| | | | | | | | Next page: | 33.c |
| | | | | | | | Previous page: | 33.a |

| 0 | 1 | 2 | 3 | 4 | 5 | 6 | 7 | 8 | 9 |
|---|---|---|---|---|---|---|---|---|---|

2130OGT1VLVM002
ASP Çıkış Filtre Rotary Valf + Değirmen Geri Dönüş
Çalıştı

2130OGT1VLVM002
ASP Çıkış Filtre Rotary Valf + Değirmen Geri Dönüş
Arıza

2130OGT1VLVM002
ASP Çıkış Filtre Rotary Valf + Değirmen Geri Dönüş
Lokal Remote

2130OGT1VLVM002
ASP Çıkış Filtre Rotary Valf + Değirmen Geri Dönüş
Bakım Şalteri

2130OGT1VLVM002
ASP Çıkış Filtre Rotary Valf + Değirmen Geri Dönüş
Otomatik Start

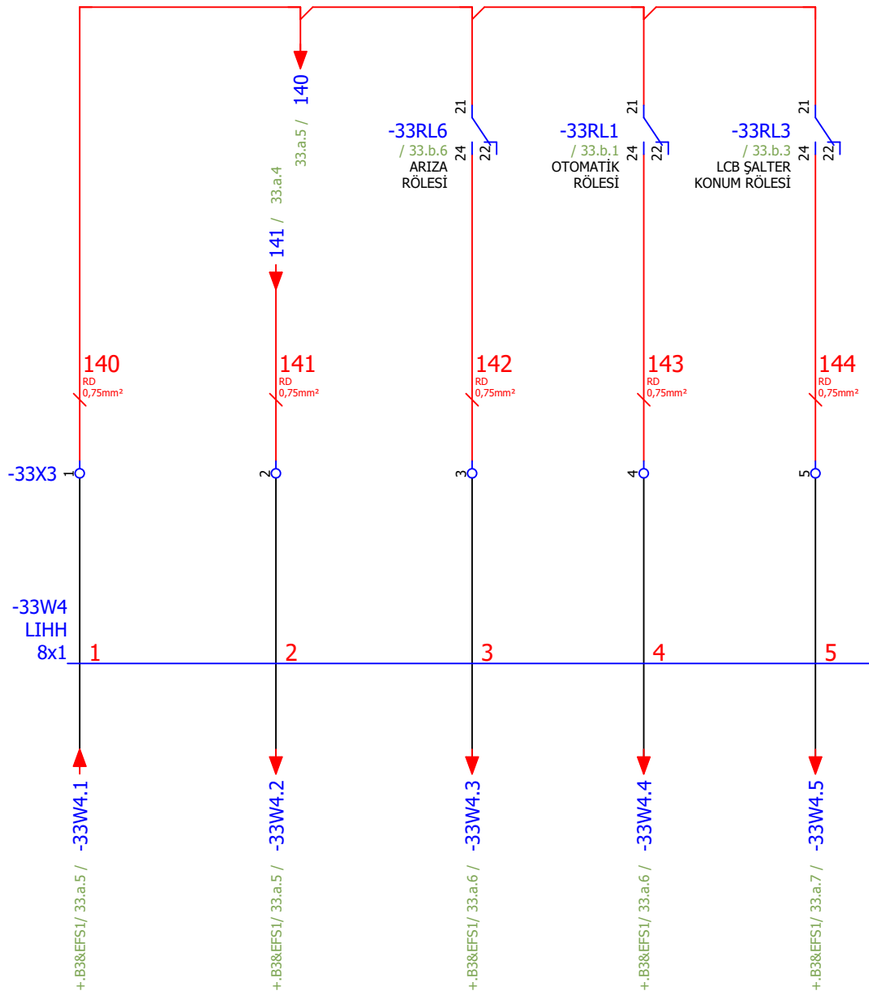


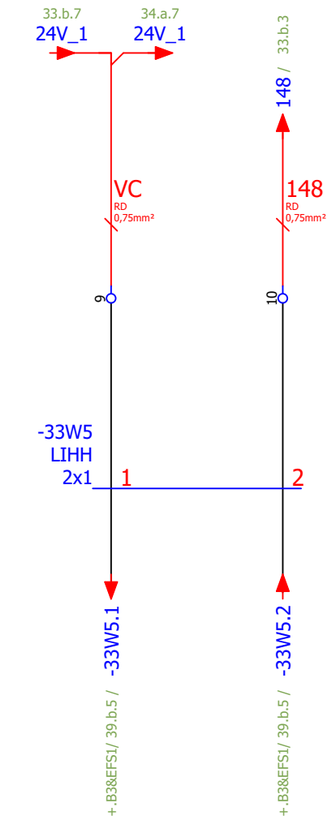


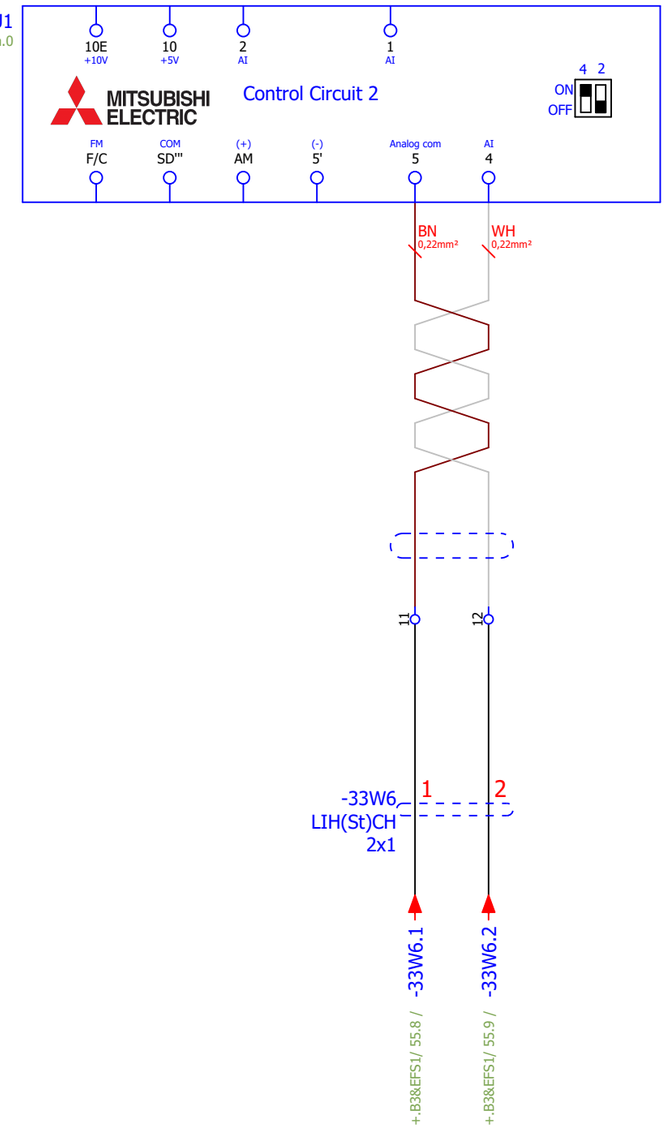


33.b

Page: 33.c

| Çizen (Drawing) | Kontrol (Control) | | Kontrol (Control) | | Sayfa açıklaması (Page description) | Proje adı (Project name) | | |
|---|---|---|---|---|---|---|---|---|
| Necip SERT<br>Proje Tasarım | Elc. / Eln. Eng. Mehmet CAN<br>EMO Number : 34502 | ARKPAN imagineering solutions | Proje Sorumlusu<br>Cansu Ece YILDIRIM | Honeywell | ASP Çıkış Filtre Rotary Valf + Değirmen Geri Dönüş<br>2130OGT1VLVM002 | ESAN Çine ÜYS 1.Faz_Öğütme1 | =<br>+<br>Next page:<br>Previous page: | GB1<br>A3.B2<br>34.a<br>33.b |

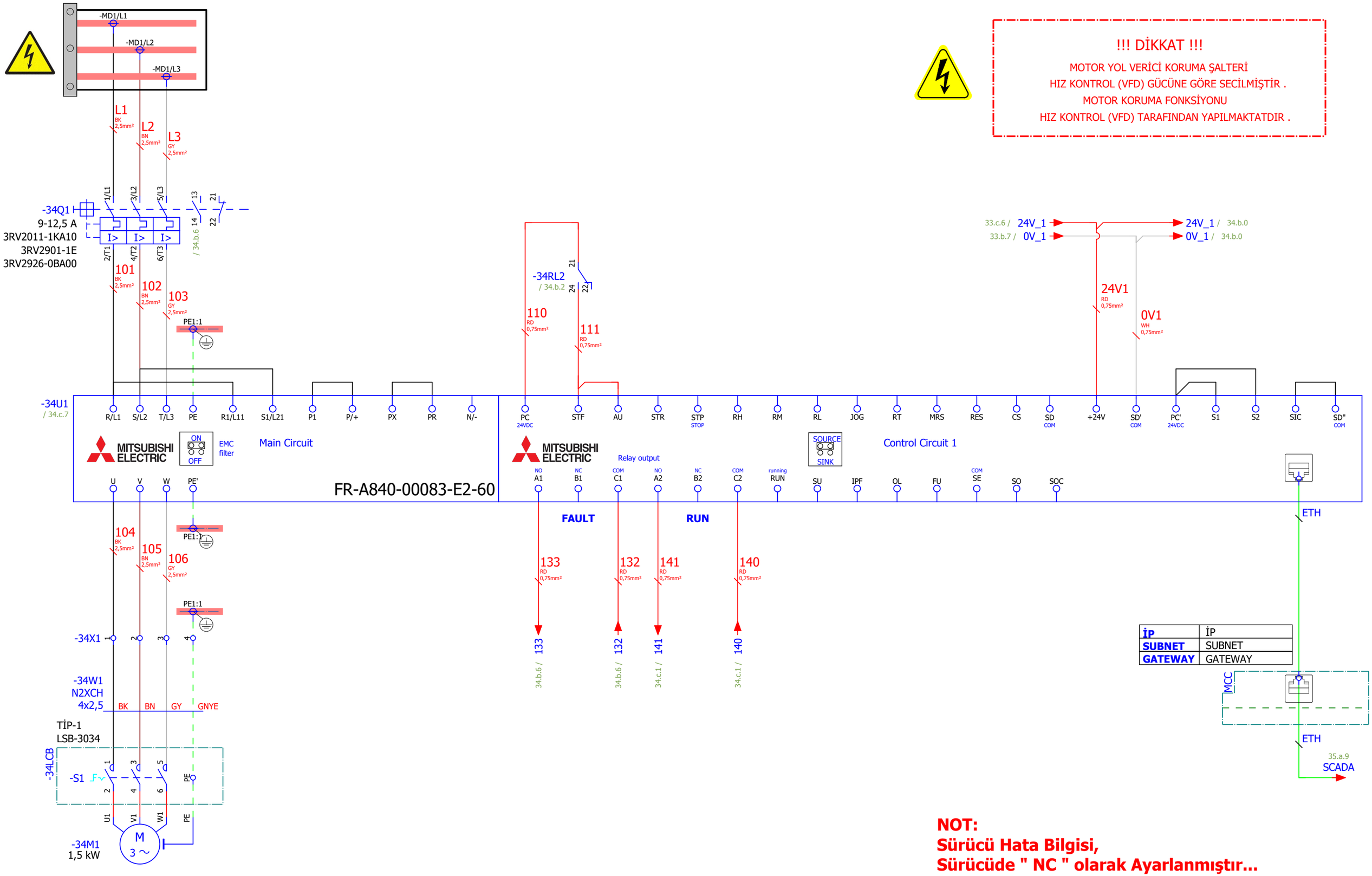


33.c

Page: 34.a

| Çizen (Drawing) | Kontrol (Control) | | Kontrol (Control) | | Sayfa açıklaması (Page description) | Proje adı (Project name) | | |
|---|---|---|---|---|---|---|---|---|
| Necip SERT<br>Proje Tasarım | Elc. / Eln. Eng. Mehmet CAN<br>EMO Number : 34502 | ARKPAN imagineering solutions | Proje Sorumlusu<br>Cansu Ece YILDIRIM | Honeywell | Değirmen Çıkış Helezon<br>2130OGT1SCFM002 | ESAN Çine ÜYS 1.Faz_Öğütme1 | = | GB1 |
| | | | | | | | + | A3.B2 |
| | | | | | | | Next page: | 34.b |
| | | | | | | | Previous page: | 33.c |

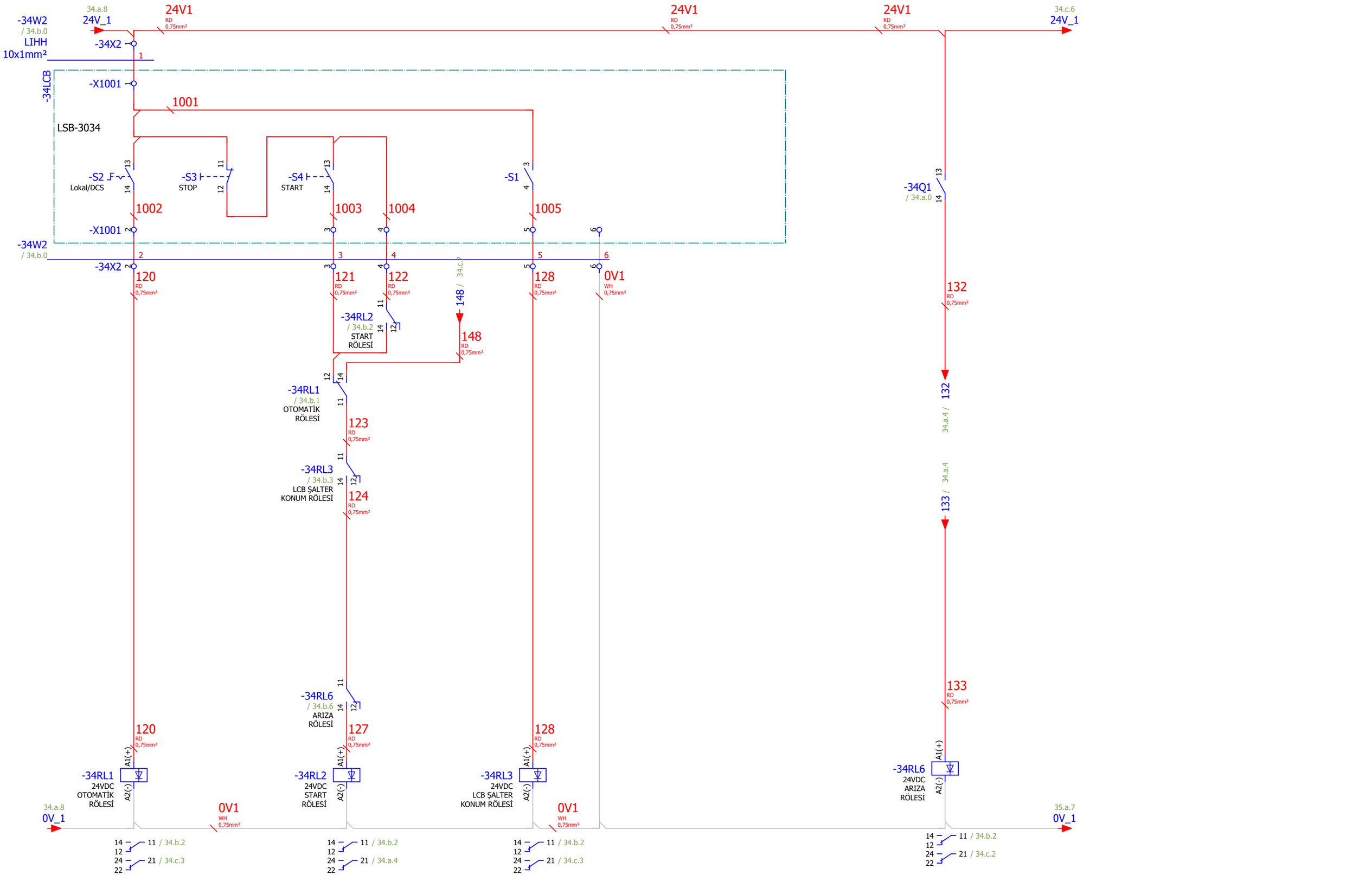


34.a

Page: 34.b

| Çizen (Drawing) | Kontrol (Control) | | Kontrol (Control) | | Sayfa açıklaması (Page description) | Proje adı (Project name) | | |
|---|---|---|---|---|---|---|---|---|
| Necip SERT<br>Proje Tasarım | Elc. / Eln. Eng. Mehmet CAN<br>EMO Number : 34502 | ARKPAN "imagineering solutions" | Proje Sorumlusu<br>Cansu Ece YILDIRIM | Honeywell | Değirmen Çıkış Helezon<br>2130OGT1SCFM002 | ESAN Çine ÜYS 1.Faz_Öğütme1 | = | GB1 |
| | | | | | | | + | A3.B2 |
| | | | | | | | Next page: | 34.c |
| | | | | | | | Previous page: | 34.a |

2130OGT1SCFM002 Değirmen Çıkış Helezon Çalıştı

2130OGT1SCFM002 Değirmen Çıkış Helezon Arıza

2130OGT1SCFM002 Değirmen Çıkış Helezon Lokal Remote

2130OGT1SCFM002 Değirmen Çıkış Helezon Bakım Şalteri

2130OGT1SCFM002 Değirmen Çıkış Helezon Otomatik Start

-34RL6 / 34.b.6 ARIZA RÖLESİ

-34RL1 / 34.b.1 OTOMATİK RÖLESİ

-34RL3 / 34.b.3 LCB ŞALTER KONUM RÖLESİ

-34U1 / 34.a.0

MITSUBISHI ELECTRIC Control Circuit 2

10E +10V | 10 +5V | 2 AI | 1 AI | 4 2 ON OFF

FM F/C | COM SD''' | (+) AM | (-) 5' | Analog com 5 | AI 4

BN 0,22mm² | WH 0,22mm²

34.b.7 24V_1 | 35.a.7 24V_1

140 RD 0,75mm² | 141 RD 0,75mm² | 142 RD 0,75mm² | 143 RD 0,75mm² | 144 RD 0,75mm²

VC RD 0,75mm² | 148 RD 0,75mm²

-34X3

-34W4 LIHH 8x1

-34W5 LIHH 2x1

-34W6 LIH(St)CH 2x1

-34W4.1 +.B3&EFS1/ 33.a.7 /

-34W4.2 +.B3&EFS1/ 33.a.7 /

-34W4.3 +.B3&EFS1/ 33.a.8 /

-34W4.4 +.B3&EFS1/ 33.a.8 /

-34W4.5 +.B3&EFS1/ 33.a.9 /

-34W4.6 +.B3&EFS1/ 33.a.9 /

-34W4.7 +.B3&EFS1/ 33.a.8 /

-34W4.8 +.B3&EFS1/ 33.a.9 /

-34W5.1 +.B3&EFS1/ 39.b.6 /

-34W5.2 +.B3&EFS1/ 39.b.6 /

-34W6.1 +.B3&EFS1/ 56.1 /

-34W6.2 +.B3&EFS1/ 56.1 /



| Çizen (Drawing) | Kontrol (Control) | | Kontrol (Control) | | Sayfa açıklaması (Page description) | Proje adı (Project name) | | |
|---|---|---|---|---|---|---|---|---|
| Necip SERT<br>Proje Tasarım | Elc. / Eln. Eng. Mehmet CAN<br>EMO Number : 34502 | ARKPAN imagineering solutions | Proje Sorumlusu<br>Cansu Ece YILDIRIM | Honeywell | Değirmen Çıkış Helezon<br>2130OGT1SCFM002 | ESAN Çine ÜYS 1.Faz_Öğütme1 | =<br>+<br>Next page:<br>Previous page: | GB1<br>A3.B2<br>35.a<br>34.b |

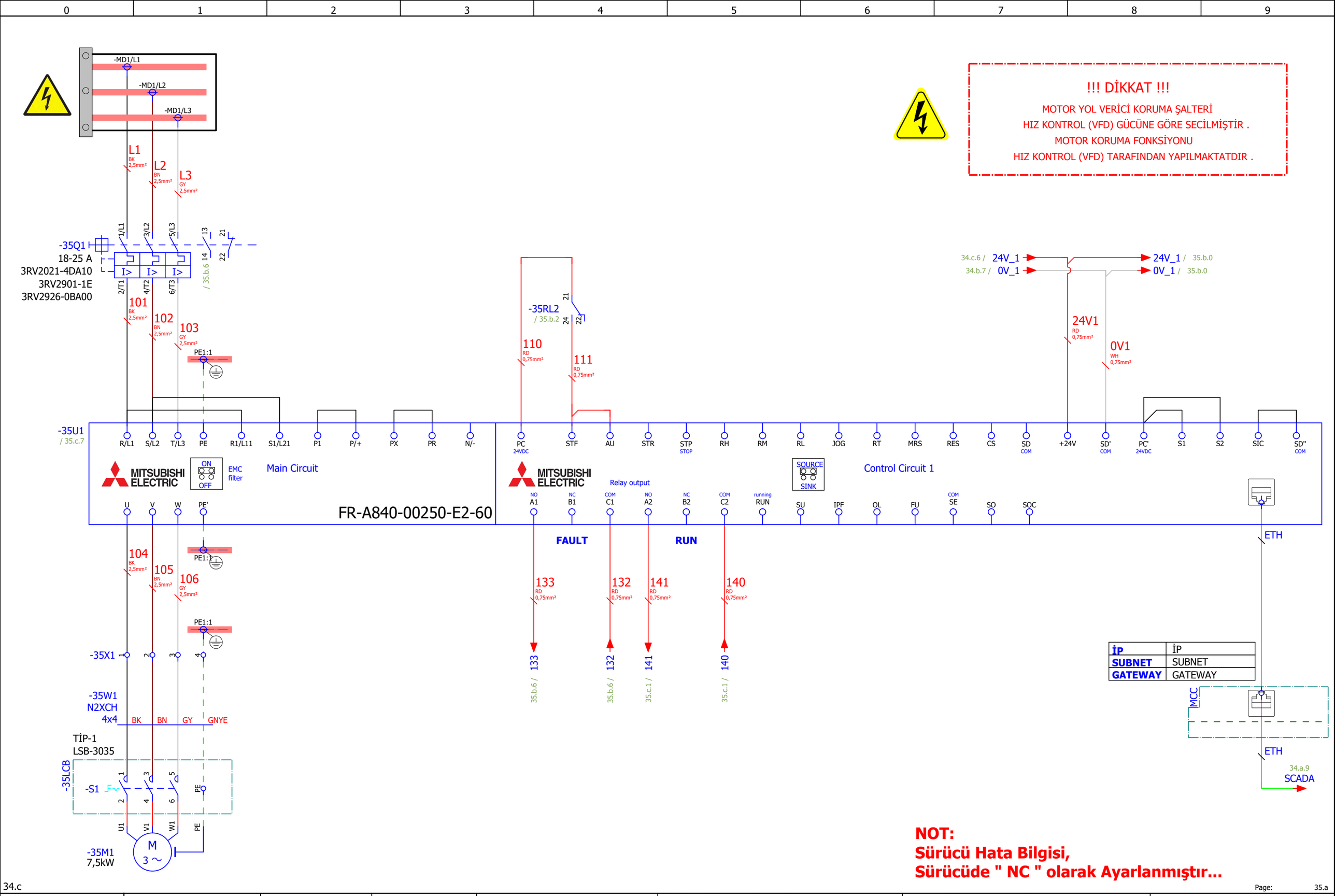


!!! DİKKAT !!!

MOTOR YOL VERİCİ KORUMA ŞALTERİ
HIZ KONTROL (VFD) GÜCÜNE GÖRE SECİLMİŞTİR .
MOTOR KORUMA FONKSİYONU
HIZ KONTROL (VFD) TARAFINDAN YAPILMAKTATDIR .

**NOT:**
**Sürücü Hata Bilgisi,**
**Sürücüde " NC " olarak Ayarlanmıştır...**

34.c

Page: 35.a

| Çizen (Drawing) | Kontrol (Control) | | Kontrol (Control) | | Sayfa açıklaması (Page description) | Proje adı (Project name) | | |
|---|---|---|---|---|---|---|---|---|
| Necip SERT<br>Proje Tasarım | Elc. / Eln. Eng. Mehmet CAN<br>EMO Number : 34502 | ARKPAN imagineering solutions | Proje Sorumlusu<br>Cansu Ece YILDIRIM | Honeywell | Değirmen Çıkış Elevatörü<br>2130OGT1ELVM002 | ESAN Çine ÜYS 1.Faz_Öğütme1 | = | GB1 |
| | | | | | | | + | A3.B2 |
| | | | | | | | Next page: | 35.b |
| | | | | | | | Previous page: | 34.c |

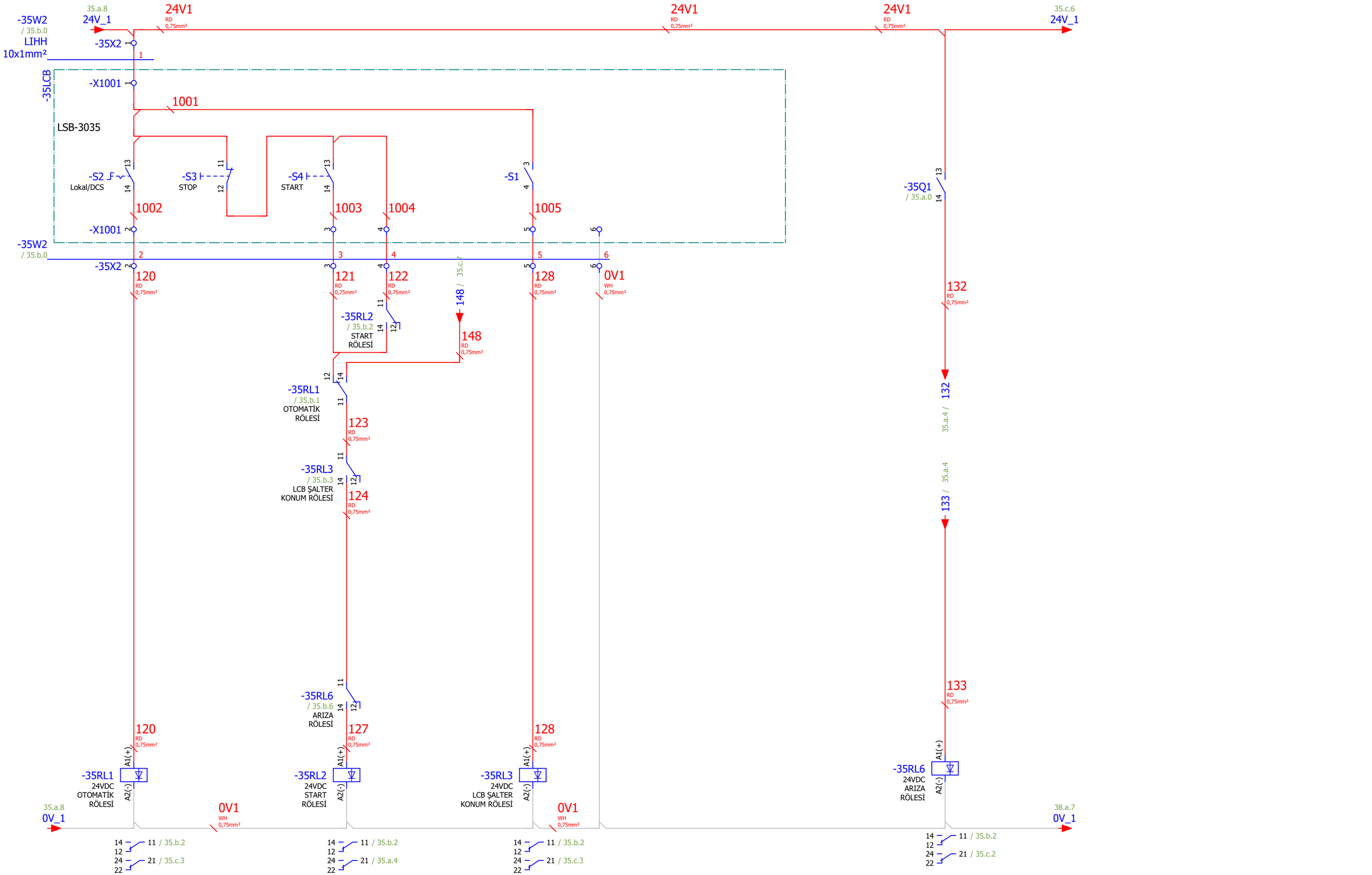


35.a

Page: 35.b

| Çizen (Drawing) | Kontrol (Control) | | Kontrol (Control) | | Sayfa açıklaması (Page description) | Proje adı (Project name) | | |
|---|---|---|---|---|---|---|---|---|
| Necip SERT<br>Proje Tasarım | Elc. / Eln. Eng. Mehmet CAN<br>EMO Number : 34502 | ARKPAN "imagineering solutions" | Proje Sorumlusu<br>Cansu Ece YILDIRIM | Honeywell | Değirmen Çıkış Elevatörü<br>2130OGT1ELVM002 | ESAN Çine ÜYS 1.Faz_Öğütme1 | = | GB1 |
| | | | | | | | + | A3.B2 |
| | | | | | | | Next page: | 35.c |
| | | | | | | | Previous page: | 35.a |

| 0 | 1 | 2 | 3 | 4 | 5 | 6 | 7 | 8 | 9 |
|---|---|---|---|---|---|---|---|---|---|

2130OGT1ELVM002
Değirmen Çıkış Elevatörü
Çalıştı

2130OGT1ELVM002
Değirmen Çıkış Elevatörü
Arıza

2130OGT1ELVM002
Değirmen Çıkış Elevatörü
Lokal Remote

2130OGT1ELVM002
Değirmen Çıkış Elevatörü
Bakım Şalteri

2130OGT1ELVM002
Değirmen Çıkış Elevatörü
Otomatik Start

-35U1
/ 35.a.0

10E +10V | 10 +5V | 2 AI | 1 AI

MITSUBISHI ELECTRIC
Control Circuit 2

4 2
ON
OFF

FM F/C | COM SD''' | (+) AM | (-) 5' | Analog com 5 | AI 4

BN 0,22mm²
WH 0,22mm²

-35RL6
/ 35.b.6
ARIZA RÖLESİ

-35RL1
/ 35.b.1
OTOMATİK RÖLESİ

-35RL3
/ 35.b.3
LCB ŞALTER KONUM RÖLESİ

21 / 24 / 22

35.b.7 24V_1
38.a.7 24V_1

140 / 35.a.5
141 / 35.a.4
148 / 35.b.3

140 RD 0,75mm²
141 RD 0,75mm²
142 RD 0,75mm²
143 RD 0,75mm²
144 RD 0,75mm²
VC RD 0,75mm²
148 RD 0,75mm²

-35X3
1 2 3 4 5 6 7 8 9 10 11 12

-35W4
LIHH
8x1
1 2 3 4 5 6 7 8

-35W5
LIHH
2x1
1 2

-35W6
LIH(St)CH
2x1
1 2

-35W4.1 +.B38&EFS1/ 33.b.0 /
-35W4.2 +.B38&EFS1/ 33.b.1 /
-35W4.3 +.B38&EFS1/ 33.b.1 /
-35W4.4 +.B38&EFS1/ 33.b.2 /
-35W4.5 +.B38&EFS1/ 33.b.2 /
-35W4.6 +.B38&EFS1/ 33.b.2 /
-35W4.7 +.B38&EFS1/ 33.b.2 /
-35W4.8 +.B38&EFS1/ 33.b.2 /
-35W5.1 +.B38&EFS1/ 39.b.7 /
-35W5.2 +.B38&EFS1/ 39.b.7 /
-35W6.1 +.B38&EFS1/ 56.2 /
-35W6.2 +.B38&EFS1/ 56.2 /



| Çizen (Drawing) | Kontrol (Control) | | Kontrol (Control) | | Sayfa açıklaması (Page description) | Proje adı (Project name) | | |
|---|---|---|---|---|---|---|---|---|
| Necip SERT<br>Proje Tasarım | Elc. / Eln. Eng. Mehmet CAN<br>EMO Number : 34502 | ARKPAN imagineering solutions | Proje Sorumlusu<br>Cansu Ece YILDIRIM | Honeywell | Değirmen Çıkış Elevatörü<br>2130OGT1ELVM002 | ESAN Çine ÜYS 1.Faz_Öğütme1 | = | GB1 |
| | | | | | | | + | A3.B2 |
| | | | | | | | Next page: | 38.a |
| | | | | | | | Previous page: | 35.b |

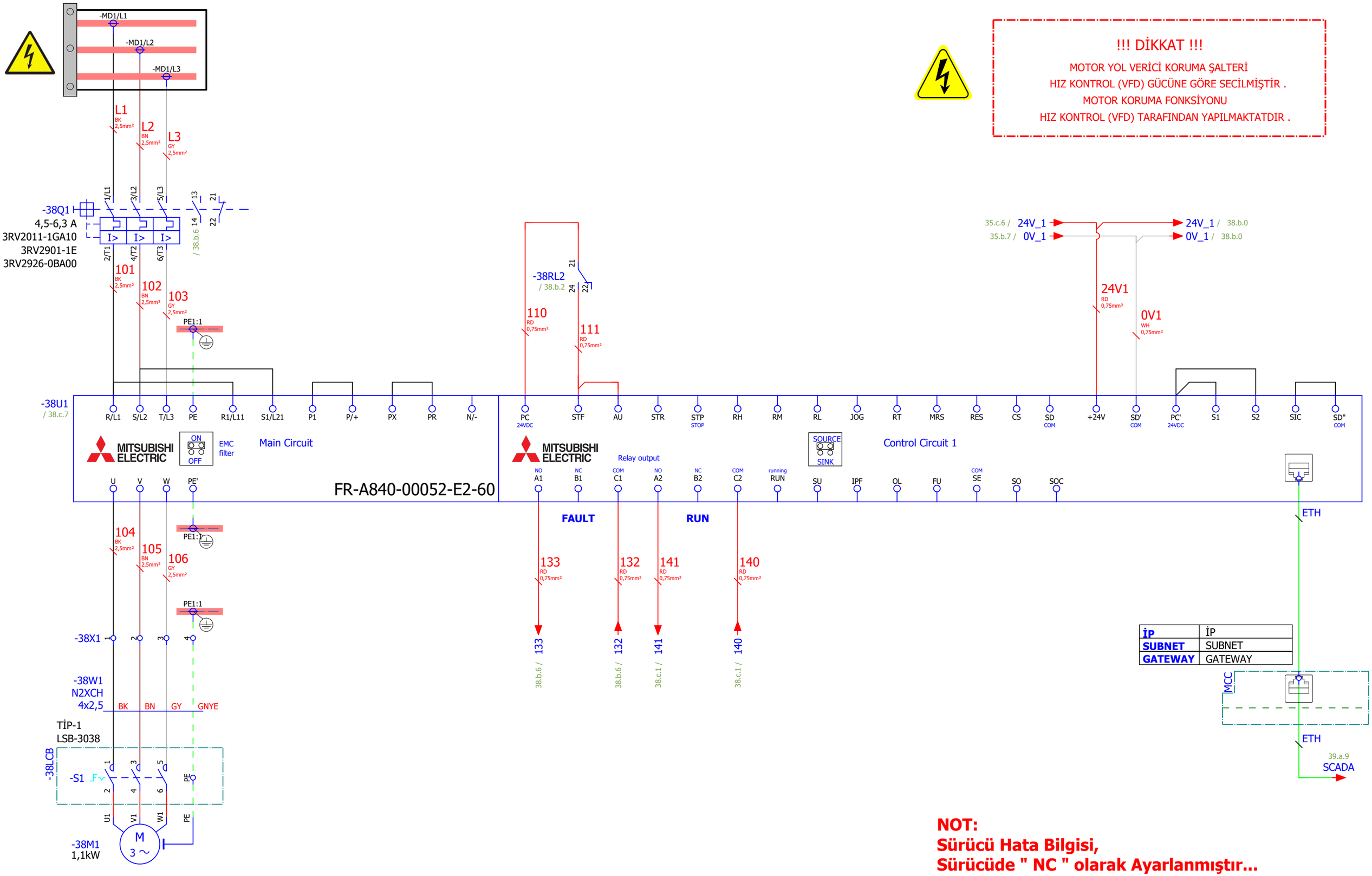




| Çizen (Drawing) | Kontrol (Control) | | Kontrol (Control) | | Sayfa açıklaması (Page description) | Proje adı (Project name) | | |
|---|---|---|---|---|---|---|---|---|
| Necip SERT<br>Proje Tasarım | Elc. / Eln. Eng. Mehmet CAN<br>EMO Number : 34502 | ARKPAN imagineering solutions | Proje Sorumlusu<br>Cansu Ece YILDIRIM | Honeywell | Koruma Eleği-1<br>2130OGT1SC1M001 | ESAN Çine ÜYS 1.Faz_Öğütme1 | = | GB1 |
| | | | | | | | + | A3.B2 |
| | | | | | | | Next page: | 38.b |
| | | | | | | | Previous page: | 35.c |

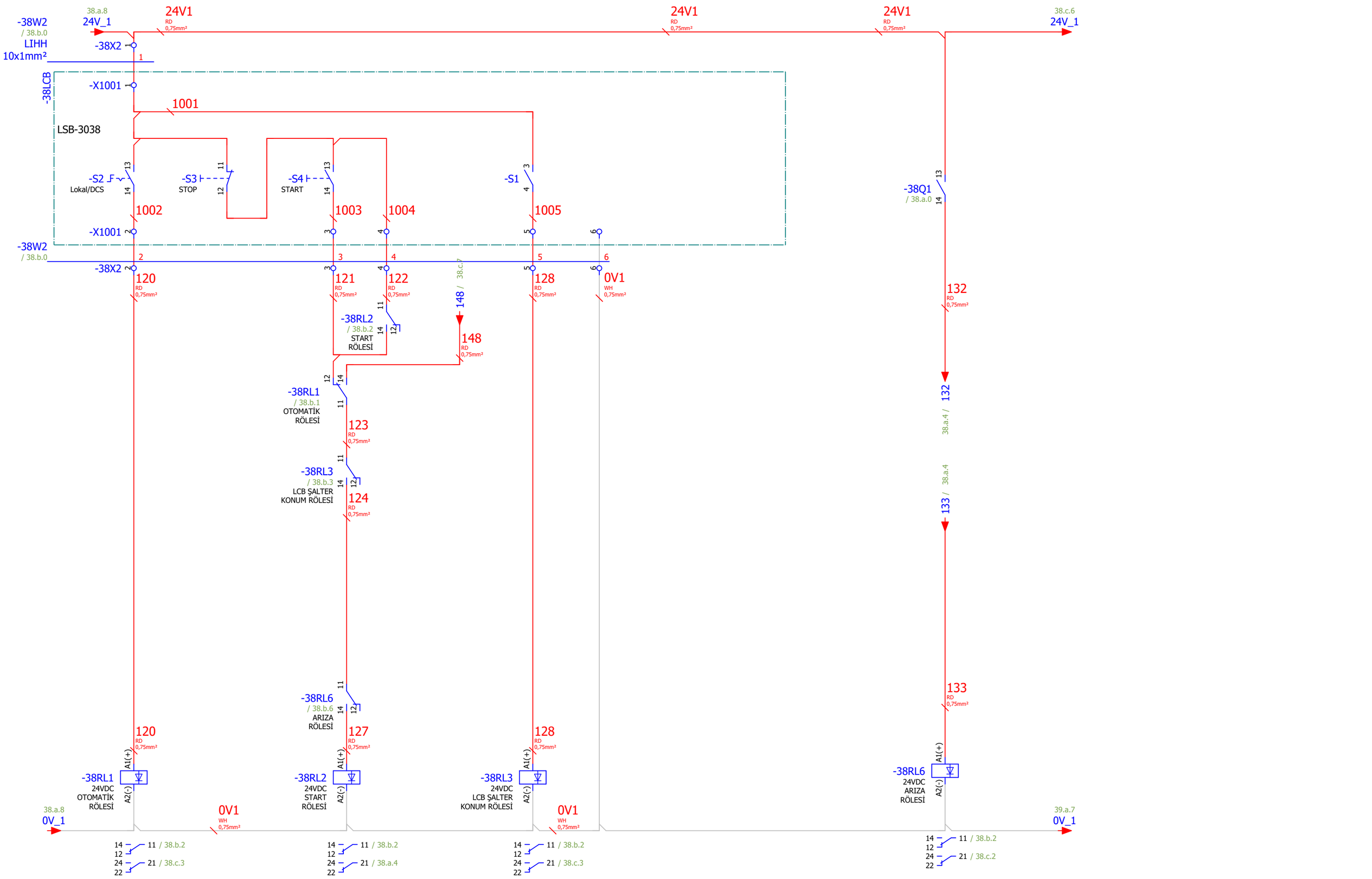


38.a

Page: 38.b

| Çizen (Drawing) | Kontrol (Control) | | Kontrol (Control) | | Sayfa açıklaması (Page description) | Proje adı (Project name) | | |
|---|---|---|---|---|---|---|---|---|
| Necip SERT<br>Proje Tasarım | Elc. / Eln. Eng. Mehmet CAN<br>EMO Number : 34502 | ARKPAN "imagineering solutions" | Proje Sorumlusu<br>Cansu Ece YILDIRIM | Honeywell | Koruma Eleği-1<br>2130OGT1SC1M001 | ESAN Çine ÜYS 1.Faz_Öğütme1 | = | GB1 |
| | | | | | | | + | A3.B2 |
| | | | | | | | Next page: | 38.c |
| | | | | | | | Previous page: | 38.a |

**2130OGT1SC1M001 Koruma Eleği-1 Çalıştı**

**2130OGT1SC1M001 Koruma Eleği-1 Arıza**

**2130OGT1SC1M001 Koruma Eleği-1 Lokal Remote**

**2130OGT1SC1M001 Koruma Eleği-1 Bakım Şalteri**

**2130OGT1SC1M001 Koruma Eleği-1 Otomatik Start**

-38RL6 / 38.b.6 ARIZA RÖLESİ

-38RL1 / 38.b.1 OTOMATİK RÖLESİ

-38RL3 / 38.b.3 LCB ŞALTER KONUM RÖLESİ

-38X3

-38W4 LIHH 8x1

-38W5 LIHH 2x1

-38W6 LIH(St)CH 2x1

-38U1 / 38.a.0 — MITSUBISHI ELECTRIC Control Circuit 2

10E +10V | 10 +5V | 2 AI | 1 AI | ON/OFF 4 2

FM F/C | COM SD''' | (+) AM | (-) 5' | Analog com 5 | AI 4

BN 0,22mm² | WH 0,22mm²

38.b.7 24V_1 | 39.a.7 24V_1

140 RD 0,75mm² | 141 RD 0,75mm² | 142 RD 0,75mm² | 143 RD 0,75mm² | 144 RD 0,75mm² | VC RD 0,75mm² | 148 RD 0,75mm²

140 / 38.a.5 | 141 / 38.a.4 | 148 / 38.b.3

-38W4.1 / +.B38&EFS1/ 33.b.3 | -38W4.2 / +.B38&EFS1/ 33.b.3 | -38W4.3 / +.B38&EFS1/ 33.b.3 | -38W4.4 / +.B38&EFS1/ 33.b.4 | -38W4.5 / +.B38&EFS1/ 33.b.4 | -38W4.6 / +.B38&EFS1/ 33.b.4 | -38W4.7 / +.B38&EFS1/ 33.b.4 | -38W4.8 / +.B38&EFS1/ 33.b.4

-38W5.1 / +.B38&EFS1/ 39.b.8 | -38W5.2 / +.B38&EFS1/ 39.b.8

-38W6.1 / +.B38&EFS1/ 56.3 | -38W6.2 / +.B38&EFS1/ 56.3



| Çizen (Drawing) | Kontrol (Control) | | Kontrol (Control) | | Sayfa açıklaması (Page description) | Proje adı (Project name) | | |
|---|---|---|---|---|---|---|---|---|
| Necip SERT<br>Proje Tasarım | Elc. / Eln. Eng. Mehmet CAN<br>EMO Number : 34502 | ARKPAN imagineering solutions | Proje Sorumlusu<br>Cansu Ece YILDIRIM | Honeywell | Koruma Eleği-1<br>2130OGT1SC1M001 | ESAN Çine ÜYS 1.Faz_Öğütme1 | =<br>+<br>Next page:<br>Previous page: | GB1<br>A3.B2<br>39.a<br>38.b |

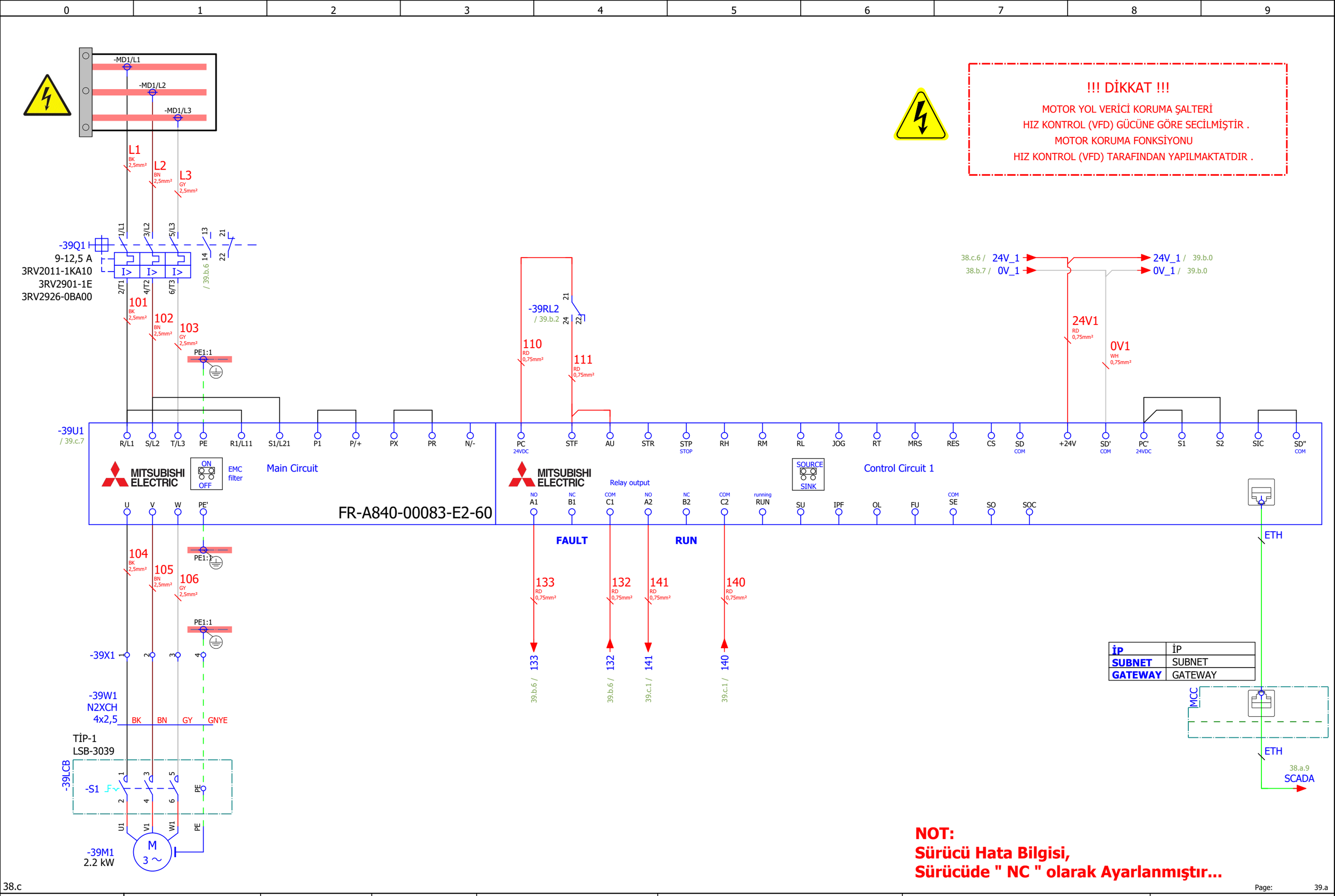


!!! DİKKAT !!!

MOTOR YOL VERİCİ KORUMA ŞALTERİ
HIZ KONTROL (VFD) GÜCÜNE GÖRE SECİLMİŞTİR .
MOTOR KORUMA FONKSİYONU
HIZ KONTROL (VFD) TARAFINDAN YAPILMAKTATDIR .

**NOT:**
**Sürücü Hata Bilgisi,**
**Sürücüde " NC " olarak Ayarlanmıştır...**

38.c

Page: 39.a

| Çizen (Drawing) | Kontrol (Control) | | Kontrol (Control) | | Sayfa açıklaması (Page description) | Proje adı (Project name) | | |
|---|---|---|---|---|---|---|---|---|
| Necip SERT<br>Proje Tasarım | Elc. / Eln. Eng. Mehmet CAN<br>EMO Number : 34502 | ARKPAN imagineering solutions | Proje Sorumlusu<br>Cansu Ece YILDIRIM | Honeywell | Asp Giriş Valfi<br>2130OGT1VLVM003 | ESAN Çine ÜYS 1.Faz_Öğütme1 | = | GB1 |
| | | | | | | | + | A3.B2 |
| | | | | | | | Next page: | 39.b |
| | | | | | | | Previous page: | 38.c |

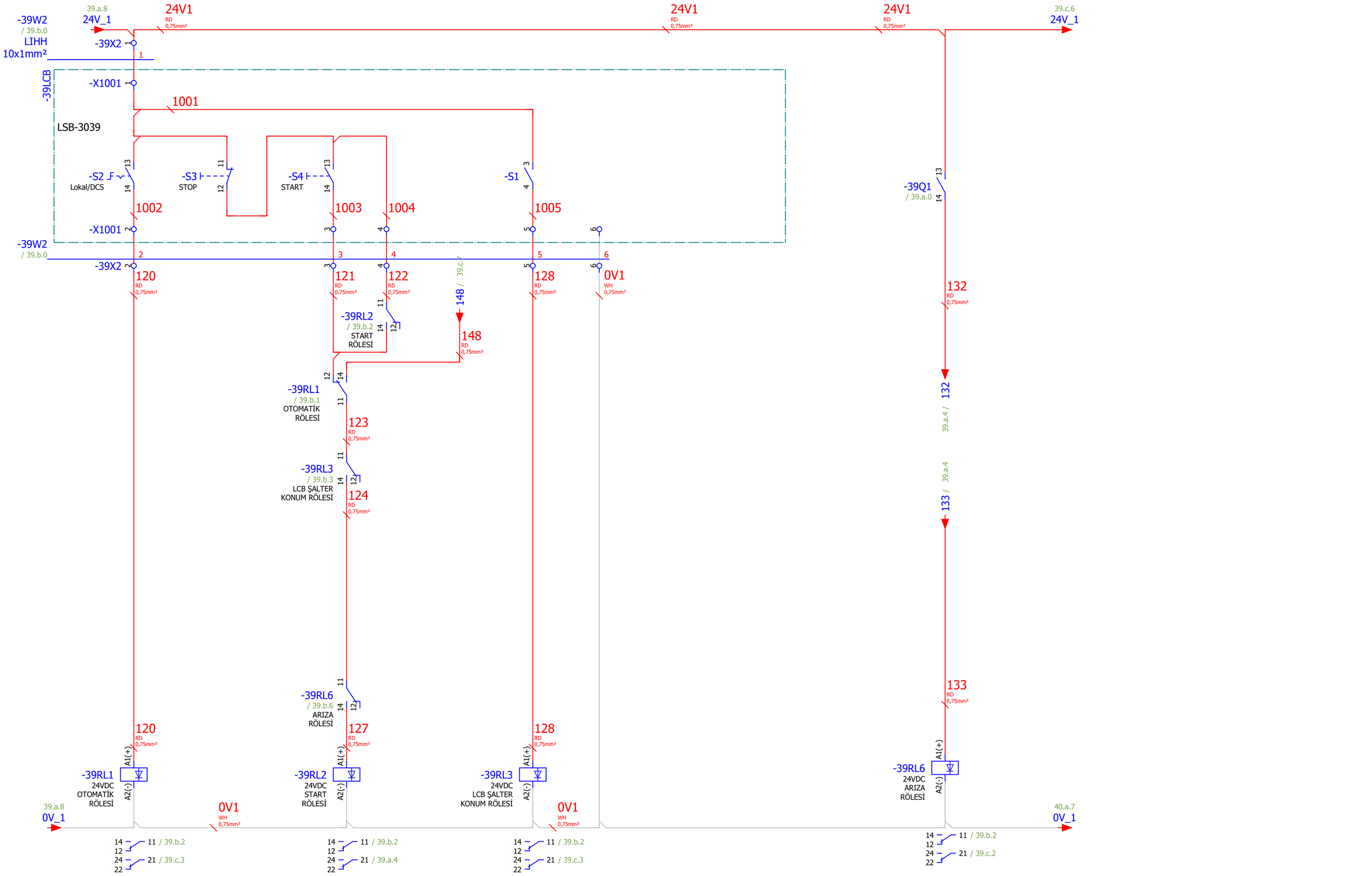


39.a

Page: 39.b

| Çizen (Drawing) | Kontrol (Control) | | Kontrol (Control) | | Sayfa açıklaması (Page description) | Proje adı (Project name) | | |
|---|---|---|---|---|---|---|---|---|
| Necip SERT<br>Proje Tasarım | Elc. / Eln. Eng. Mehmet CAN<br>EMO Number : 34502 | ARKPAN "imagineering solutions" | Proje Sorumlusu<br>Cansu Ece YILDIRIM | Honeywell | Asp Giriş Valfi<br>2130OGT1VLVM003 | ESAN Çine ÜYS 1.Faz_Öğütme1 | = | GB1 |
| | | | | | | | + | A3.B2 |
| | | | | | | | Next page: | 39.c |
| | | | | | | | Previous page: | 39.a |

| 0 | 1 | 2 | 3 | 4 | 5 | 6 | 7 | 8 | 9 |
|---|---|---|---|---|---|---|---|---|---|

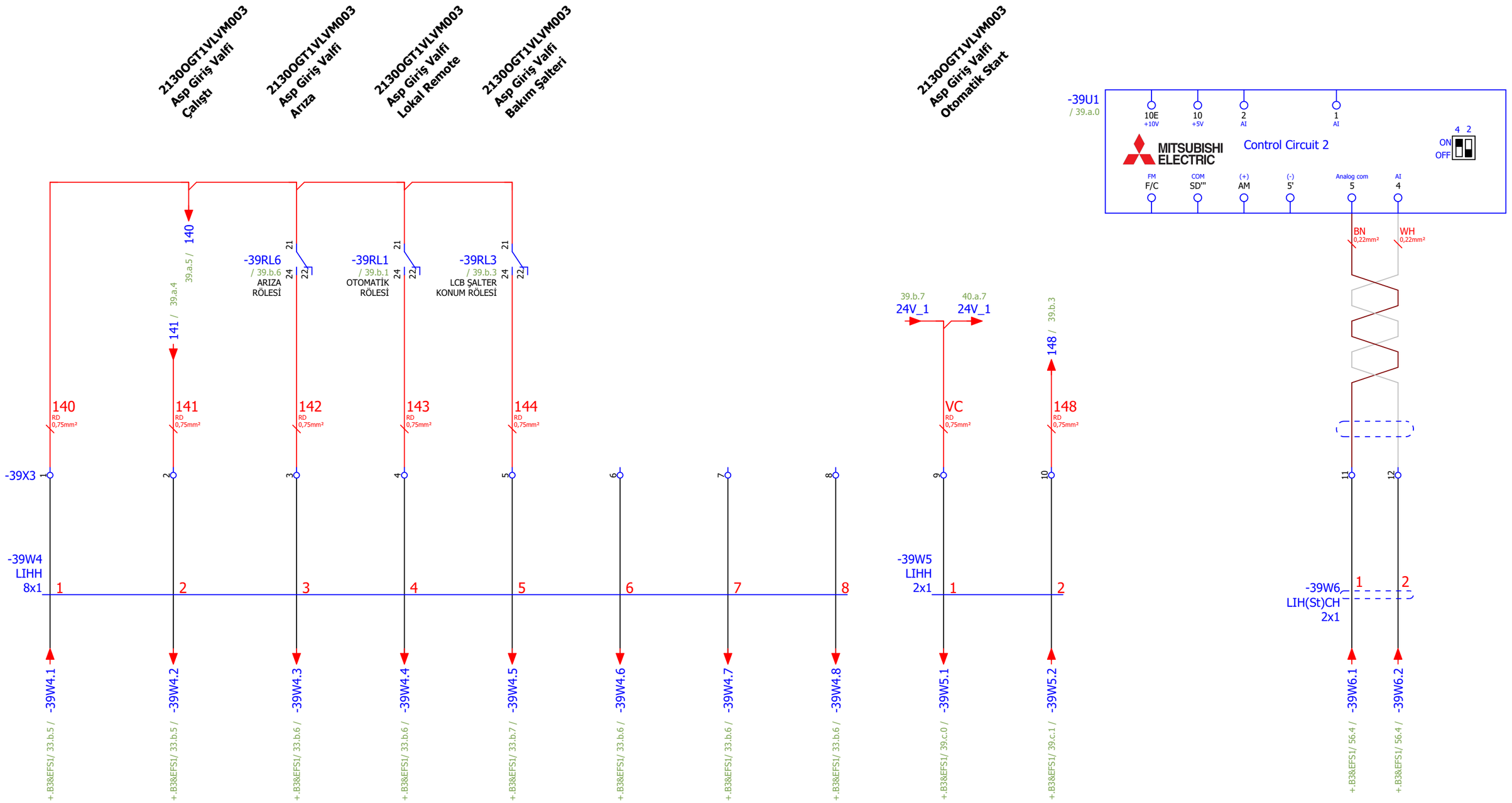




| Çizen (Drawing) | Kontrol (Control) | | Kontrol (Control) | | Sayfa açıklaması (Page description) | Proje adı (Project name) | | |
|---|---|---|---|---|---|---|---|---|
| Necip SERT<br>Proje Tasarım | Elc. / Eln. Eng. Mehmet CAN<br>EMO Number : 34502 | ARKPAN imagineering solutions | Proje Sorumlusu<br>Cansu Ece YILDIRIM | Honeywell | Asp Giriş Valfi<br>2130OGT1VLVM003 | ESAN Çine ÜYS 1.Faz_Öğütme1 | =<br>+<br>Next page:<br>Previous page: | GB1<br>A3.B2<br>40.a<br>39.b |

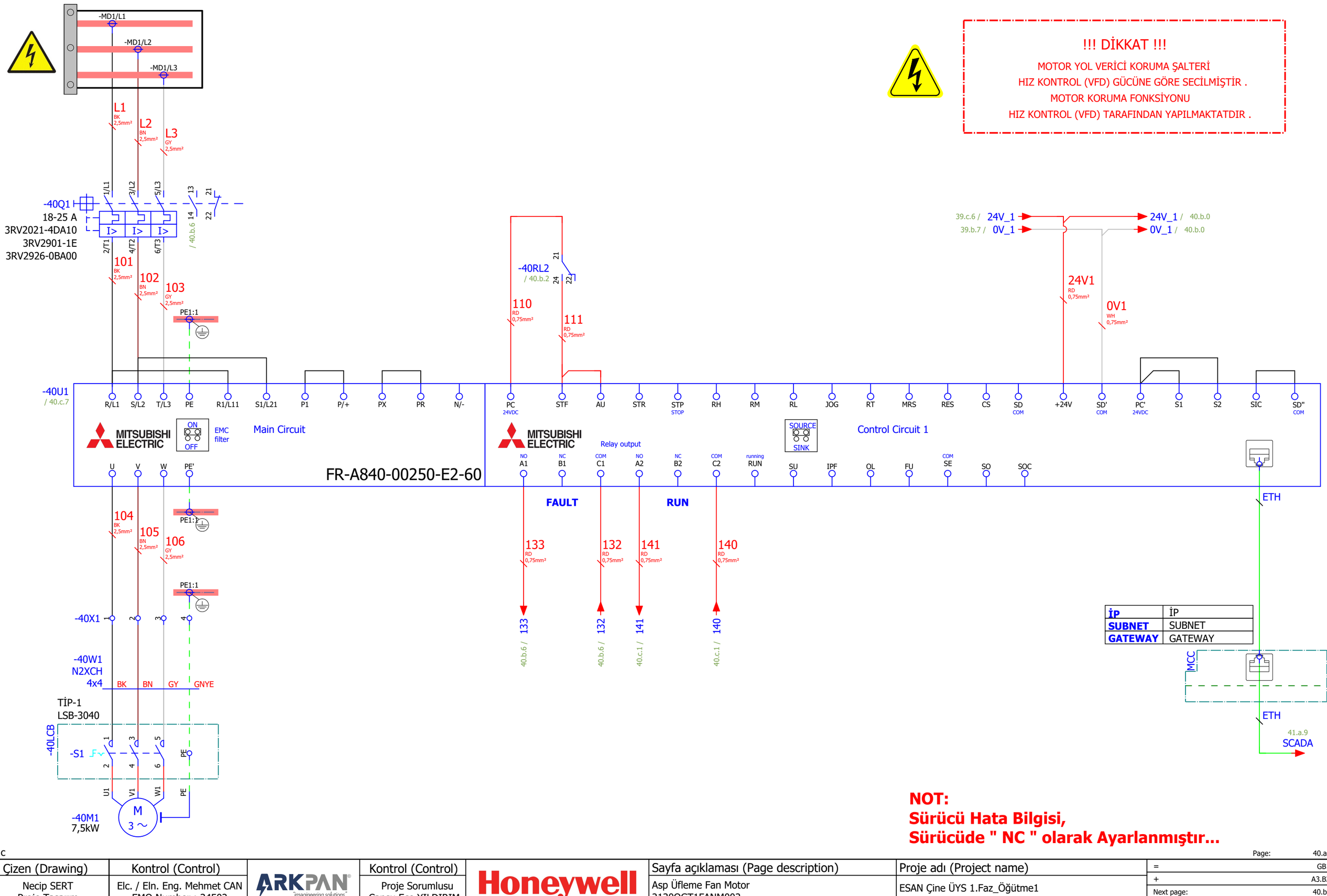


39.c

Page: 40.a

| Çizen (Drawing) | Kontrol (Control) | | Kontrol (Control) | | Sayfa açıklaması (Page description) | Proje adı (Project name) | | |
|---|---|---|---|---|---|---|---|---|
| Necip SERT<br>Proje Tasarım | Elc. / Eln. Eng. Mehmet CAN<br>EMO Number : 34502 | ARKPAN imagineering solutions | Proje Sorumlusu<br>Cansu Ece YILDIRIM | Honeywell | Asp Üfleme Fan Motor<br>2130OGT1FANM002 | ESAN Çine ÜYS 1.Faz_Öğütme1 | = | GB1 |
| | | | | | | | + | A3.B2 |
| | | | | | | | Next page: | 40.b |
| | | | | | | | Previous page: | 39.c |

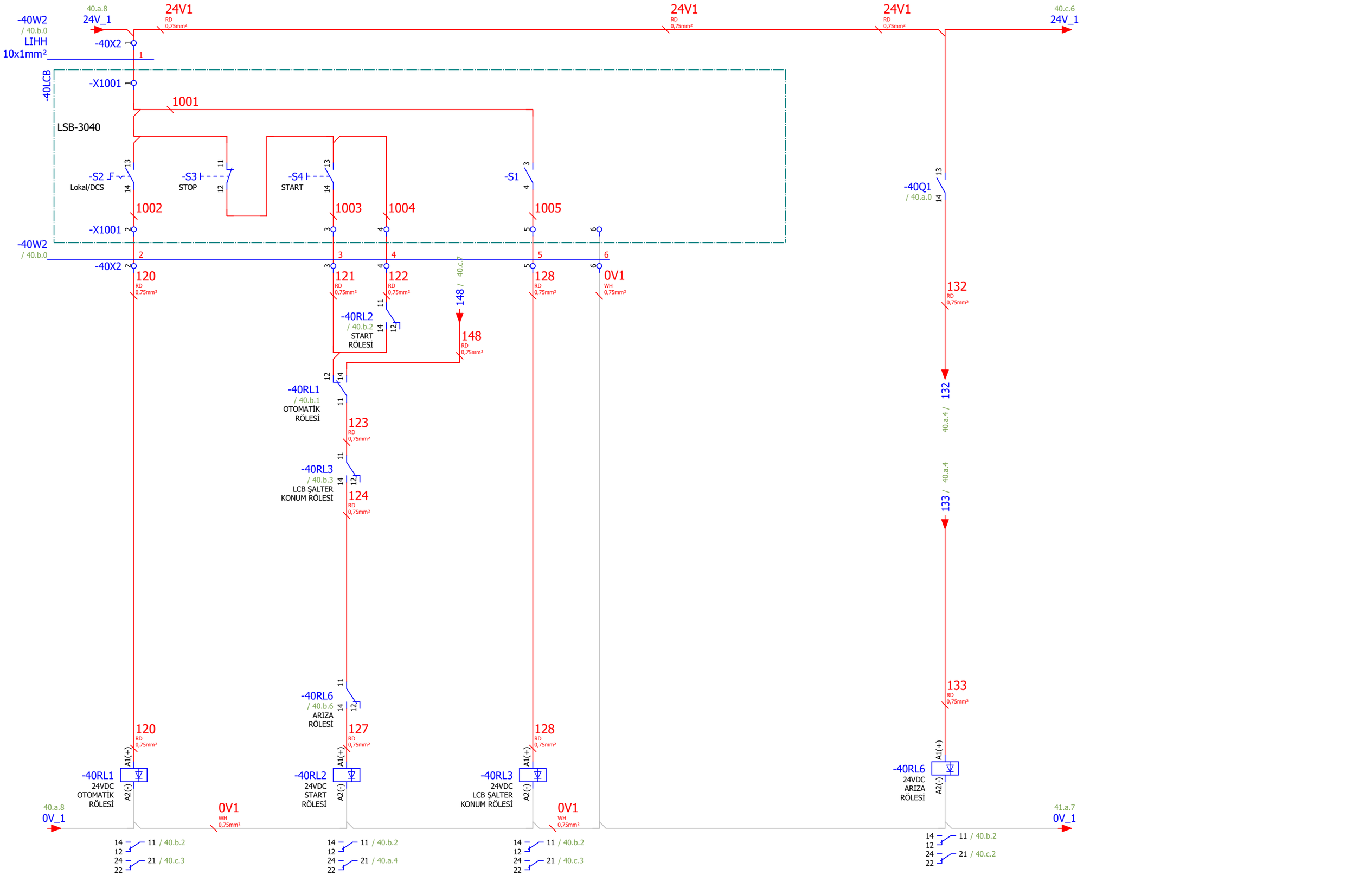


40.a

Page: 40.b

| Çizen (Drawing) | Kontrol (Control) | | Kontrol (Control) | | Sayfa açıklaması (Page description) | Proje adı (Project name) | | |
|---|---|---|---|---|---|---|---|---|
| Necip SERT<br>Proje Tasarım | Elc. / Eln. Eng. Mehmet CAN<br>EMO Number : 34502 | ARKPAN imagineering solutions | Proje Sorumlusu<br>Cansu Ece YILDIRIM | Honeywell | Asp Üfleme Fan Motor<br>2130OGT1FANM002 | ESAN Çine ÜYS 1.Faz_Öğütme1 | = | GB1 |
| | | | | | | | + | A3.B2 |
| | | | | | | | Next page: | 40.c |
| | | | | | | | Previous page: | 40.a |

2130OGT1FANM002
Asp Üfleme Fan Motor
Çalıştı

2130OGT1FANM002
Asp Üfleme Fan Motor
Arıza

2130OGT1FANM002
Asp Üfleme Fan Motor
Lokal Remote

2130OGT1FANM002
Asp Üfleme Fan Motor
Bakım Şalteri

2130OGT1FANM002
Asp Üfleme Fan Motor
Otomatik Start

-40RL6
/ 40.b.6
ARIZA
RÖLESİ

-40RL1
/ 40.b.1
OTOMATİK
RÖLESİ

-40RL3
/ 40.b.3
LCB ŞALTER
KONUM RÖLESİ

140 / 40.a.5 / 141 / 40.a.4

140 RD 0,75mm²
141 RD 0,75mm²
142 RD 0,75mm²
143 RD 0,75mm²
144 RD 0,75mm²

-40X3

-40W4
LIHH
8x1

-40W4.1 +.B38&EFS1/ 33.b.7 /
-40W4.2 +.B38&EFS1/ 33.b.7 /
-40W4.3 +.B38&EFS1/ 33.b.8 /
-40W4.4 +.B38&EFS1/ 33.b.8 /
-40W4.5 +.B38&EFS1/ 33.b.9 /
-40W4.6 +.B38&EFS1/ 33.b.9 /
-40W4.7 +.B38&EFS1/ 33.b.8 /
-40W4.8 +.B38&EFS1/ 33.b.9 /

40.b.7 24V_1
41.a.7 24V_1

VC RD 0,75mm²
148 / 40.b.3
148 RD 0,75mm²

-40W5
LIHH
2x1

-40W5.1 +.B38&EFS1/ 39.c.1 /
-40W5.2 +.B38&EFS1/ 39.c.2 /

-40U1
/ 40.a.0

10E +10V
10 +5V
2 AI
1 AI
4 2
ON
OFF
MITSUBISHI ELECTRIC
Control Circuit 2
FM F/C
COM SD'''
(+) AM
(-) 5'
Analog com 5
AI 4

BN 0,22mm²
WH 0,22mm²

-40W6
LIH(St)CH
2x1

-40W6.1 +.B38&EFS1/ 56.5 /
-40W6.2 +.B38&EFS1/ 56.5 /



Page: 40.c

| Çizen (Drawing) | Kontrol (Control) | | Kontrol (Control) | | Sayfa açıklaması (Page description) | Proje adı (Project name) | | |
|---|---|---|---|---|---|---|---|---|
| Necip SERT<br>Proje Tasarım | Elc. / Eln. Eng. Mehmet CAN<br>EMO Number : 34502 | ARKPAN imagineering solutions | Proje Sorumlusu<br>Cansu Ece YILDIRIM | Honeywell | Asp Üfleme Fan Motor<br>2130OGT1FANM002 | ESAN Çine ÜYS 1.Faz_Öğütme1 | =<br>+<br>Next page:<br>Previous page: | GB1<br>A3.B2<br>41.a<br>40.b |

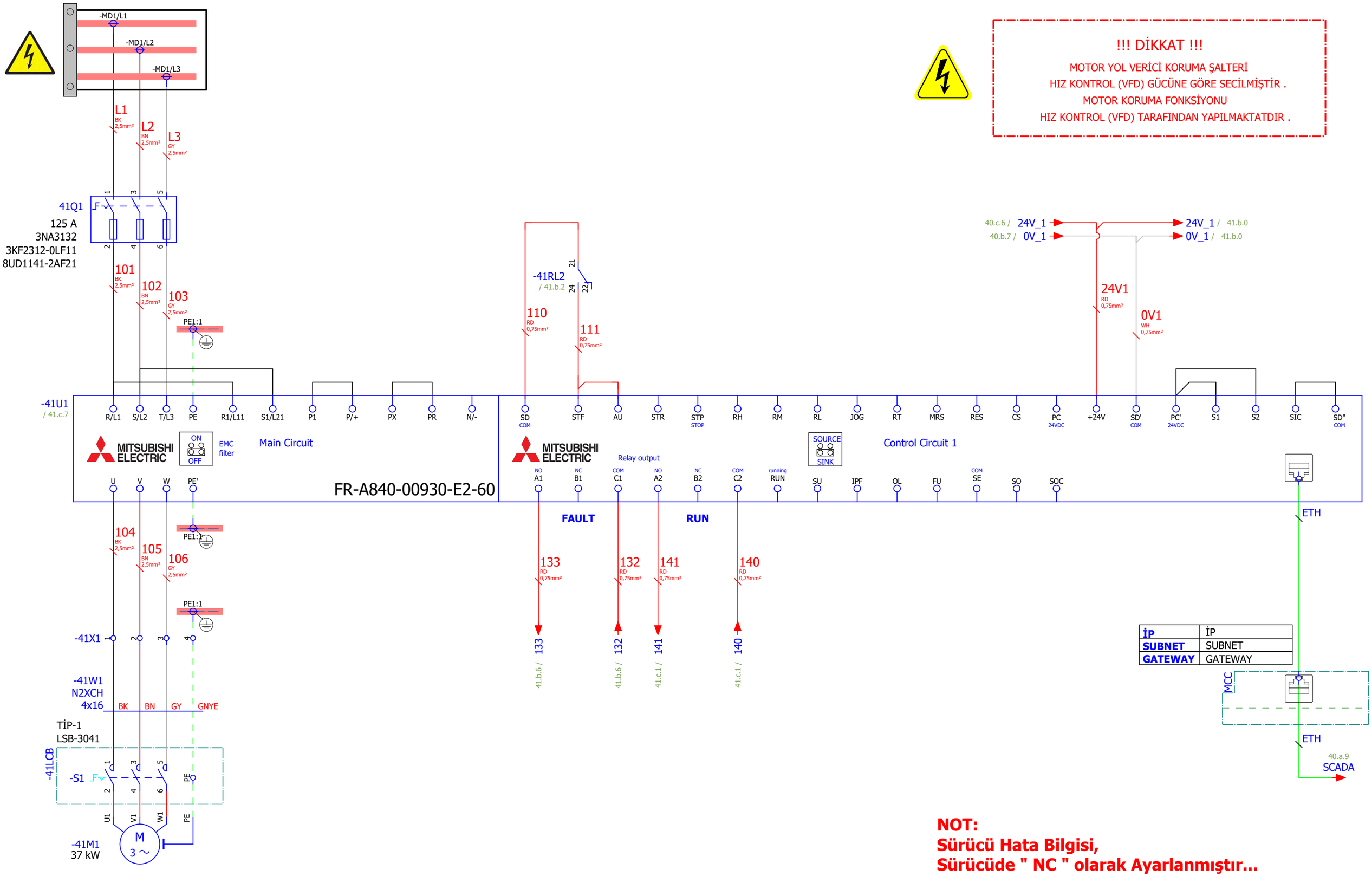


!!! DİKKAT !!!

MOTOR YOL VERİCİ KORUMA ŞALTERİ
HIZ KONTROL (VFD) GÜCÜNE GÖRE SECİLMİŞTİR .
MOTOR KORUMA FONKSİYONU
HIZ KONTROL (VFD) TARAFINDAN YAPILMAKTATDIR .

**NOT:**
**Sürücü Hata Bilgisi,**
**Sürücüde " NC " olarak Ayarlanmıştır...**



| Çizen (Drawing) | Kontrol (Control) | | Kontrol (Control) | | Sayfa açıklaması (Page description) | Proje adı (Project name) | | |
|---|---|---|---|---|---|---|---|---|
| Necip SERT<br>Proje Tasarım | Elc. / Eln. Eng. Mehmet CAN<br>EMO Number : 34502 | ARKPAN imagineering solutions | Proje Sorumlusu<br>Cansu Ece YILDIRIM | Honeywell | Asp Seperatör<br>2130OGT1SEPM001 | ESAN Çine ÜYS 1.Faz_Öğütme1 | = | GB1 |
| | | | | | | | + | A3.B2 |
| | | | | | | | Next page: | 41.b |
| | | | | | | | Previous page: | 40.c |

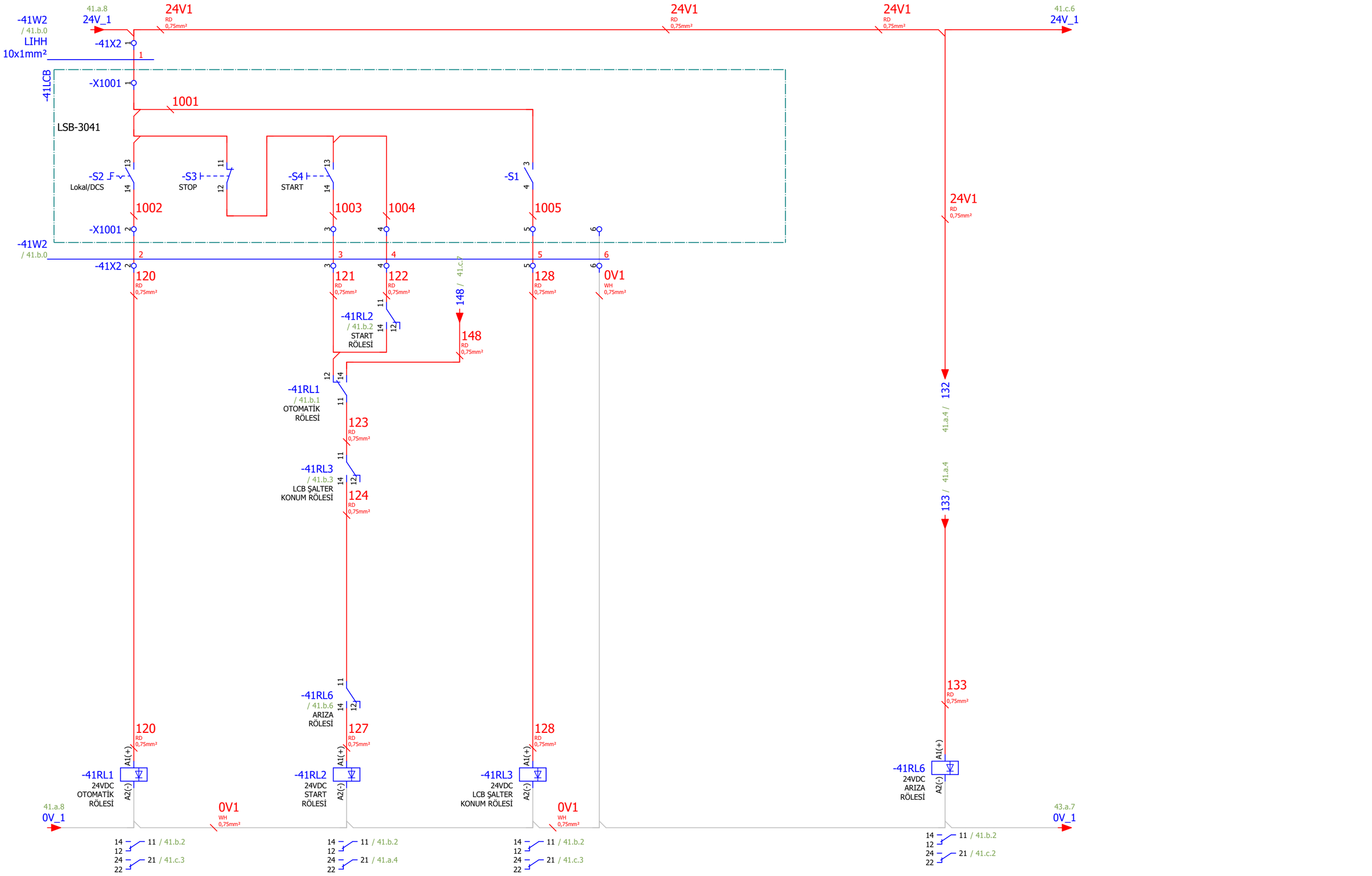


41.a

Page: 41.b

| Çizen (Drawing) | Kontrol (Control) | | Kontrol (Control) | | Sayfa açıklaması (Page description) | Proje adı (Project name) | | |
|---|---|---|---|---|---|---|---|---|
| Necip SERT<br>Proje Tasarım | Elc. / Eln. Eng. Mehmet CAN<br>EMO Number : 34502 | ARKPAN imagineering solutions | Proje Sorumlusu<br>Cansu Ece YILDIRIM | Honeywell | Asp Seperatör<br>2130OGT1SEPM001 | ESAN Çine ÜYS 1.Faz_Öğütme1 | = | GB1 |
| | | | | | | | + | A3.B2 |
| | | | | | | | Next page: | 41.c |
| | | | | | | | Previous page: | 41.a |

2130OGT1SEPM001 Asp Seperatör Çalıştı

2130OGT1SEPM001 Asp Seperatör Arıza

2130OGT1SEPM001 Asp Seperatör Lokal Remote

2130OGT1SEPM001 Asp Seperatör Bakım Şalteri

2130OGT1SEPM001 Asp Seperatör Otomatik Start

-41RL6 / 41.b.6 ARIZA RÖLESİ

-41RL1 / 41.b.1 OTOMATİK RÖLESİ

-41RL3 / 41.b.3 LCB ŞALTER KONUM RÖLESİ

140 / 41.a.5

141 / 41.a.4

148 / 41.b.3

41.b.7 24V_1

43.a.7 24V_1

-41U1 / 41.a.0

MITSUBISHI ELECTRIC Control Circuit 2

10E +10V | 10 +5V | 2 AI | 1 AI | 4 2 ON OFF

FM F/C | COM SD''' | (+) AM | (-) 5' | Analog com 5 | AI 4

BN 0,22mm² | WH 0,22mm²

140 RD 0,75mm² | 141 RD 0,75mm² | 142 RD 0,75mm² | 143 RD 0,75mm² | 144 RD 0,75mm² | VC RD 0,75mm² | 148 RD 0,75mm²

-41X3 1 2 3 4 5 6 7 8 9 10 11 12

-41W4 LIHH 8x1 1 2 3 4 5 6 7 8

-41W5 LIHH 2x1 1 2

-41W6 LIH(St)CH 2x1 1 2

-41W4.1 +.B38&EFS1/ 34.a.0 /

-41W4.2 +.B38&EFS1/ 34.a.1 /

-41W4.3 +.B38&EFS1/ 34.a.1 /

-41W4.4 +.B38&EFS1/ 34.a.2 /

-41W4.5 +.B38&EFS1/ 34.a.2 /

-41W4.6 +.B38&EFS1/ 34.a.2 /

-41W4.7 +.B38&EFS1/ 34.a.2 /

-41W4.8 +.B38&EFS1/ 34.a.2 /

-41W5.1 +.B38&EFS1/ 39.c.3 /

-41W5.2 +.B38&EFS1/ 39.c.3 /

-41W6.1 +.B38&EFS1/ 56.6 /

-41W6.2 +.B38&EFS1/ 56.6 /



| Çizen (Drawing) | Kontrol (Control) | | Kontrol (Control) | | Sayfa açıklaması (Page description) | Proje adı (Project name) | | |
|---|---|---|---|---|---|---|---|---|
| Necip SERT<br>Proje Tasarım | Elc. / Eln. Eng. Mehmet CAN<br>EMO Number : 34502 | ARKPAN imagineering solutions | Proje Sorumlusu<br>Cansu Ece YILDIRIM | Honeywell | Asp Seperatör<br>2130OGT1SEPM001 | ESAN Çine ÜYS 1.Faz_Öğütme1 | =<br>+<br>Next page:<br>Previous page: | GB1<br>A3.B2<br>43.a<br>41.b |

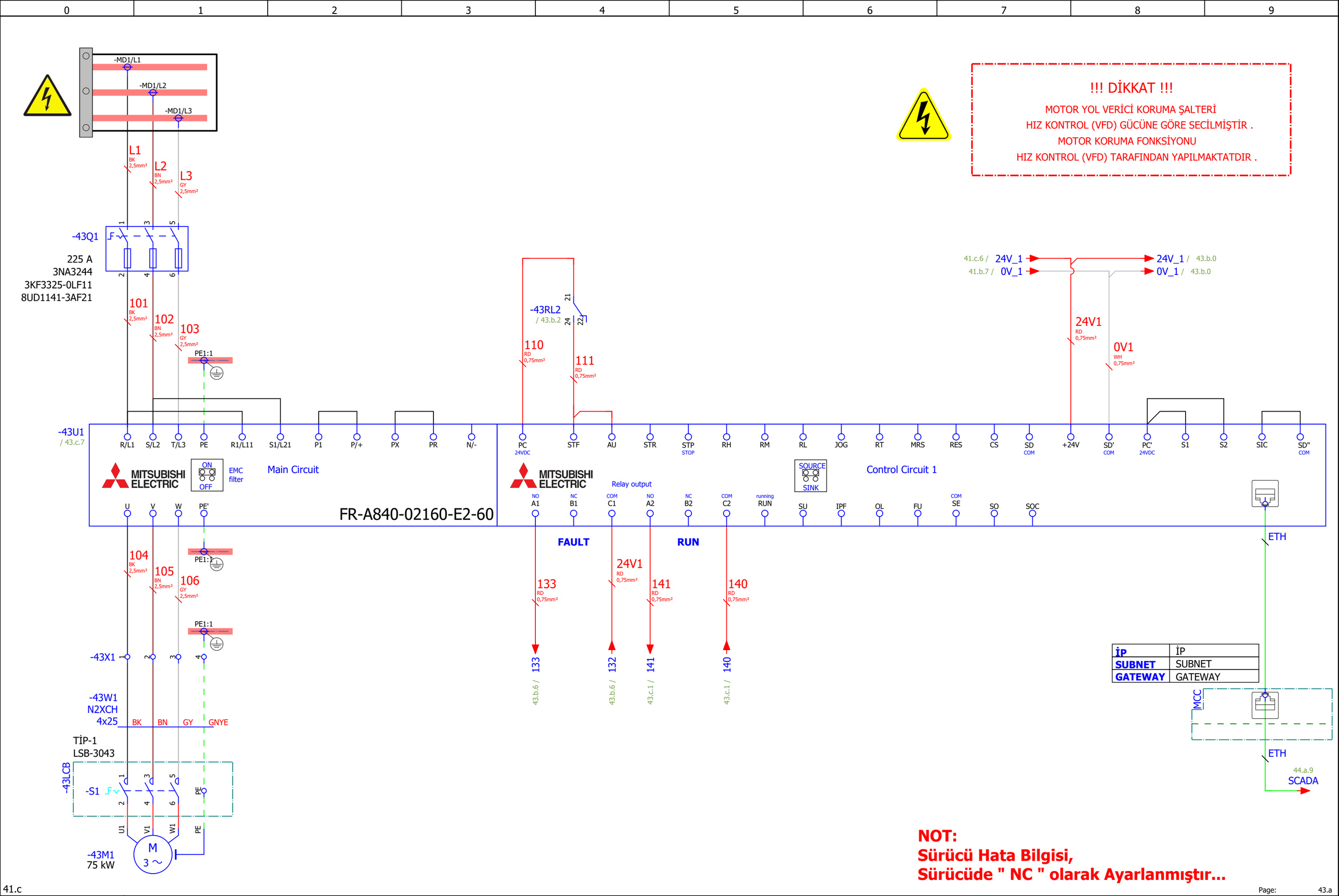


!!! DİKKAT !!!

MOTOR YOL VERİCİ KORUMA ŞALTERİ
HIZ KONTROL (VFD) GÜCÜNE GÖRE SECİLMİŞTİR .
MOTOR KORUMA FONKSİYONU
HIZ KONTROL (VFD) TARAFINDAN YAPILMAKTATDIR .

| İP | İP |
|---|---|
| SUBNET | SUBNET |
| GATEWAY | GATEWAY |

**NOT:**
**Sürücü Hata Bilgisi,**
**Sürücüde " NC " olarak Ayarlanmıştır...**

41.c

Page: 43.a

| Çizen (Drawing) | Kontrol (Control) | | Kontrol (Control) | | Sayfa açıklaması (Page description) | Proje adı (Project name) | | |
|---|---|---|---|---|---|---|---|---|
| Necip SERT<br>Proje Tasarım | Elc. / Eln. Eng. Mehmet CAN<br>EMO Number : 34502 | ARKPAN imagineering solutions | Proje Sorumlusu<br>Cansu Ece YILDIRIM | Honeywell | ASP Çıkış Filtre Fan Motor<br>2130OGT1FANM003 | ESAN Çine ÜYS 1.Faz_Öğütme1 | = | GB1 |
| | | | | | | | + | A3.B2 |
| | | | | | | | Next page: | 43.b |
| | | | | | | | Previous page: | 41.c |

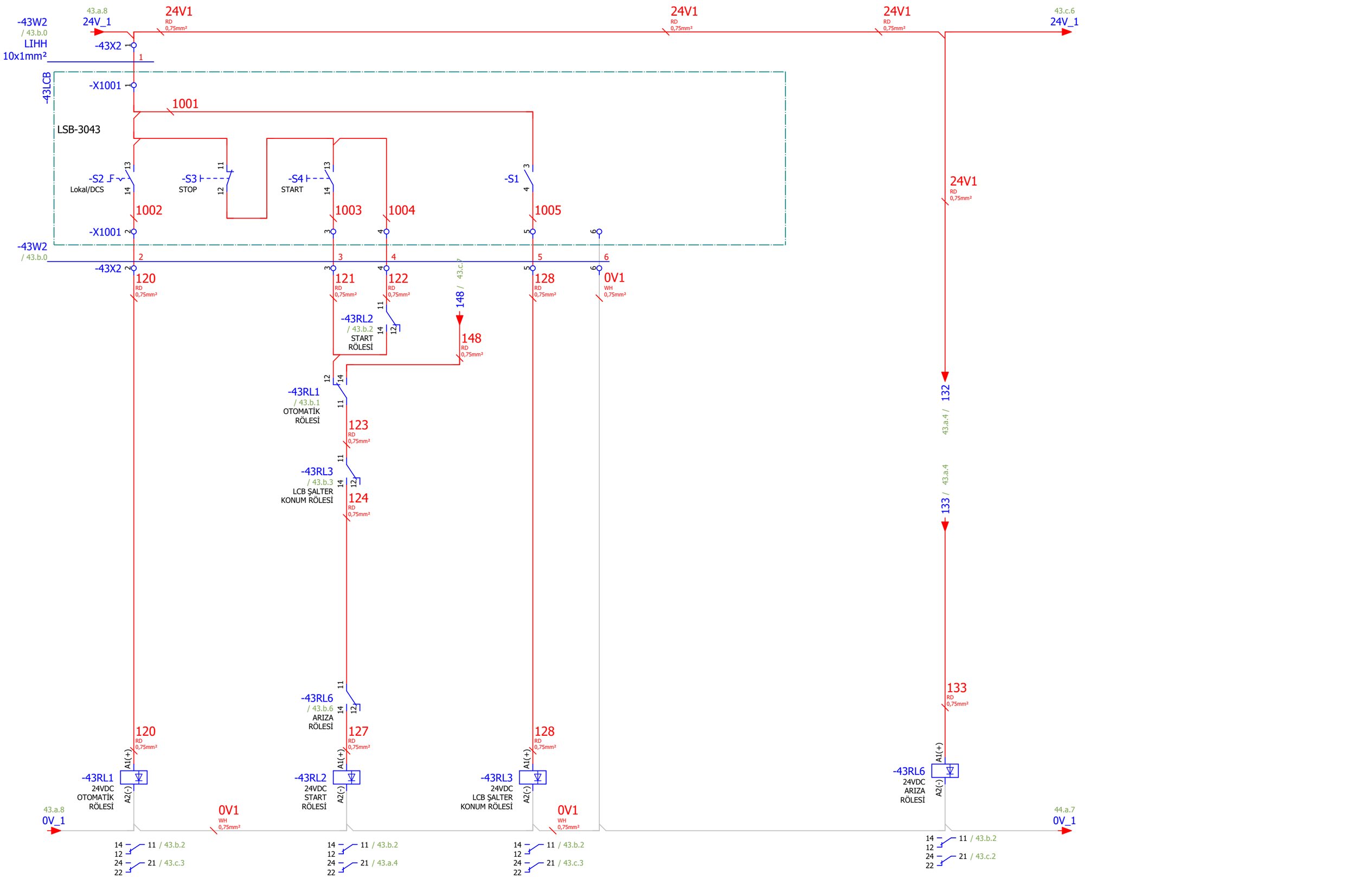


43.a

Page: 43.b

| Çizen (Drawing) | Kontrol (Control) | | Kontrol (Control) | | Sayfa açıklaması (Page description) | Proje adı (Project name) | | |
|---|---|---|---|---|---|---|---|---|
| Necip SERT<br>Proje Tasarım | Elc. / Eln. Eng. Mehmet CAN<br>EMO Number : 34502 | ARKPAN "imagineering solutions" | Proje Sorumlusu<br>Cansu Ece YILDIRIM | Honeywell | ASP Çıkış Filtre Fan Motor<br>2130OGT1FANM003 | ESAN Çine ÜYS 1.Faz_Öğütme1 | = | GB1 |
| | | | | | | | + | A3.B2 |
| | | | | | | | Next page: | 43.c |
| | | | | | | | Previous page: | 43.a |

| 0 | 1 | 2 | 3 | 4 | 5 | 6 | 7 | 8 | 9 |
|---|---|---|---|---|---|---|---|---|---|

2130OGT1FANM003
ASP Çıkış Filtre Fan Motor
Çalıştı

2130OGT1FANM003
ASP Çıkış Filtre Fan Motor
Arıza

2130OGT1FANM003
ASP Çıkış Filtre Fan Motor
Lokal Remote

2130OGT1FANM003
ASP Çıkış Filtre Fan Motor
Bakım Şalteri

2130OGT1FANM003
ASP Çıkış Filtre Fan Motor
Otomatik Start

-43U1
/ 43.a.0

10E +10V | 10 +5V | 2 AI | 1 AI

MITSUBISHI ELECTRIC
Control Circuit 2

4 2
ON
OFF

FM F/C | COM SD''' | (+) AM | (-) 5' | Analog com 5 | AI 4

140 / 43.a.5 / 43.a.4
141 /

-43RL6
/ 43.b.6
ARIZA RÖLESİ
-43RL1
/ 43.b.1
OTOMATİK RÖLESİ
-43RL3
/ 43.b.3
LCB ŞALTER KONUM RÖLESİ

21 24 22

43.b.7 24V_1
44.a.7 24V_1
148 / 43.b.3

BN 0,22mm²
WH 0,22mm²

140 RD 0,75mm²
141 RD 0,75mm²
142 RD 0,75mm²
143 RD 0,75mm²
144 RD 0,75mm²
VC RD 0,75mm²
148 RD 0,75mm²

-43X3 1 2 3 4 5 6 7 8 9 10 11 12

-43W4
LIHH
8x1
1 2 3 4 5 6 7 8

-43W5
LIHH
2x1
1 2

-43W6
LIH(St)CH
2x1
1 2

-43W4.1 +.B38&EFS1/ 34.a.5 /
-43W4.2 +.B38&EFS1/ 34.a.5 /
-43W4.3 +.B38&EFS1/ 34.a.6 /
-43W4.4 +.B38&EFS1/ 34.a.6 /
-43W4.5 +.B38&EFS1/ 34.a.7 /
-43W4.6 +.B38&EFS1/ 34.a.6 /
-43W4.7 +.B38&EFS1/ 34.a.6 /
-43W4.8 +.B38&EFS1/ 34.a.6 /
-43W5.1 +.B38&EFS1/ 39.c.5 /
-43W5.2 +.B38&EFS1/ 39.c.5 /
-43W6.1 +.B38&EFS1/ 56.8 /
-43W6.2 +.B38&EFS1/ 56.9 /





| Çizen (Drawing) | Kontrol (Control) | | Kontrol (Control) | | Sayfa açıklaması (Page description) | Proje adı (Project name) | | |
|---|---|---|---|---|---|---|---|---|
| Necip SERT<br>Proje Tasarım | Elc. / Eln. Eng. Mehmet CAN<br>EMO Number : 34502 | ARKPAN imagineering solutions | Proje Sorumlusu<br>Cansu Ece YILDIRIM | Honeywell | ASP Çıkış Filtre Fan Motor<br>2130OGT1FANM003 | ESAN Çine ÜYS 1.Faz_Öğütme1 | = | GB1 |
| | | | | | | | + | A3.B2 |
| | | | | | | | Next page: | 44.a |
| | | | | | | | Previous page: | 43.b |

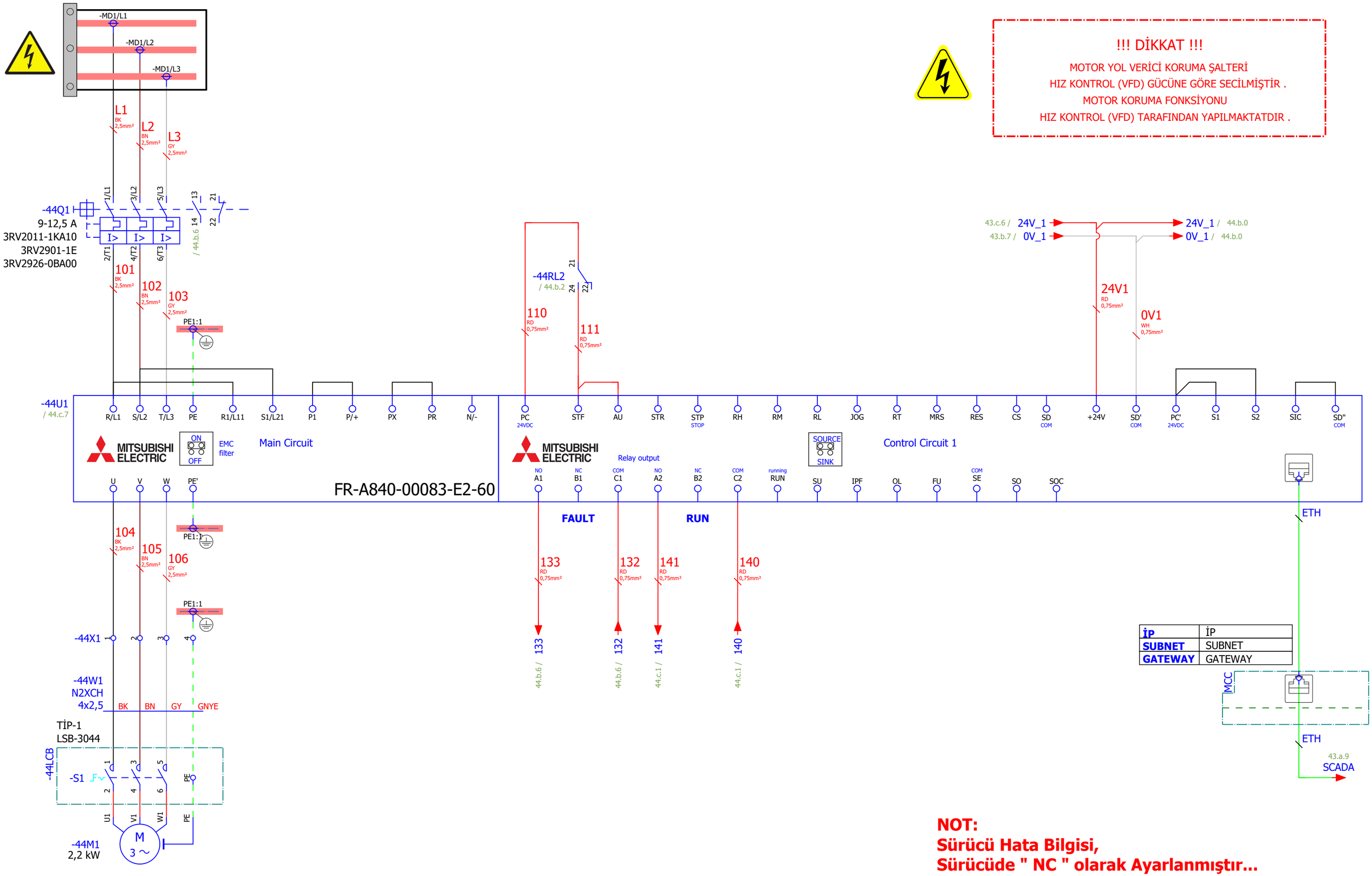


!!! DİKKAT !!!

MOTOR YOL VERİCİ KORUMA ŞALTERİ
HIZ KONTROL (VFD) GÜCÜNE GÖRE SECİLMİŞTİR .
MOTOR KORUMA FONKSİYONU
HIZ KONTROL (VFD) TARAFINDAN YAPILMAKTATDIR .

**NOT:**
**Sürücü Hata Bilgisi,**
**Sürücüde " NC " olarak Ayarlanmıştır...**



| Çizen (Drawing) | Kontrol (Control) | | Kontrol (Control) | | Sayfa açıklaması (Page description) | Proje adı (Project name) | | |
|---|---|---|---|---|---|---|---|---|
| Necip SERT<br>Proje Tasarım | Elc. / Eln. Eng. Mehmet CAN<br>EMO Number : 34502 | ARKPAN imagineering solutions | Proje Sorumlusu<br>Cansu Ece YILDIRIM | Honeywell | ASP Çıkış Rotary Valf<br>2130OGT1VLVM005 | ESAN Çine ÜYS 1.Faz_Öğütme1 | = | GB1 |
| | | | | | | | + | A3.B2 |
| | | | | | | | Next page: | 44.b |
| | | | | | | | Previous page: | 43.c |

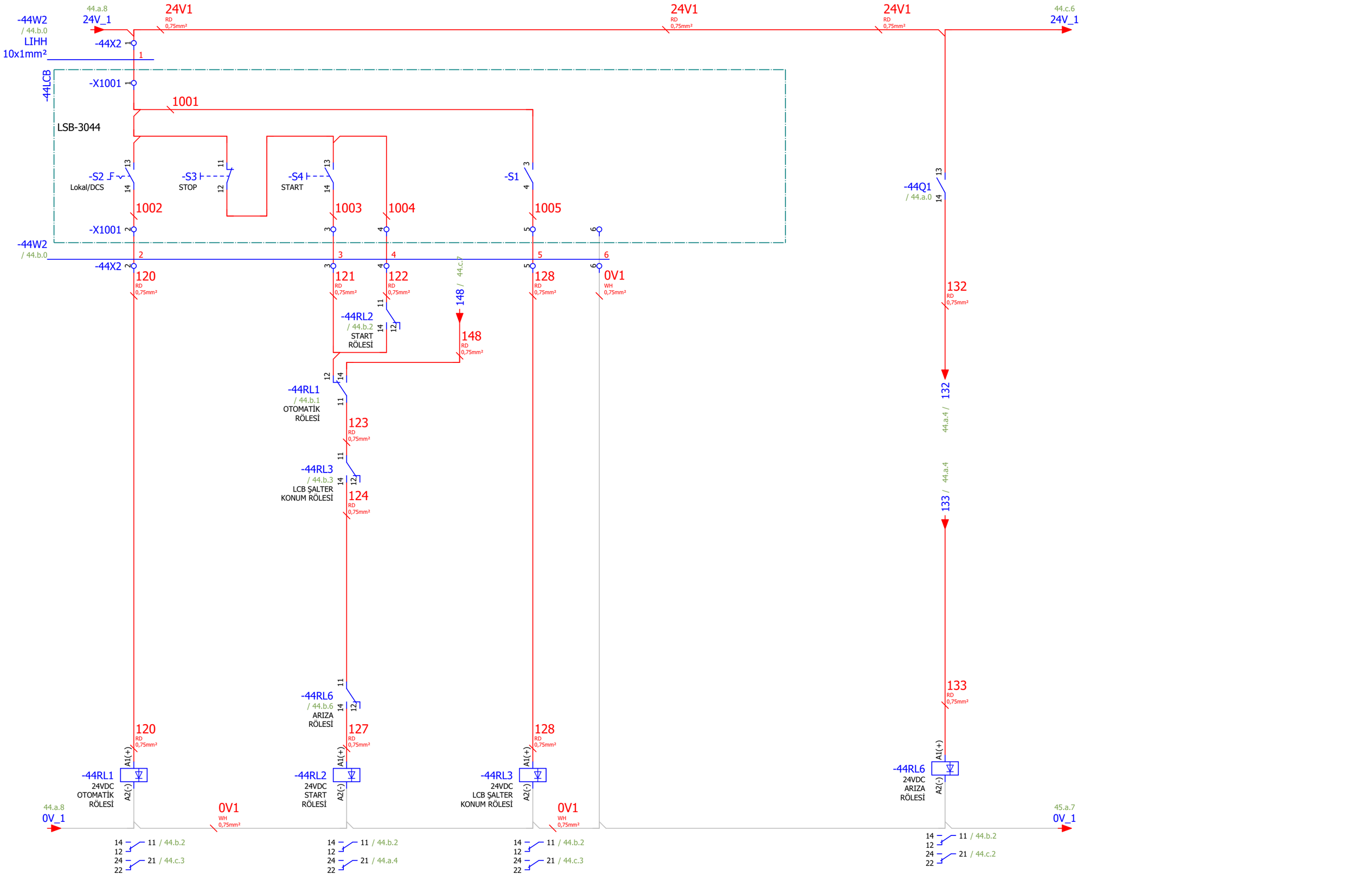


44.a

Page: 44.b

| Çizen (Drawing) | Kontrol (Control) | | Kontrol (Control) | | Sayfa açıklaması (Page description) | Proje adı (Project name) | | |
|---|---|---|---|---|---|---|---|---|
| Necip SERT<br>Proje Tasarım | Elc. / Eln. Eng. Mehmet CAN<br>EMO Number : 34502 | ARKPAN imagineering solutions | Proje Sorumlusu<br>Cansu Ece YILDIRIM | Honeywell | ASP Çıkış Rotary Valf<br>2130OGT1VLVM005 | ESAN Çine ÜYS 1.Faz_Öğütme1 | = | GB1 |
| | | | | | | | + | A3.B2 |
| | | | | | | | Next page: | 44.c |
| | | | | | | | Previous page: | 44.a |

2130OGT1VLVM005 ASP Çıkış Rotary Valf Çalıştı

2130OGT1VLVM005 ASP Çıkış Rotary Valf Arıza

2130OGT1VLVM005 ASP Çıkış Rotary Valf Lokal Remote

2130OGT1VLVM005 ASP Çıkış Rotary Valf Bakım Şalteri

2130OGT1VLVM005 ASP Çıkış Rotary Valf Otomatik Start

-44U1
/ 44.a.0

10E +10V | 10 +5V | 2 AI | 1 AI

MITSUBISHI ELECTRIC Control Circuit 2

4 2 ON OFF

FM F/C | COM SD''' | (+) AM | (-) 5' | Analog com 5 | AI 4

BN 0,22mm² | WH 0,22mm²

140 / 44.a.5 | 141 / 44.a.4

-44RL6 / 44.b.6 ARIZA RÖLESİ
-44RL1 / 44.b.1 OTOMATİK RÖLESİ
-44RL3 / 44.b.3 LCB ŞALTER KONUM RÖLESİ
21 | 24 | 22

44.b.7 24V_1 | 45.a.7 24V_1

148 / 44.b.3

140 RD 0,75mm² | 141 RD 0,75mm² | 142 RD 0,75mm² | 143 RD 0,75mm² | 144 RD 0,75mm² | VC RD 0,75mm² | 148 RD 0,75mm²

-44X3 1 2 3 4 5 6 7 8 9 10 11 12

-44W4 LIHH 8x1 1 2 3 4 5 6 7 8

-44W5 LIHH 2x1 1 2

-44W6 LIH(St)CH 2x1 1 2

-44W4.1 +.B38.EFS1/ 34.a.7 /
-44W4.2 +.B38.EFS1/ 34.a.7 /
-44W4.3 +.B38.EFS1/ 34.a.8 /
-44W4.4 +.B38.EFS1/ 34.a.8 /
-44W4.5 +.B38.EFS1/ 34.a.9 /
-44W4.6 +.B38.EFS1/ 34.a.9 /
-44W4.7 +.B38.EFS1/ 34.a.8 /
-44W4.8 +.B38.EFS1/ 34.a.9 /
-44W5.1 +.B38.EFS1/ 39.c.6 /
-44W5.2 +.B38.EFS1/ 39.c.6 /
-44W6.1 +.B38.EFS1/ 57.1 /
-44W6.2 +.B38.EFS1/ 57.1 /



| Çizen (Drawing) | Kontrol (Control) | | Kontrol (Control) | | Sayfa açıklaması (Page description) | Proje adı (Project name) | | |
|---|---|---|---|---|---|---|---|---|
| Necip SERT<br>Proje Tasarım | Elc. / Eln. Eng. Mehmet CAN<br>EMO Number : 34502 | ARKPAN imagineering solutions | Proje Sorumlusu<br>Cansu Ece YILDIRIM | Honeywell | ASP Çıkış Rotary Valf<br>2130OGT1VLVM005 | ESAN Çine ÜYS 1.Faz_Öğütme1 | =<br>+<br>Next page:<br>Previous page: | GB1<br>A3.B2<br>45.a<br>44.b |

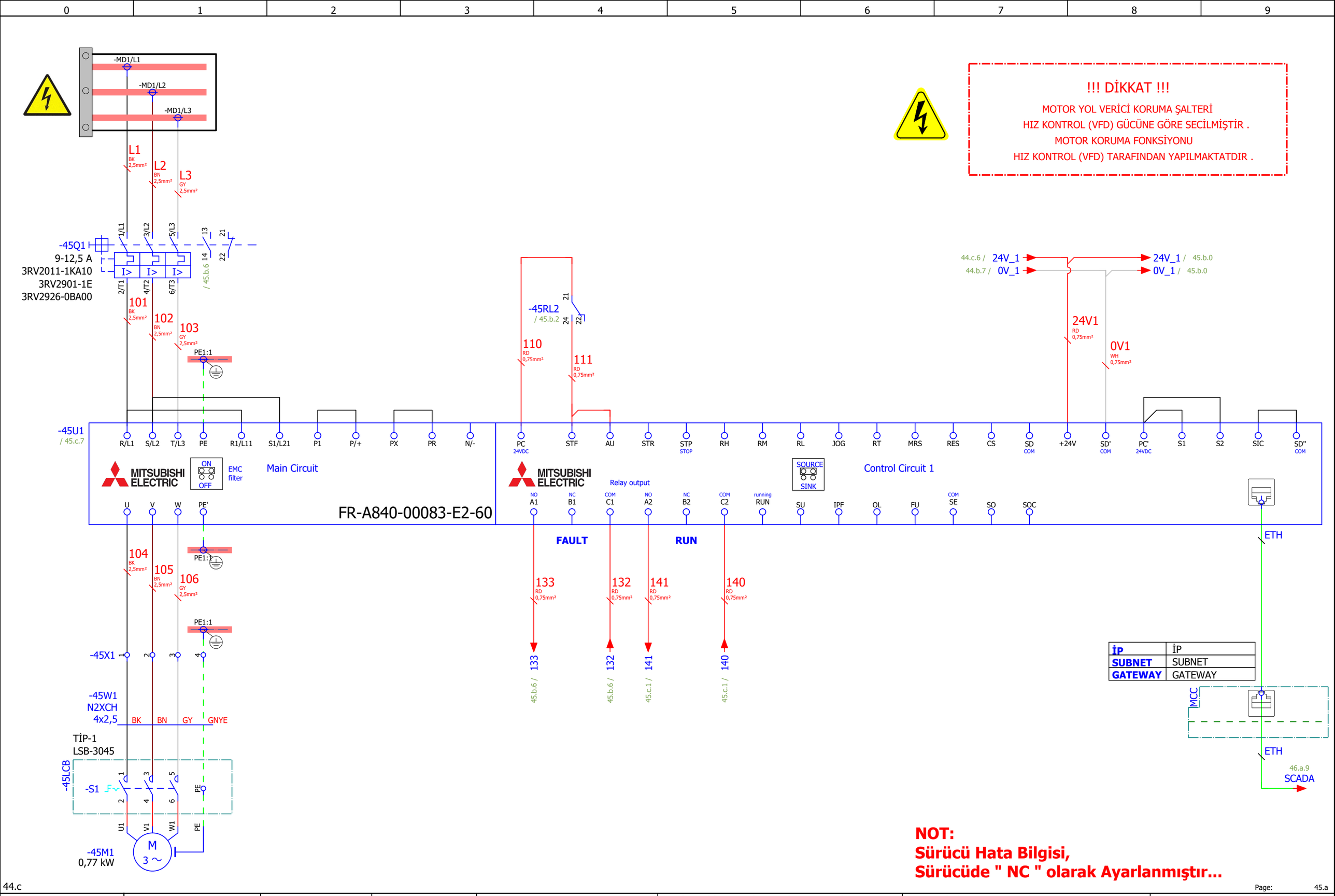


**NOT:**
**Sürücü Hata Bilgisi,**
**Sürücüde " NC " olarak Ayarlanmıştır...**

44.c

Page: 45.a

| Çizen (Drawing) | Kontrol (Control) | | Kontrol (Control) | | Sayfa açıklaması (Page description) | Proje adı (Project name) | | |
|---|---|---|---|---|---|---|---|---|
| Necip SERT<br>Proje Tasarım | Elc. / Eln. Eng. Mehmet CAN<br>EMO Number : 34502 | ARKPAN imagineering solutions | Proje Sorumlusu<br>Cansu Ece YILDIRIM | Honeywell | Atp Giriş Rotary Valf<br>2130OGT1VLVM006 | ESAN Çine ÜYS 1.Faz_Öğütme1 | = | GB1 |
| | | | | | | | + | A3.B2 |
| | | | | | | | Next page: | 45.b |
| | | | | | | | Previous page: | 44.c |

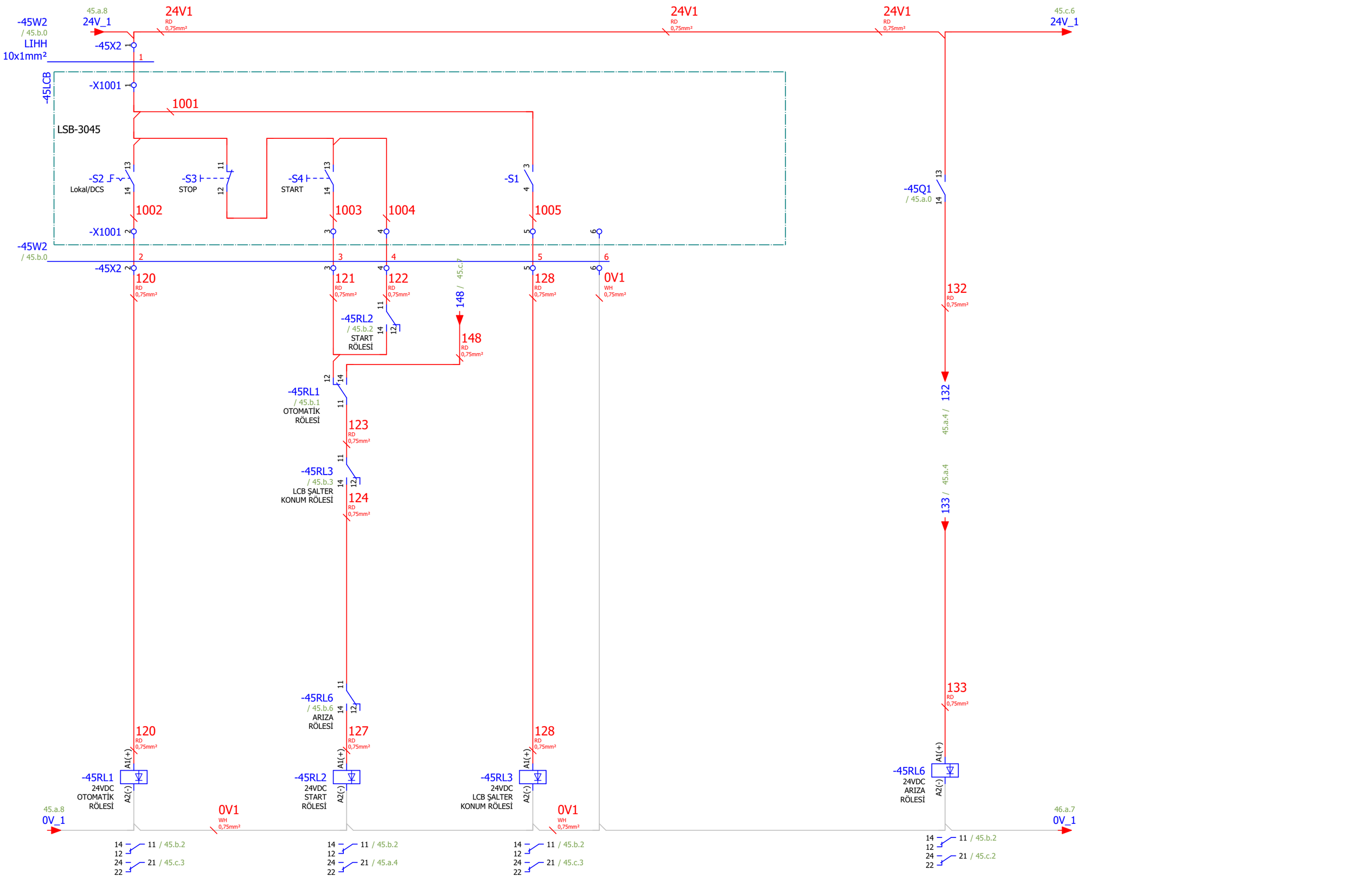


45.a

Page: 45.b

| Çizen (Drawing) | Kontrol (Control) | | Kontrol (Control) | | Sayfa açıklaması (Page description) | Proje adı (Project name) | | |
|---|---|---|---|---|---|---|---|---|
| Necip SERT<br>Proje Tasarım | Elc. / Eln. Eng. Mehmet CAN<br>EMO Number : 34502 | ARKPAN "imagineering solutions" | Proje Sorumlusu<br>Cansu Ece YILDIRIM | Honeywell | Atp Giriş Rotary Valf<br>2130OGT1VLVM006 | ESAN Çine ÜYS 1.Faz_Öğütme1 | = | GB1 |
| | | | | | | | + | A3.B2 |
| | | | | | | | Next page: | 45.c |
| | | | | | | | Previous page: | 45.a |

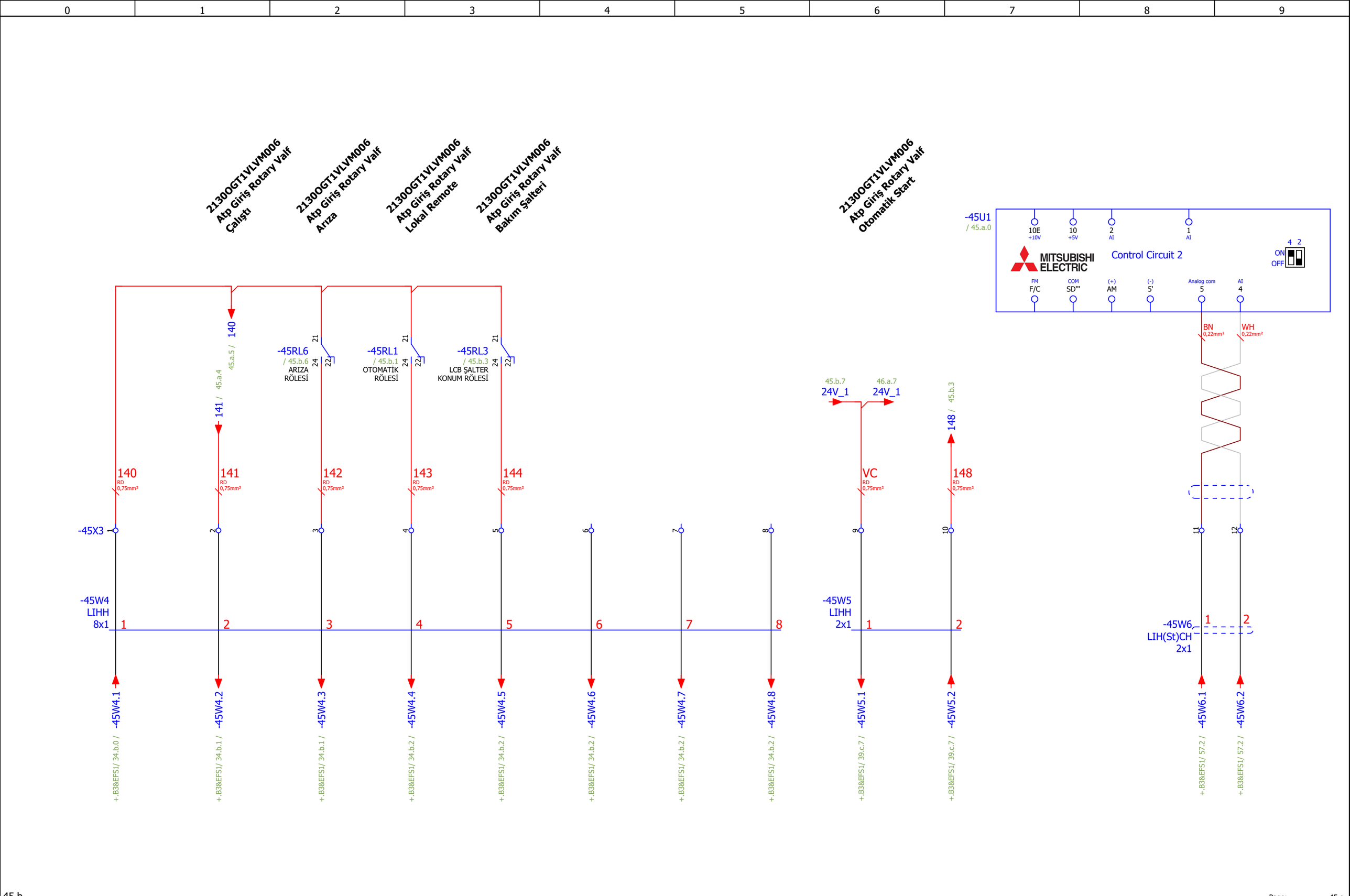


45.b

Page: 45.c

| Çizen (Drawing) | Kontrol (Control) | | Kontrol (Control) | | Sayfa açıklaması (Page description) | Proje adı (Project name) | | |
|---|---|---|---|---|---|---|---|---|
| Necip SERT<br>Proje Tasarım | Elc. / Eln. Eng. Mehmet CAN<br>EMO Number : 34502 | ARKPAN imagineering solutions | Proje Sorumlusu<br>Cansu Ece YILDIRIM | Honeywell | Atp Giriş Rotary Valf<br>2130OGT1VLVM006 | ESAN Çine ÜYS 1.Faz_Öğütme1 | = | GB1 |
| | | | | | | | + | A3.B2 |
| | | | | | | | Next page: | 46.a |
| | | | | | | | Previous page: | 45.b |

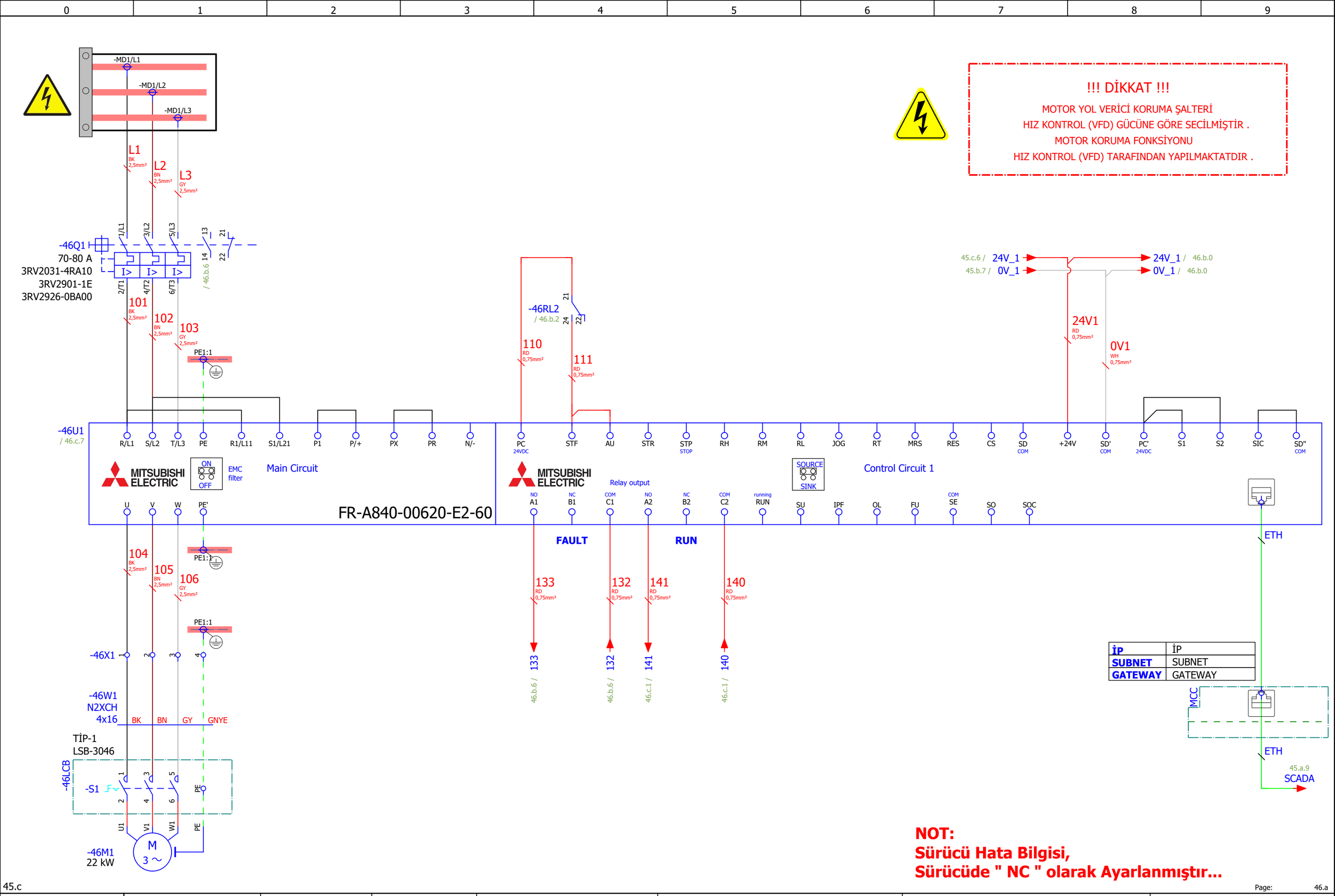


45.c

Page: 46.a

| Çizen (Drawing) | Kontrol (Control) | | Kontrol (Control) | | Sayfa açıklaması (Page description) | Proje adı (Project name) | | |
|---|---|---|---|---|---|---|---|---|
| Necip SERT<br>Proje Tasarım | Elc. / Eln. Eng. Mehmet CAN<br>EMO Number : 34502 | ARKPAN imagineering solutions | Proje Sorumlusu<br>Cansu Ece YILDIRIM | Honeywell | Atp Seperatör<br>2130OGT1SEPM002 | ESAN Çine ÜYS 1.Faz_Öğütme1 | = | GB1 |
| | | | | | | | + | A3.B2 |
| | | | | | | | Next page: | 46.b |
| | | | | | | | Previous page: | 45.c |

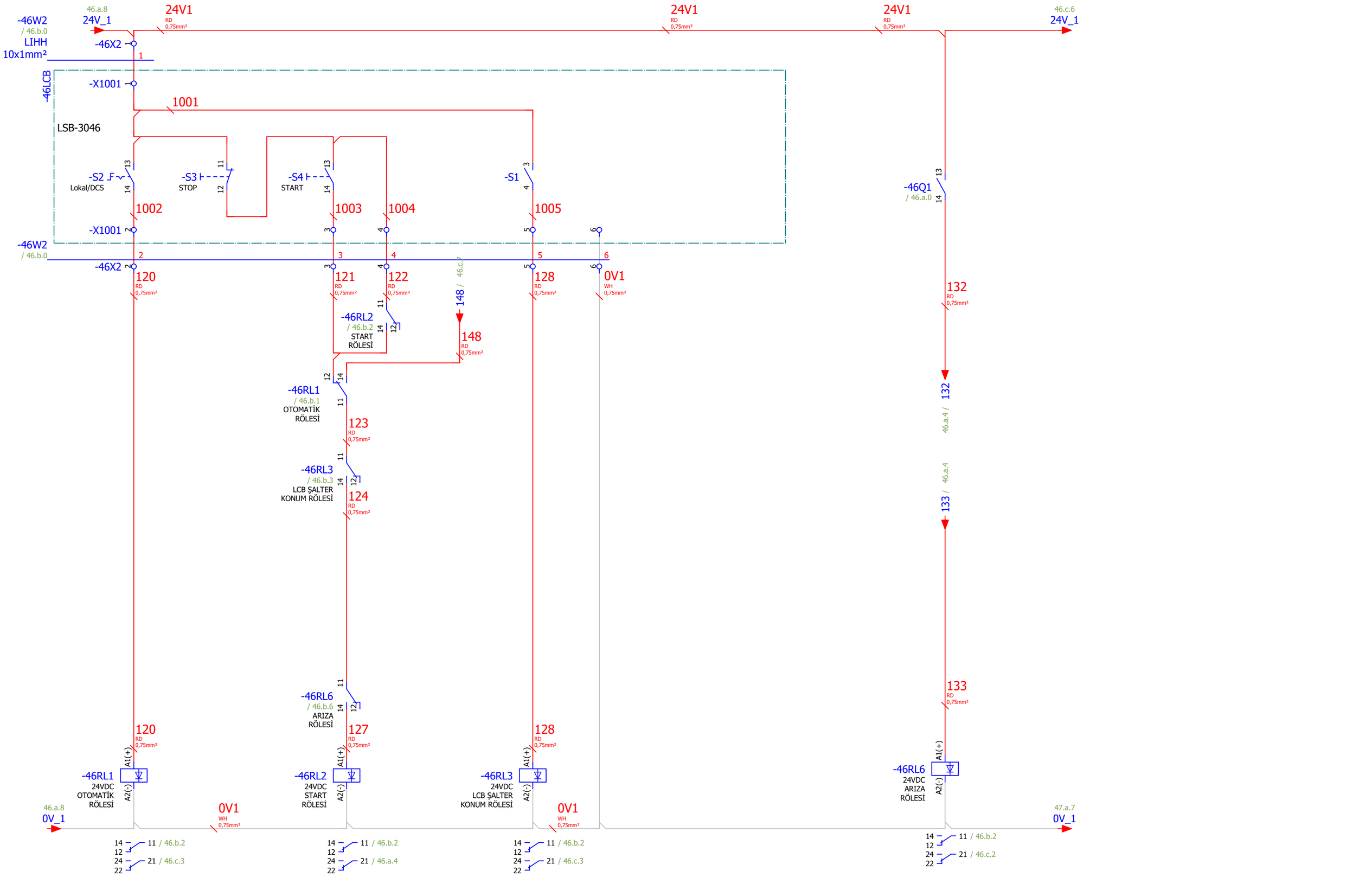


46.a

Page: 46.b

| Çizen (Drawing) | Kontrol (Control) | | Kontrol (Control) | | Sayfa açıklaması (Page description) | Proje adı (Project name) | | |
|---|---|---|---|---|---|---|---|---|
| Necip SERT<br>Proje Tasarım | Elc. / Eln. Eng. Mehmet CAN<br>EMO Number : 34502 | ARKPAN imagineering solutions | Proje Sorumlusu<br>Cansu Ece YILDIRIM | Honeywell | Atp Seperatör<br>2130OGT1SEPM002 | ESAN Çine ÜYS 1.Faz_Öğütme1 | = | GB1 |
| | | | | | | | + | A3.B2 |
| | | | | | | | Next page: | 46.c |
| | | | | | | | Previous page: | 46.a |

2130OGT1SEPM002 Atp Seperatör Çalıştı

2130OGT1SEPM002 Atp Seperatör Arıza

2130OGT1SEPM002 Atp Seperatör Lokal Remote

2130OGT1SEPM002 Atp Seperatör Bakım Şalteri

2130OGT1SEPM002 Atp Seperatör Otomatik Start

-46RL6 / 46.b.6 ARIZA RÖLESİ

-46RL1 / 46.b.1 OTOMATİK RÖLESİ

-46RL3 / 46.b.3 LCB ŞALTER KONUM RÖLESİ

140 RD 0,75mm² — 141 RD 0,75mm² — 142 RD 0,75mm² — 143 RD 0,75mm² — 144 RD 0,75mm²

-46X3

-46W4 LIHH 8x1

-46W4.1 / +.B38&EFS1/ 34.b.3 /

-46W4.2 / +.B38&EFS1/ 34.b.3 /

-46W4.3 / +.B38&EFS1/ 34.b.3 /

-46W4.4 / +.B38&EFS1/ 34.b.4 /

-46W4.5 / +.B38&EFS1/ 34.b.4 /

-46W4.6 / +.B38&EFS1/ 34.b.4 /

-46W4.7 / +.B38&EFS1/ 34.b.4 /

-46W4.8 / +.B38&EFS1/ 34.b.4 /

46.b.7 24V_1

47.a.7 24V_1

VC RD 0,75mm²

148 RD 0,75mm²

-46W5 LIHH 2x1

-46W5.1 / +.B38&EFS1/ 39.c.8 /

-46W5.2 / +.B38&EFS1/ 39.c.8 /

-46U1 / 46.a.0

10E +10V — 10 +5V — 2 AI — 1 AI

MITSUBISHI ELECTRIC Control Circuit 2

4 2 ON OFF

FM F/C — COM SD''' — (+) AM — (-) 5' — Analog com 5 — AI 4

BN 0,22mm² — WH 0,22mm²

-46W6 LIH(St)CH 2x1

-46W6.1 / +.B38&EFS1/ 57.3 /

-46W6.2 / +.B38&EFS1/ 57.3 /



| Çizen (Drawing) | Kontrol (Control) | | Kontrol (Control) | | Sayfa açıklaması (Page description) | Proje adı (Project name) | | |
|---|---|---|---|---|---|---|---|---|
| Necip SERT<br>Proje Tasarım | Elc. / Eln. Eng. Mehmet CAN<br>EMO Number : 34502 | ARKPAN imagineering solutions | Proje Sorumlusu<br>Cansu Ece YILDIRIM | Honeywell | Atp Seperatör<br>2130OGT1SEPM002 | ESAN Çine ÜYS 1.Faz_Öğütme1 | =<br>+<br>Next page:<br>Previous page: | GB1<br>A3.B2<br>47.a<br>46.b |

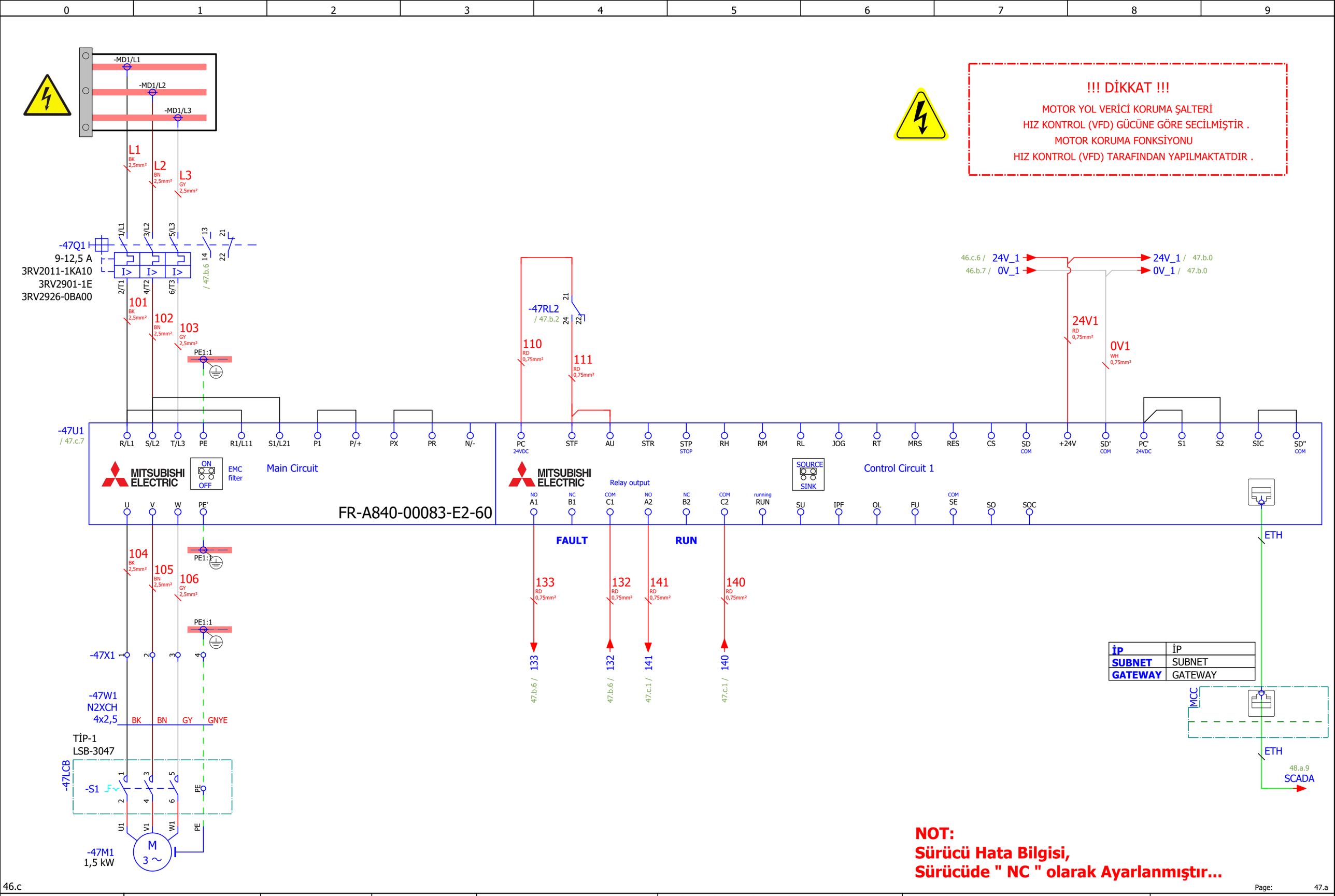


**NOT:**
**Sürücü Hata Bilgisi,**
**Sürücüde " NC " olarak Ayarlanmıştır...**

46.c

Page: 47.a

| Çizen (Drawing) | Kontrol (Control) | | Kontrol (Control) | | Sayfa açıklaması (Page description) | Proje adı (Project name) | | |
|---|---|---|---|---|---|---|---|---|
| Necip SERT<br>Proje Tasarım | Elc. / Eln. Eng. Mehmet CAN<br>EMO Number : 34502 | ARKPAN imagineering solutions | Proje Sorumlusu<br>Cansu Ece YILDIRIM | Honeywell | Atp Çıkış Rotary Valfi<br>2130OGT1VLVM007 | ESAN Çine ÜYS 1.Faz_Öğütme1 | = | GB1 |
| | | | | | | | + | A3.B2 |
| | | | | | | | Next page: | 47.b |
| | | | | | | | Previous page: | 46.c |

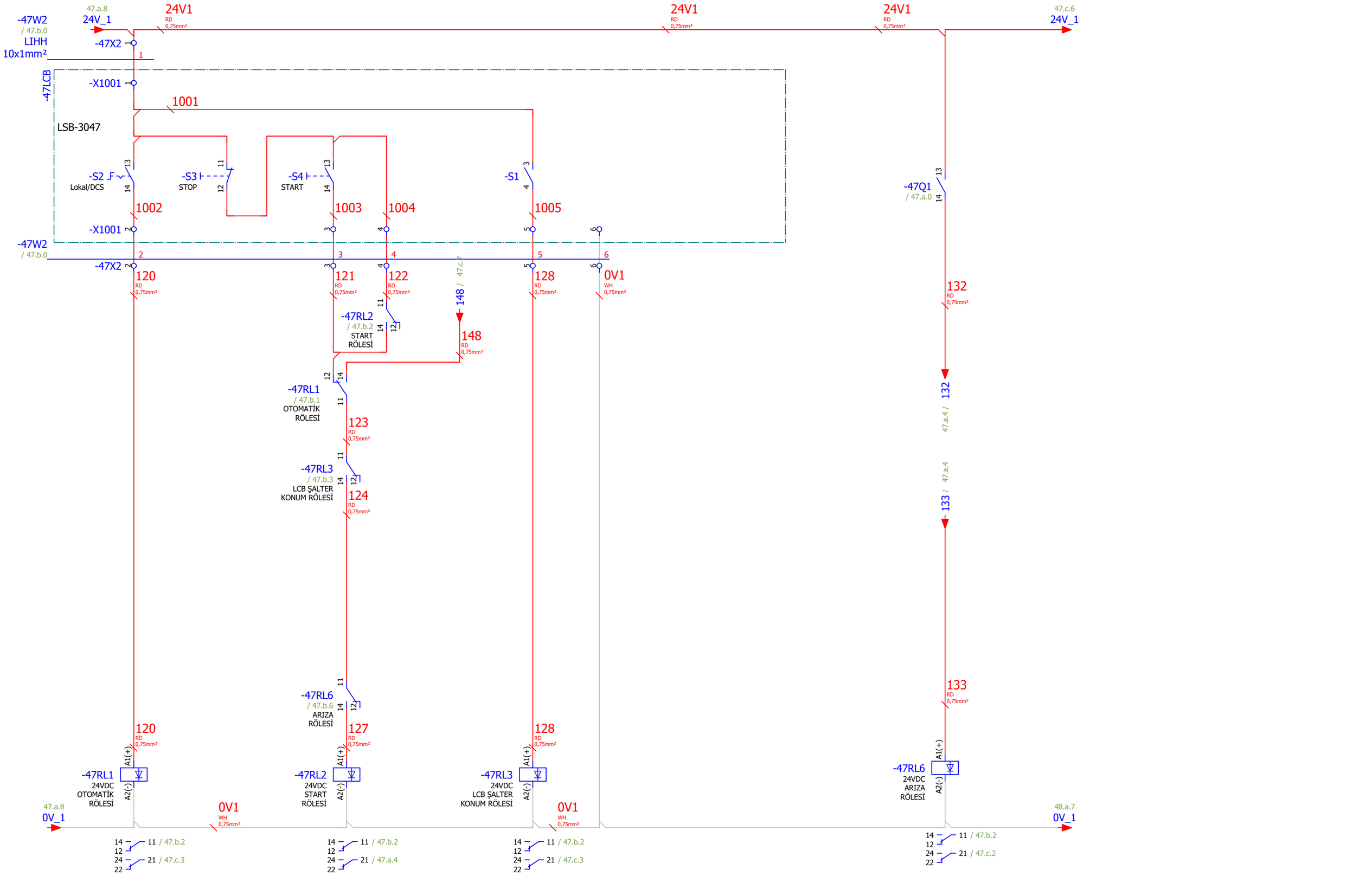


47.a

Page: 47.b

| Çizen (Drawing) | Kontrol (Control) | | Kontrol (Control) | | Sayfa açıklaması (Page description) | Proje adı (Project name) | | |
|---|---|---|---|---|---|---|---|---|
| Necip SERT<br>Proje Tasarım | Elc. / Eln. Eng. Mehmet CAN<br>EMO Number : 34502 | ARKPAN "imagineering solutions" | Proje Sorumlusu<br>Cansu Ece YILDIRIM | Honeywell | Atp Çıkış Rotary Valfi<br>2130OGT1VLVM007 | ESAN Çine ÜYS 1.Faz_Öğütme1 | = | GB1 |
| | | | | | | | + | A3.B2 |
| | | | | | | | Next page: | 47.c |
| | | | | | | | Previous page: | 47.a |

2130OGT1VLVM007 Atp Çıkış Rotary Valfi Çalıştı

2130OGT1VLVM007 Atp Çıkış Rotary Valfi Arıza

2130OGT1VLVM007 Atp Çıkış Rotary Valfi Lokal Remote

2130OGT1VLVM007 Atp Çıkış Rotary Valfi Bakım Şalteri

2130OGT1VLVM007 Atp Çıkış Rotary Valfi Otomatik Start

-47RL6 / 47.b.6 ARIZA RÖLESİ

-47RL1 / 47.b.1 OTOMATİK RÖLESİ

-47RL3 / 47.b.3 LCB ŞALTER KONUM RÖLESİ

-47U1 / 47.a.0 — MITSUBISHI ELECTRIC Control Circuit 2 — 10E +10V, 10 +5V, 2 AI, 1 AI, 4 2 ON OFF, FM F/C, COM SD''', (+) AM, (-) 5', Analog com 5, AI 4

47.b.7 24V_1 — 48.a.7 24V_1

-47X3 -47W4 LIHH 8x1 -47W5 LIHH 2x1 -47W6 LIH(St)CH 2x1



| Çizen (Drawing) | Kontrol (Control) | | Kontrol (Control) | | Sayfa açıklaması (Page description) | Proje adı (Project name) | | |
|---|---|---|---|---|---|---|---|---|
| Necip SERT<br>Proje Tasarım | Elc. / Eln. Eng. Mehmet CAN<br>EMO Number : 34502 | ARKPAN imagineering solutions | Proje Sorumlusu<br>Cansu Ece YILDIRIM | Honeywell | Atp Çıkış Rotary Valfi<br>2130OGT1VLVM007 | ESAN Çine ÜYS 1.Faz_Öğütme1 | =<br>+<br>Next page:<br>Previous page: | GB1<br>A3.B2<br>48.a<br>47.b |

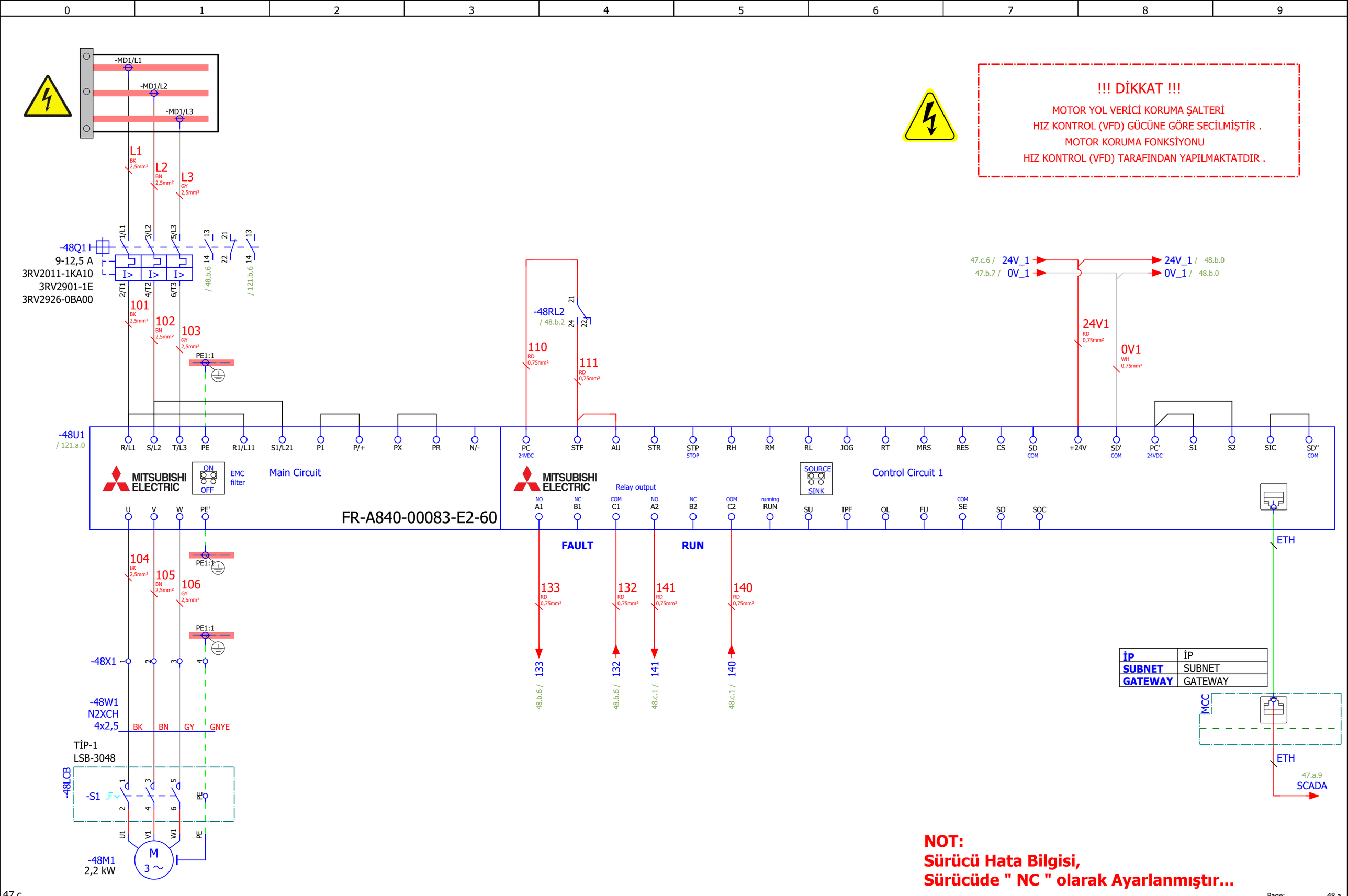


**NOT:**
**Sürücü Hata Bilgisi,**
**Sürücüde " NC " olarak Ayarlanmıştır...**

47.c

Page: 48.a

| Çizen (Drawing) | Kontrol (Control) | | Kontrol (Control) | | Sayfa açıklaması (Page description) | Proje adı (Project name) | | |
|---|---|---|---|---|---|---|---|---|
| Necip SERT<br>Proje Tasarım | Elc. / Eln. Eng. Mehmet CAN<br>EMO Number : 34502 | ARKPAN imagineering solutions | Proje Sorumlusu<br>Cansu Ece YILDIRIM | Honeywell | Atp Çıkış Vidalı Helezon-1<br>2130OGT1SCFM003 | ESAN Çine ÜYS 1.Faz_Öğütme1 | = | GB1 |
| | | | | | | | + | A3.B2 |
| | | | | | | | Next page: | 48.b |
| | | | | | | | Previous page: | 47.c |

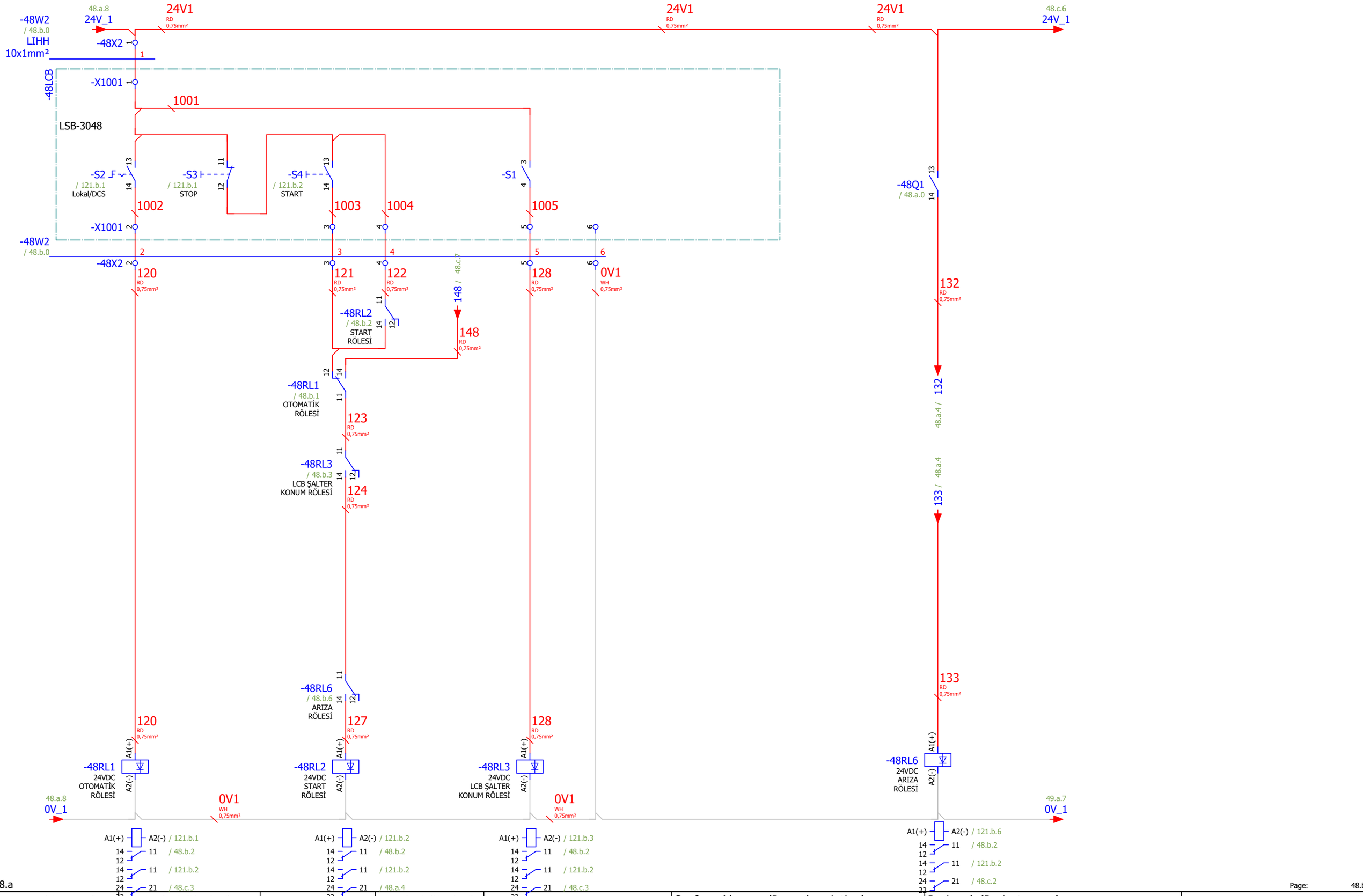


48.a

| Çizen (Drawing) | Kontrol (Control) | | Kontrol (Control) | | Sayfa açıklaması (Page description) | Proje adı (Project name) | | |
|---|---|---|---|---|---|---|---|---|
| Necip SERT<br>Proje Tasarım | Elc. / Eln. Eng. Mehmet CAN<br>EMO Number : 34502 | ARKPAN<br>imagineering solutions | Proje Sorumlusu<br>Cansu Ece YILDIRIM | Honeywell | Atp Çıkış Vidalı Helezon-1<br>2130OGT1SCFM003 | ESAN Çine ÜYS 1.Faz_Öğütme1 | Page: | 48.b |
| | | | | | | | = | GB1 |
| | | | | | | | + | A3.B2 |
| | | | | | | | Next page: | 48.c |
| | | | | | | | Previous page: | 48.a |

2130OGT1SCFM003 Atp Çıkış Vidalı Helezon-1 Çalıştı

2130OGT1SCFM003 Atp Çıkış Vidalı Helezon-1 Arıza

2130OGT1SCFM003 Atp Çıkış Vidalı Helezon-1 Lokal Remote

2130OGT1SCFM003 Atp Çıkış Vidalı Helezon-1 Bakım Şalteri

2130OGT1SCFM003 Atp Çıkış Vidalı Helezon-1 Otomatik Start

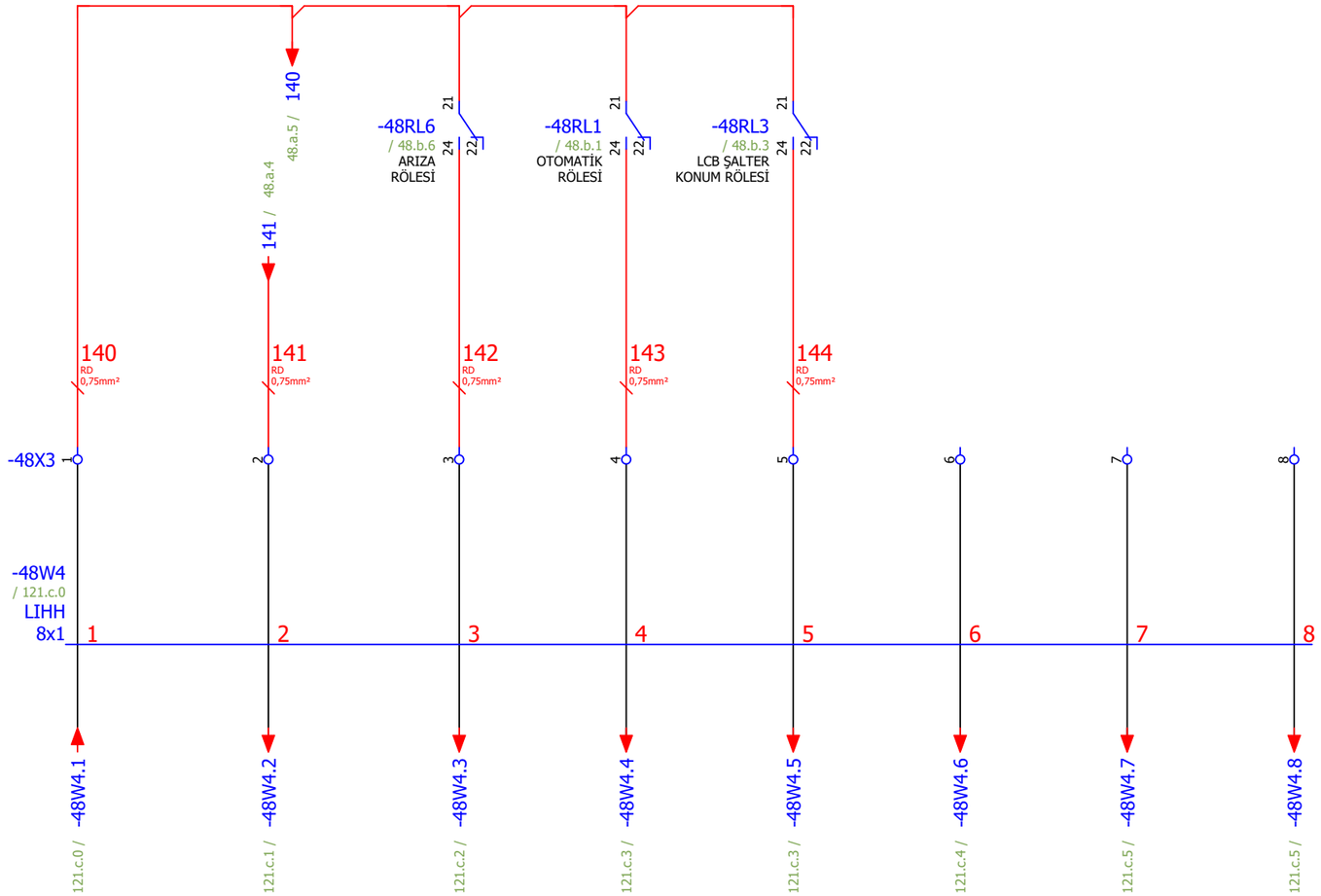


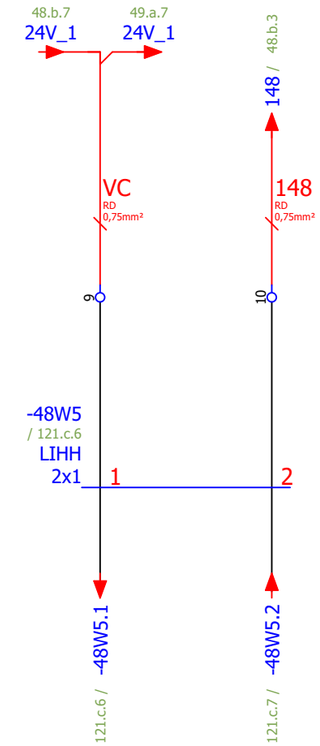


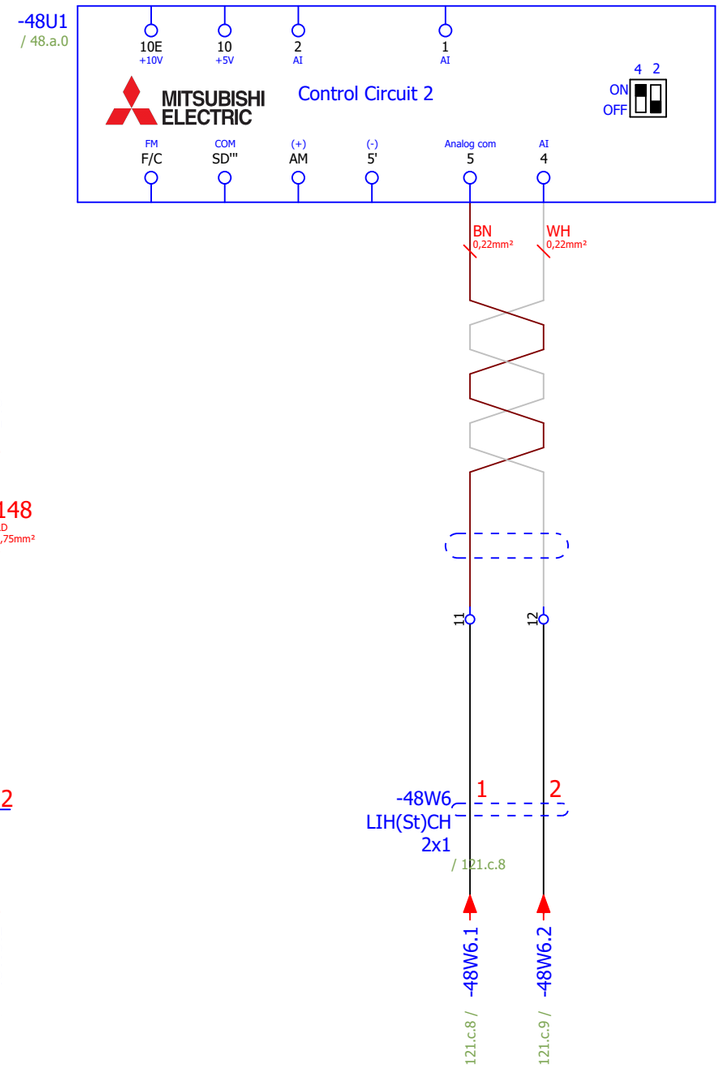


48.b

Page: 48.c

| Çizen (Drawing) | Kontrol (Control) | | Kontrol (Control) | | Sayfa açıklaması (Page description) | Proje adı (Project name) | | |
|---|---|---|---|---|---|---|---|---|
| Necip SERT<br>Proje Tasarım | Elc. / Eln. Eng. Mehmet CAN<br>EMO Number : 34502 | ARKPAN imagineering solutions | Proje Sorumlusu<br>Cansu Ece YILDIRIM | Honeywell | Atp Çıkış Vidalı Helezon-1<br>2130OGT1SCFM003 | ESAN Çine ÜYS 1.Faz_Öğütme1 | = | GB1 |
| | | | | | | | + | A3.B2 |
| | | | | | | | Next page: | 49.a |
| | | | | | | | Previous page: | 48.b |

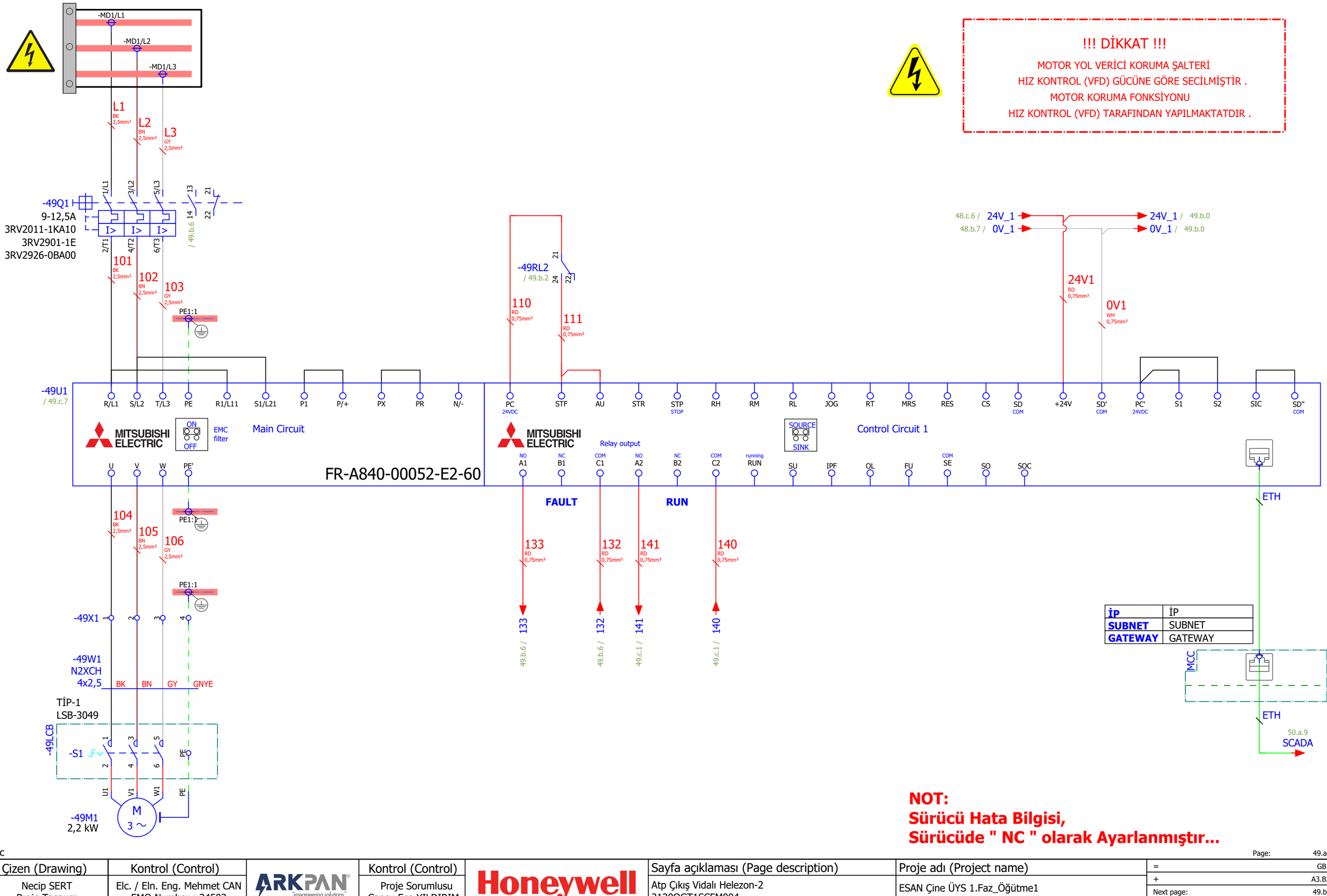


48.c

Page: 49.a

| Çizen (Drawing) | Kontrol (Control) | | Kontrol (Control) | | Sayfa açıklaması (Page description) | Proje adı (Project name) | | |
|---|---|---|---|---|---|---|---|---|
| Necip SERT<br>Proje Tasarım | Elc. / Eln. Eng. Mehmet CAN<br>EMO Number : 34502 | ARKPAN imagineering solutions | Proje Sorumlusu<br>Cansu Ece YILDIRIM | Honeywell | Atp Çıkış Vidalı Helezon-2<br>2130OGT1SCFM004 | ESAN Çine ÜYS 1.Faz_Öğütme1 | = | GB1 |
| | | | | | | | + | A3.B2 |
| | | | | | | | Next page: | 49.b |
| | | | | | | | Previous page: | 48.c |

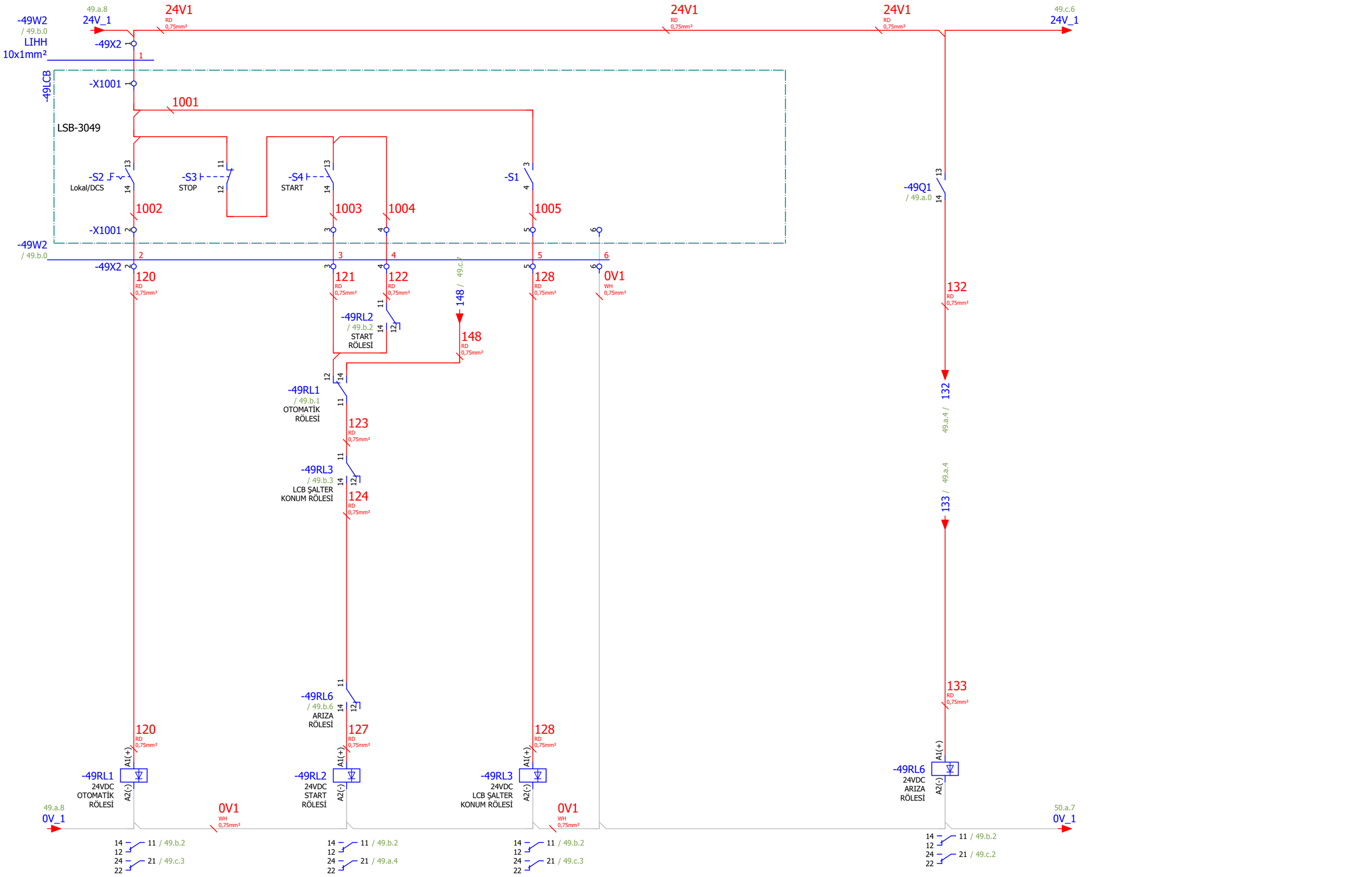


49.a

Page: 49.b

| Çizen (Drawing) | Kontrol (Control) | | Kontrol (Control) | | Sayfa açıklaması (Page description) | Proje adı (Project name) | | |
|---|---|---|---|---|---|---|---|---|
| Necip SERT<br>Proje Tasarım | Elc. / Eln. Eng. Mehmet CAN<br>EMO Number : 34502 | ARKPAN "imagineering solutions" | Proje Sorumlusu<br>Cansu Ece YILDIRIM | Honeywell | Atp Çıkış Vidalı Helezon-2<br>2130OGT1SCFM004 | ESAN Çine ÜYS 1.Faz_Öğütme1 | = | GB1 |
| | | | | | | | + | A3.B2 |
| | | | | | | | Next page: | 49.c |
| | | | | | | | Previous page: | 49.a |

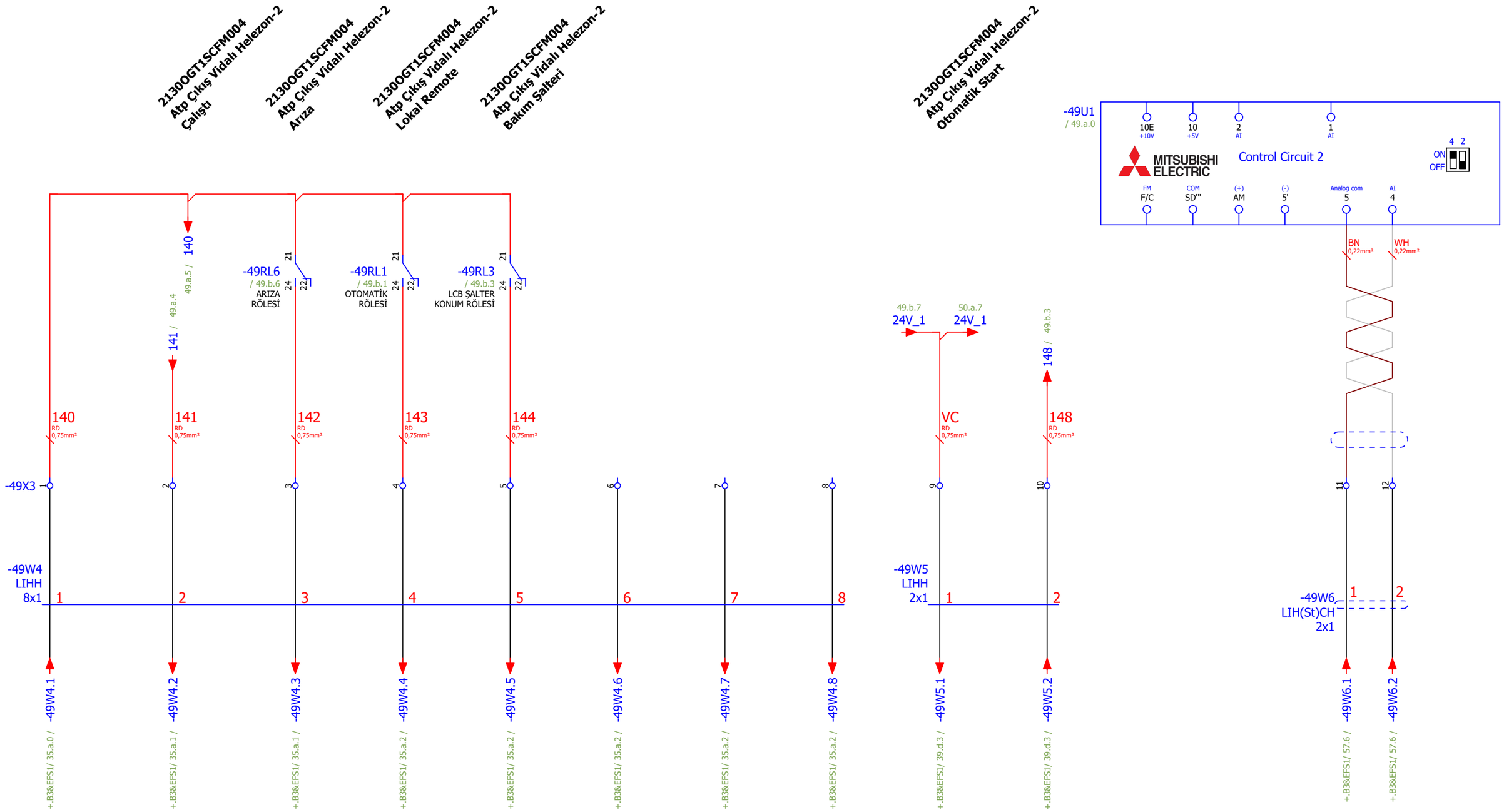




| Çizen (Drawing) | Kontrol (Control) | | Kontrol (Control) | | Sayfa açıklaması (Page description) | Proje adı (Project name) | | |
|---|---|---|---|---|---|---|---|---|
| Necip SERT<br>Proje Tasarım | Elc. / Eln. Eng. Mehmet CAN<br>EMO Number : 34502 | ARKPAN imagineering solutions | Proje Sorumlusu<br>Cansu Ece YILDIRIM | Honeywell | Atp Çıkış Vidalı Helezon-2<br>2130OGT1SCFM004 | ESAN Çine ÜYS 1.Faz_Öğütme1 | = | GB1 |
| | | | | | | | + | A3.B2 |
| | | | | | | | Next page: | 50.a |
| | | | | | | | Previous page: | 49.b |

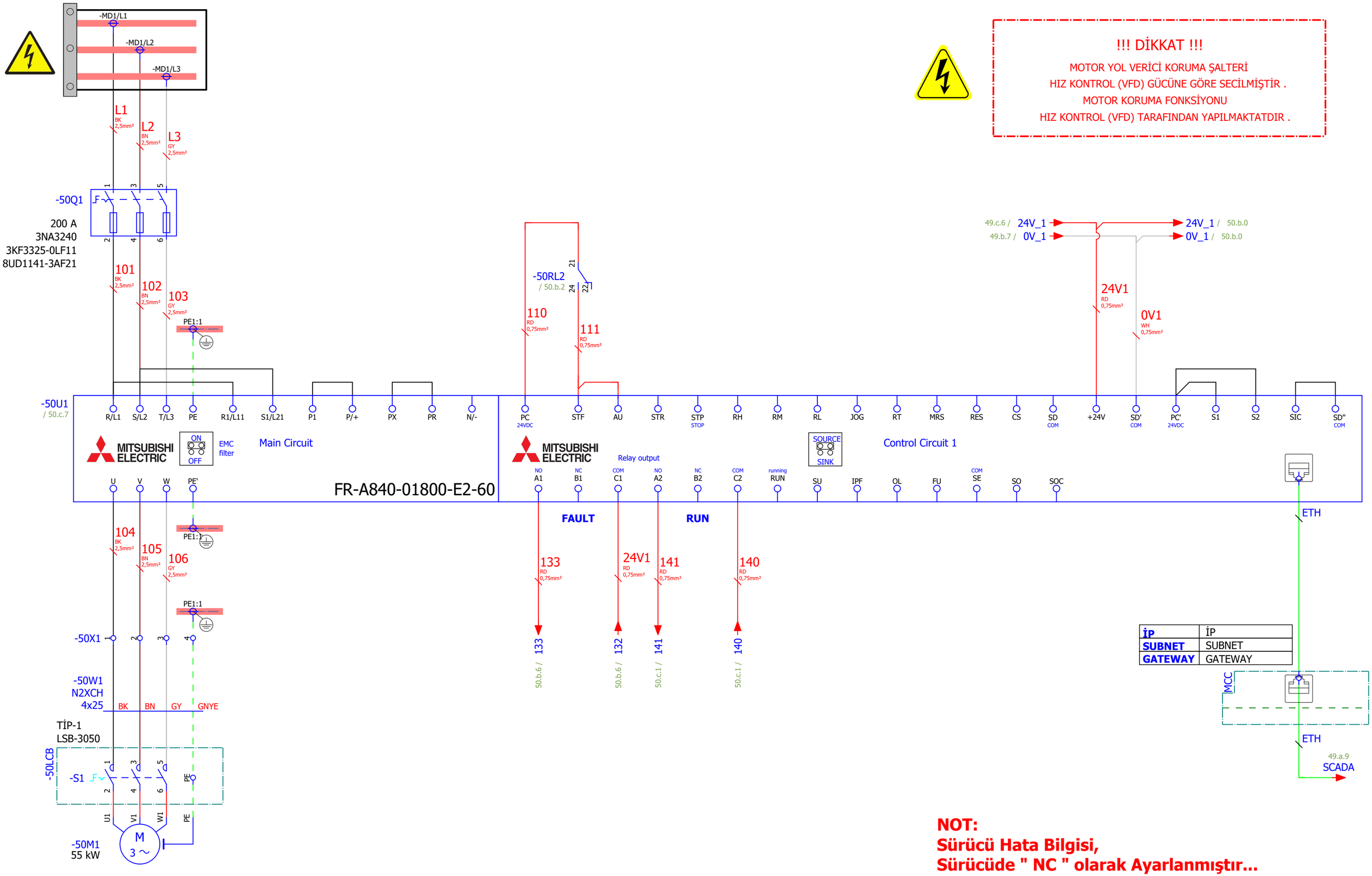


!!! DİKKAT !!!

MOTOR YOL VERİCİ KORUMA ŞALTERİ
HIZ KONTROL (VFD) GÜCÜNE GÖRE SECİLMİŞTİR .
MOTOR KORUMA FONKSİYONU
HIZ KONTROL (VFD) TARAFINDAN YAPILMAKTATDIR .

**NOT:**
**Sürücü Hata Bilgisi,**
**Sürücüde " NC " olarak Ayarlanmıştır...**



| Çizen (Drawing) | Kontrol (Control) | | Kontrol (Control) | | Sayfa açıklaması (Page description) | Proje adı (Project name) | | |
|---|---|---|---|---|---|---|---|---|
| Necip SERT<br>Proje Tasarım | Elc. / Eln. Eng. Mehmet CAN<br>EMO Number : 34502 | ARKPAN imagineering solutions | Proje Sorumlusu<br>Cansu Ece YILDIRIM | Honeywell | Atp Filtre Fan Motor<br>2130OGT1FANM004 | ESAN Çine ÜYS 1.Faz_Öğütme1 | = | GB1 |
| | | | | | | | + | A3.B2 |
| | | | | | | | Next page: | 50.b |
| | | | | | | | Previous page: | 49.c |

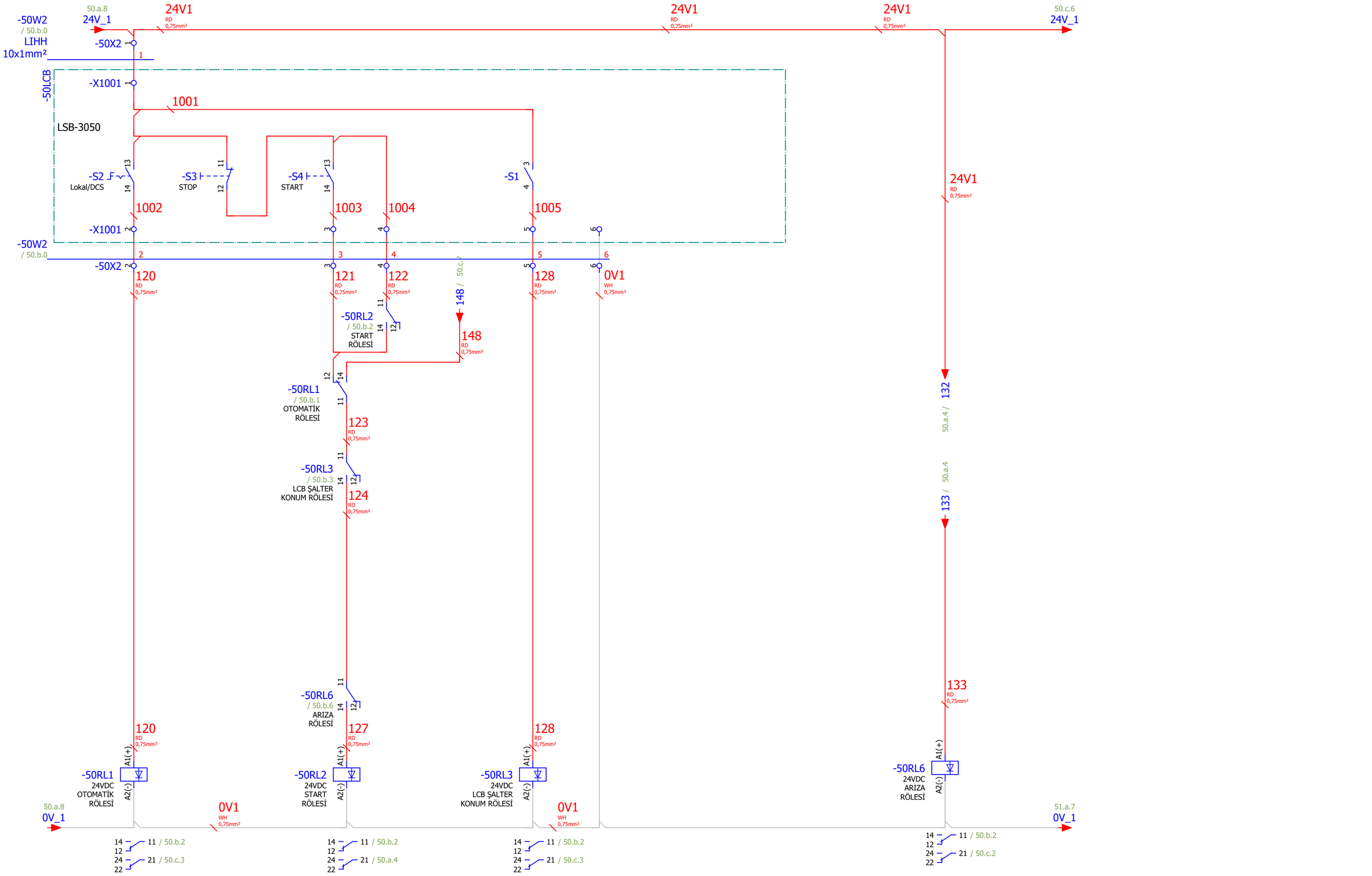


50.a

| Çizen (Drawing) | Kontrol (Control) | | Kontrol (Control) | | Sayfa açıklaması (Page description) | Proje adı (Project name) | | |
|---|---|---|---|---|---|---|---|---|
| Necip SERT<br>Proje Tasarım | Elc. / Eln. Eng. Mehmet CAN<br>EMO Number : 34502 | ARKPAN "imagineering solutions" | Proje Sorumlusu<br>Cansu Ece YILDIRIM | Honeywell | Atp Filtre Fan Motor<br>2130OGT1FANM004 | ESAN Çine ÜYS 1.Faz_Öğütme1 | = | GB1 |
| | | | | | | | + | A3.B2 |
| | | | | | | | Next page: | 50.c |
| | | | | | | | Previous page: | 50.a |

Page: 50.b

2130OGT1FANM004
Atp Filtre Fan Motor
Çalıştı

2130OGT1FANM004
Atp Filtre Fan Motor
Arıza

2130OGT1FANM004
Atp Filtre Fan Motor
Lokal Remote

2130OGT1FANM004
Atp Filtre Fan Motor
Bakım Şalteri

2130OGT1FANM004
Atp Filtre Fan Motor
Otomatik Start

-50RL6
/ 50.b.6
ARIZA
RÖLESİ

-50RL1
/ 50.b.1
OTOMATİK
RÖLESİ

-50RL3
/ 50.b.3
LCB ŞALTER
KONUM RÖLESİ

140 / 50.a.5 /
141 / 50.a.4

140 RD 0,75mm²
141 RD 0,75mm²
142 RD 0,75mm²
143 RD 0,75mm²
144 RD 0,75mm²

-50X3 1 2 3 4 5 6 7 8

-50W4
LIHH
8x1
1 2 3 4 5 6 7 8

-50W4.1 +.B3&EFS1/ 35.a.3 /
-50W4.2 +.B3&EFS1/ 35.a.3 /
-50W4.3 +.B3&EFS1/ 35.a.3 /
-50W4.4 +.B3&EFS1/ 35.a.4 /
-50W4.5 +.B3&EFS1/ 35.a.4 /
-50W4.6 +.B3&EFS1/ 35.a.4 /
-50W4.7 +.B3&EFS1/ 35.a.4 /
-50W4.8 +.B3&EFS1/ 35.a.4 /

50.b.7 24V_1
51.a.7 24V_1

VC RD 0,75mm²
148 / 50.b.3
148 RD 0,75mm²

-50W5
LIHH
2x1
1 2

-50W5.1 +.B3&EFS1/ 39.d.4 /
-50W5.2 +.B3&EFS1/ 39.d.4 /

-50U1
/ 50.a.0

10E +10V
10 +5V
2 AI
1 AI

MITSUBISHI ELECTRIC
Control Circuit 2

4 2
ON
OFF

FM F/C
COM SD'''
(+) AM
(-) 5'
Analog com 5
AI 4

BN 0,22mm²
WH 0,22mm²

-50W6
LIH(St)CH
2x1
1 2

-50W6.1 +.B3&EFS1/ 57.7 /
-50W6.2 +.B3&EFS1/ 57.8 /



| Çizen (Drawing) | Kontrol (Control) | | Kontrol (Control) | | Sayfa açıklaması (Page description) | Proje adı (Project name) | |
|---|---|---|---|---|---|---|---|
| Necip SERT<br>Proje Tasarım | Elc. / Eln. Eng. Mehmet CAN<br>EMO Number : 34502 | ARKPAN imagineering solutions | Proje Sorumlusu<br>Cansu Ece YILDIRIM | Honeywell | Atp Filtre Fan Motor<br>2130OGT1FANM004 | ESAN Çine ÜYS 1.Faz_Öğütme1 | =<br>+<br>Next page:<br>Previous page: |

GB1
A3.B2
51.a
50.b

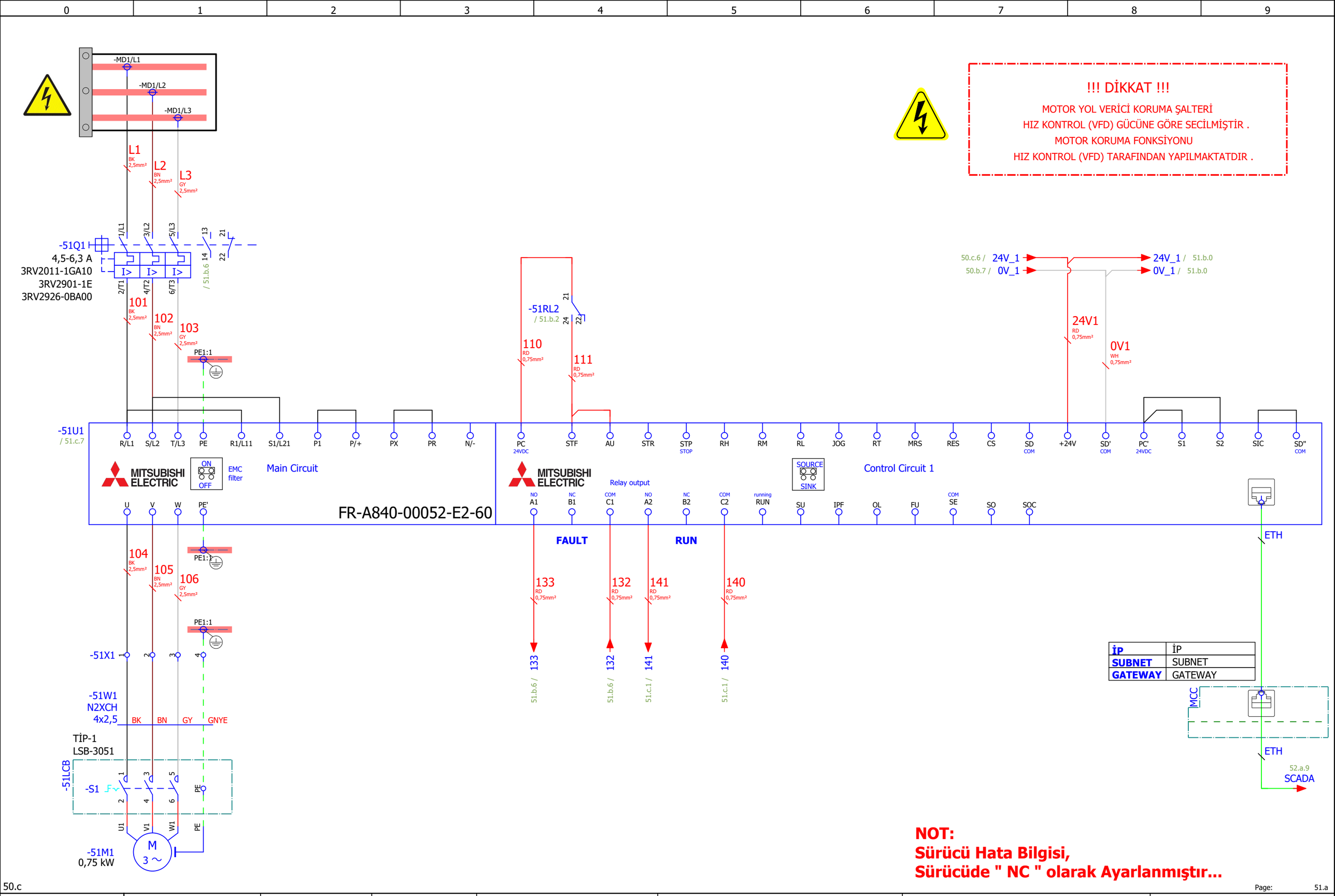


**NOT:**
**Sürücü Hata Bilgisi,**
**Sürücüde " NC " olarak Ayarlanmıştır...**

50.c

Page: 51.a

| Çizen (Drawing) | Kontrol (Control) | | Kontrol (Control) | | Sayfa açıklaması (Page description) | Proje adı (Project name) | | |
|---|---|---|---|---|---|---|---|---|
| Necip SERT<br>Proje Tasarım | Elc. / Eln. Eng. Mehmet CAN<br>EMO Number : 34502 | ARKPAN imagineering solutions | Proje Sorumlusu<br>Cansu Ece YILDIRIM | Honeywell | Atp Filtre Çıkış Rotary Valfi<br>2130OGT1VLVM008 | ESAN Çine ÜYS 1.Faz_Öğütme1 | = | GB1 |
| | | | | | | | + | A3.B2 |
| | | | | | | | Next page: | 51.b |
| | | | | | | | Previous page: | 50.c |

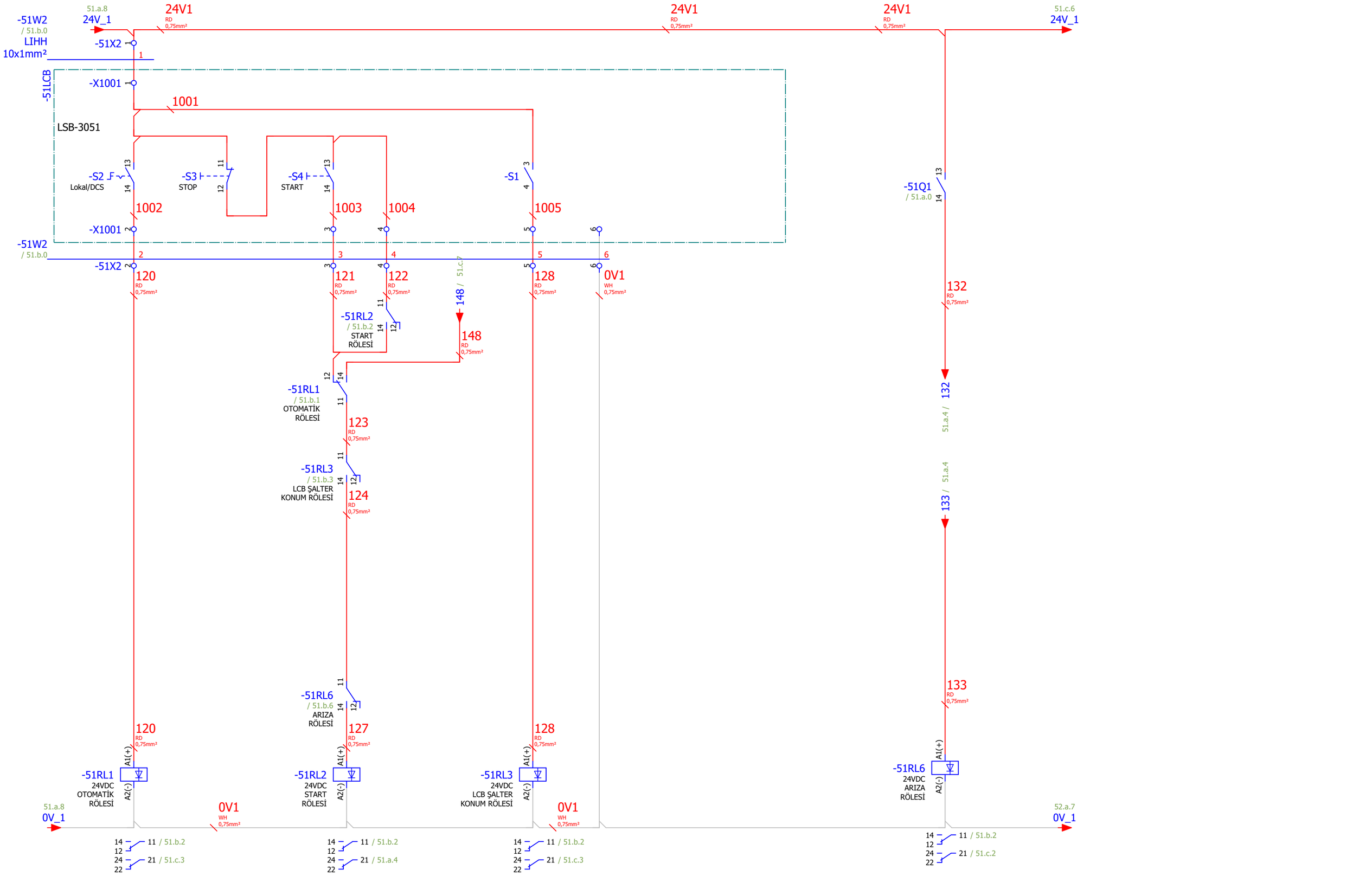


51.a

Page: 51.b

| Çizen (Drawing) | Kontrol (Control) | | Kontrol (Control) | | Sayfa açıklaması (Page description) | Proje adı (Project name) | | |
|---|---|---|---|---|---|---|---|---|
| Necip SERT<br>Proje Tasarım | Elc. / Eln. Eng. Mehmet CAN<br>EMO Number : 34502 | ARKPAN "imagineering solutions" | Proje Sorumlusu<br>Cansu Ece YILDIRIM | Honeywell | Atp Filtre Çıkış Rotary Valfi<br>2130OGT1VLVM008 | ESAN Çine ÜYS 1.Faz_Öğütme1 | = | GB1 |
| | | | | | | | + | A3.B2 |
| | | | | | | | Next page: | 51.c |
| | | | | | | | Previous page: | 51.a |

| 0 | 1 | 2 | 3 | 4 | 5 | 6 | 7 | 8 | 9 |
|---|---|---|---|---|---|---|---|---|---|

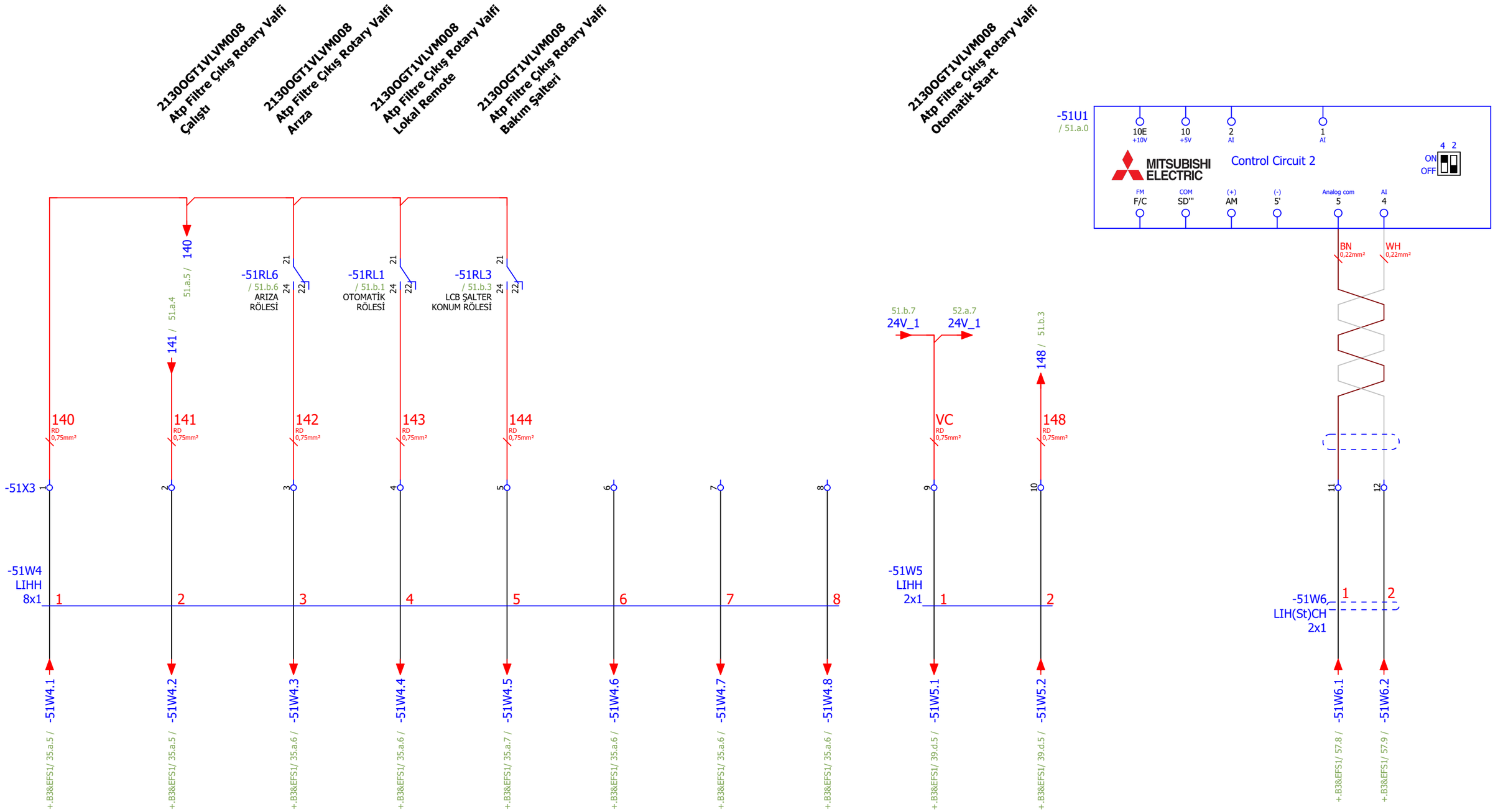




| Çizen (Drawing) | Kontrol (Control) | | Kontrol (Control) | | Sayfa açıklaması (Page description) | Proje adı (Project name) | | |
|---|---|---|---|---|---|---|---|---|
| Necip SERT<br>Proje Tasarım | Elc. / Eln. Eng. Mehmet CAN<br>EMO Number : 34502 | ARKPAN imagineering solutions | Proje Sorumlusu<br>Cansu Ece YILDIRIM | Honeywell | Atp Filtre Çıkış Rotary Valfi<br>2130OGT1VLVM008 | ESAN Çine ÜYS 1.Faz_Öğütme1 | = | GB1 |
| | | | | | | | + | A3.B2 |
| | | | | | | | Next page: | 52.a |
| | | | | | | | Previous page: | 51.b |

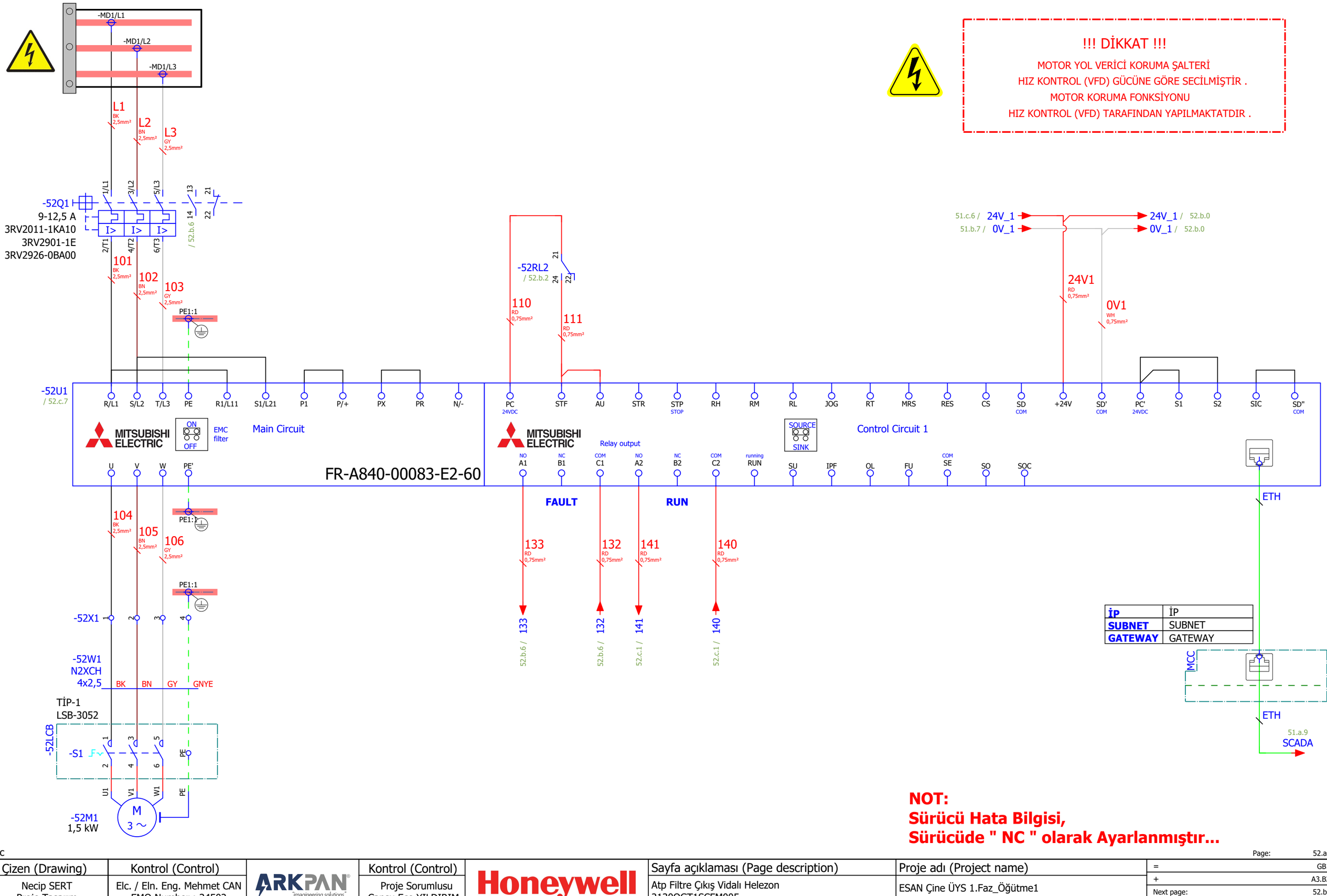


51.c

Page: 52.a

| Çizen (Drawing) | Kontrol (Control) | | Kontrol (Control) | | Sayfa açıklaması (Page description) | Proje adı (Project name) | | |
|---|---|---|---|---|---|---|---|---|
| Necip SERT<br>Proje Tasarım | Elc. / Eln. Eng. Mehmet CAN<br>EMO Number : 34502 | ARKPAN imagineering solutions | Proje Sorumlusu<br>Cansu Ece YILDIRIM | Honeywell | Atp Filtre Çıkış Vidalı Helezon<br>2130OGT1SCFM005 | ESAN Çine ÜYS 1.Faz_Öğütme1 | = | GB1 |
| | | | | | | | + | A3.B2 |
| | | | | | | | Next page: | 52.b |
| | | | | | | | Previous page: | 51.c |

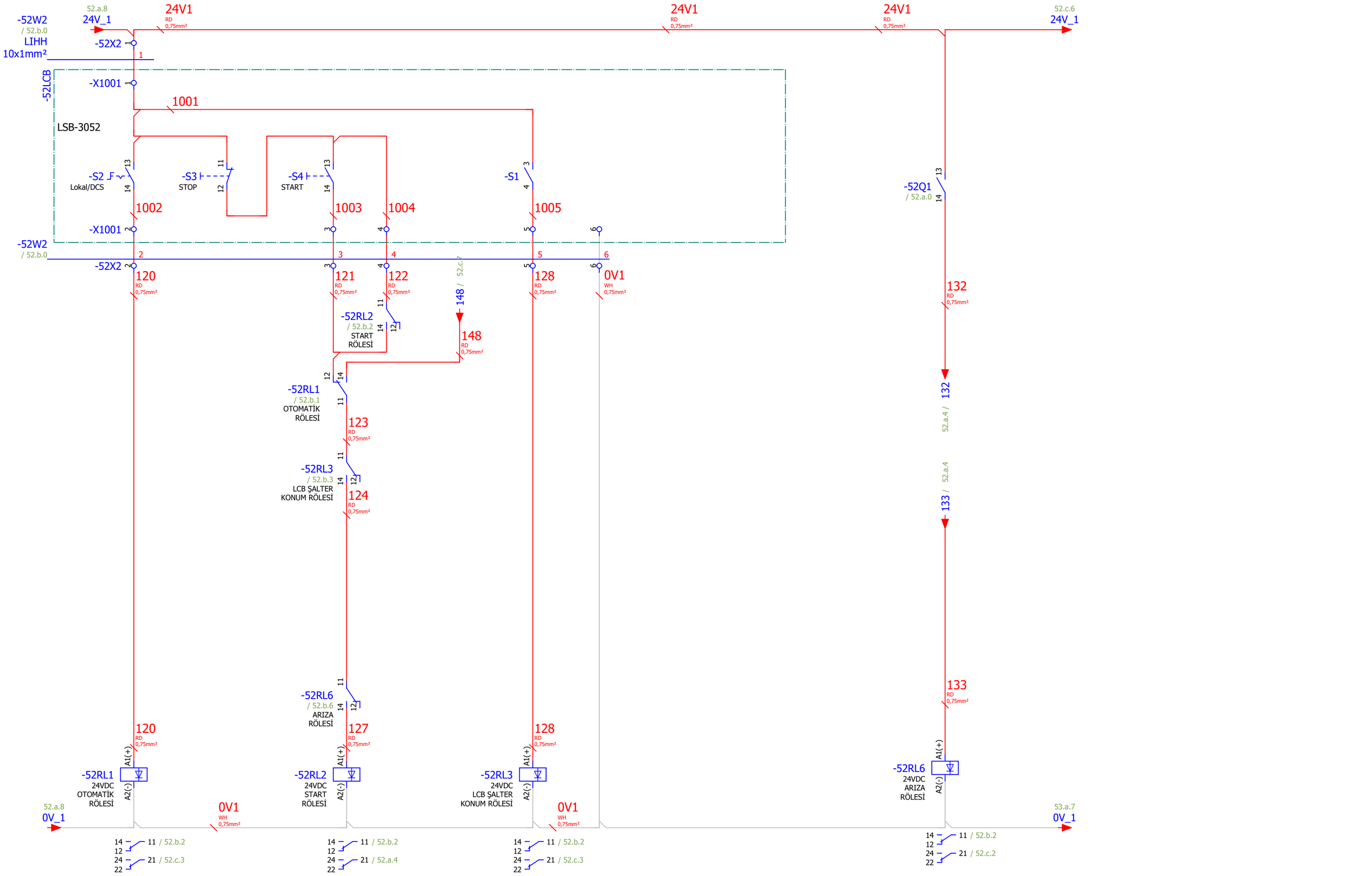


52.a

Page: 52.b

| Çizen (Drawing) | Kontrol (Control) | | Kontrol (Control) | | Sayfa açıklaması (Page description) | Proje adı (Project name) | | |
|---|---|---|---|---|---|---|---|---|
| Necip SERT<br>Proje Tasarım | Elc. / Eln. Eng. Mehmet CAN<br>EMO Number : 34502 | ARKPAN "imagineering solutions" | Proje Sorumlusu<br>Cansu Ece YILDIRIM | Honeywell | Atp Filtre Çıkış Vidalı Helezon<br>2130OGT1SCFM005 | ESAN Çine ÜYS 1.Faz_Öğütme1 | = | GB1 |
| | | | | | | | + | A3.B2 |
| | | | | | | | Next page: | 52.c |
| | | | | | | | Previous page: | 52.a |

| 0 | 1 | 2 | 3 | 4 | 5 | 6 | 7 | 8 | 9 |
|---|---|---|---|---|---|---|---|---|---|

2130OGT1SCFM005
Atp Filtre Çıkış Vidalı Helezon
Çalıştı

2130OGT1SCFM005
Atp Filtre Çıkış Vidalı Helezon
Arıza

2130OGT1SCFM005
Atp Filtre Çıkış Vidalı Helezon
Lokal Remote

2130OGT1SCFM005
Atp Filtre Çıkış Vidalı Helezon
Bakım Şalteri

2130OGT1SCFM005
Atp Filtre Çıkış Vidalı Helezon
Otomatik Start

-52U1
/ 52.a.0

10E +10V | 10 +5V | 2 AI | 1 AI

MITSUBISHI ELECTRIC
Control Circuit 2

4 2
ON
OFF

FM F/C | COM SD''' | (+) AM | (-) 5' | Analog com 5 | AI 4

BN 0,22mm²
WH 0,22mm²

-52RL6
/ 52.b.6
ARIZA RÖLESİ

-52RL1
/ 52.b.1
OTOMATİK RÖLESİ

-52RL3
/ 52.b.3
LCB ŞALTER KONUM RÖLESİ

140 / 52.a.5
141 / 52.a.4

52.b.7 24V_1
53.a.7 24V_1

148 / 52.b.3

140 RD 0,75mm²
141 RD 0,75mm²
142 RD 0,75mm²
143 RD 0,75mm²
144 RD 0,75mm²
VC RD 0,75mm²
148 RD 0,75mm²

-52X3

-52W4
LIHH
8x1

-52W5
LIHH
2x1

-52W6
LIH(St)CH
2x1

-52W4.1 +.B3&EFS1/ 35.a.7 /
-52W4.2 +.B3&EFS1/ 35.a.7 /
-52W4.3 +.B3&EFS1/ 35.a.8 /
-52W4.4 +.B3&EFS1/ 35.a.8 /
-52W4.5 +.B3&EFS1/ 35.a.9 /
-52W4.6 +.B3&EFS1/ 35.a.9 /
-52W4.7 +.B3&EFS1/ 35.a.8 /
-52W4.8 +.B3&EFS1/ 35.a.9 /
-52W5.1 +.B3&EFS1/ 39.d.6 /
-52W5.2 +.B3&EFS1/ 39.d.6 /
-52W6.1 +.B3&EFS1/ 58.1 /
-52W6.2 +.B3&EFS1/ 58.1 /



| Çizen (Drawing) | Kontrol (Control) | | Kontrol (Control) | | Sayfa açıklaması (Page description) | Proje adı (Project name) | | |
|---|---|---|---|---|---|---|---|---|
| Necip SERT<br>Proje Tasarım | Elc. / Eln. Eng. Mehmet CAN<br>EMO Number : 34502 | ARKPAN imagineering solutions | Proje Sorumlusu<br>Cansu Ece YILDIRIM | Honeywell | Atp Filtre Çıkış Vidalı Helezon<br>2130OGT1SCFM005 | ESAN Çine ÜYS 1.Faz_Öğütme1 | = | GB1 |
| | | | | | | | + | A3.B2 |
| | | | | | | | Next page: | 53.a |
| | | | | | | | Previous page: | 52.b |

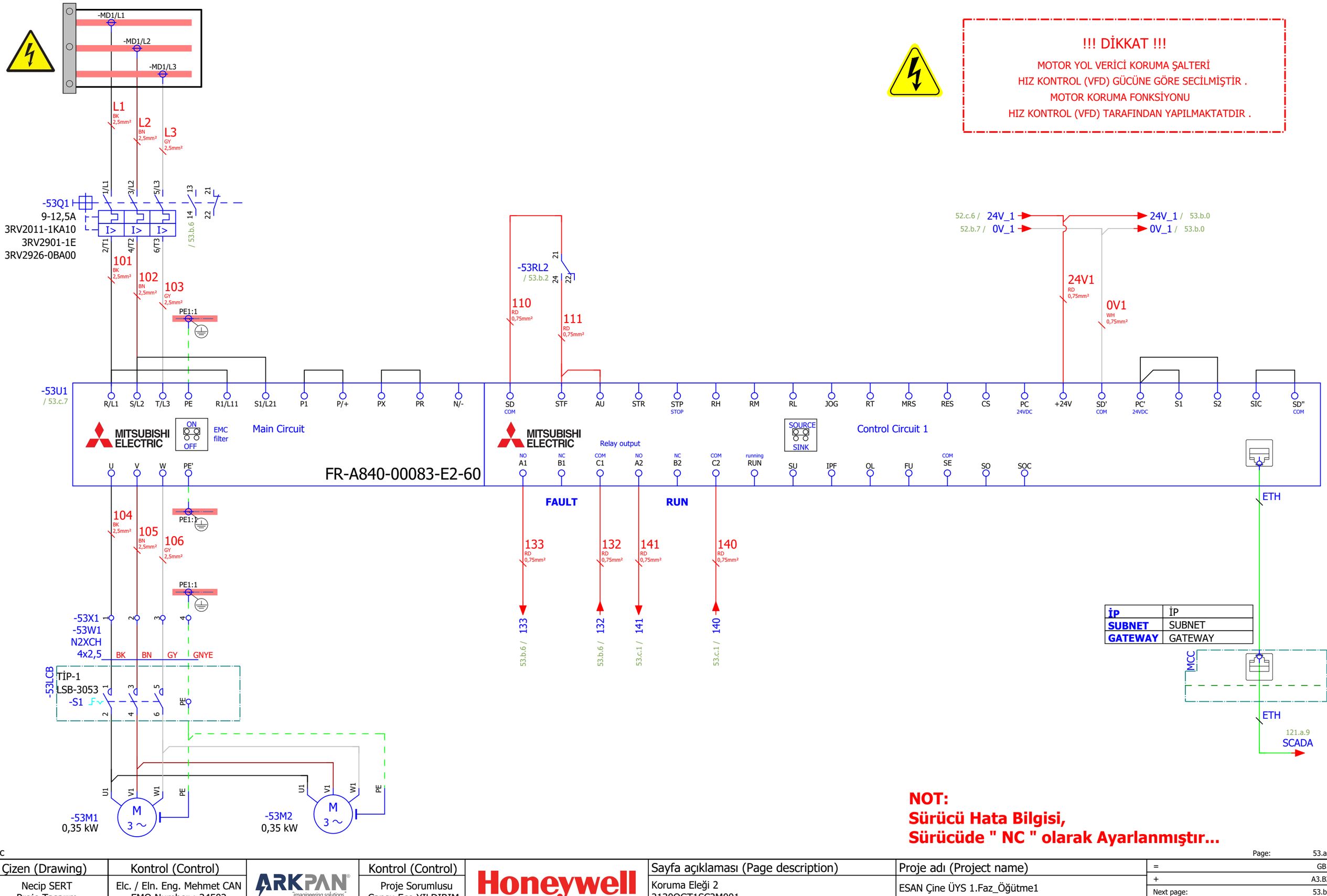




| Çizen (Drawing) | Kontrol (Control) | | Kontrol (Control) | | Sayfa açıklaması (Page description) | Proje adı (Project name) | | |
|---|---|---|---|---|---|---|---|---|
| Necip SERT<br>Proje Tasarım | Elc. / Eln. Eng. Mehmet CAN<br>EMO Number : 34502 | ARKPAN imagineering solutions | Proje Sorumlusu<br>Cansu Ece YILDIRIM | Honeywell | Koruma Eleği 2<br>2130OGT1SC2M001 | ESAN Çine ÜYS 1.Faz_Öğütme1 | = | GB1 |
| | | | | | | | + | A3.B2 |
| | | | | | | | Next page: | 53.b |
| | | | | | | | Previous page: | 52.c |

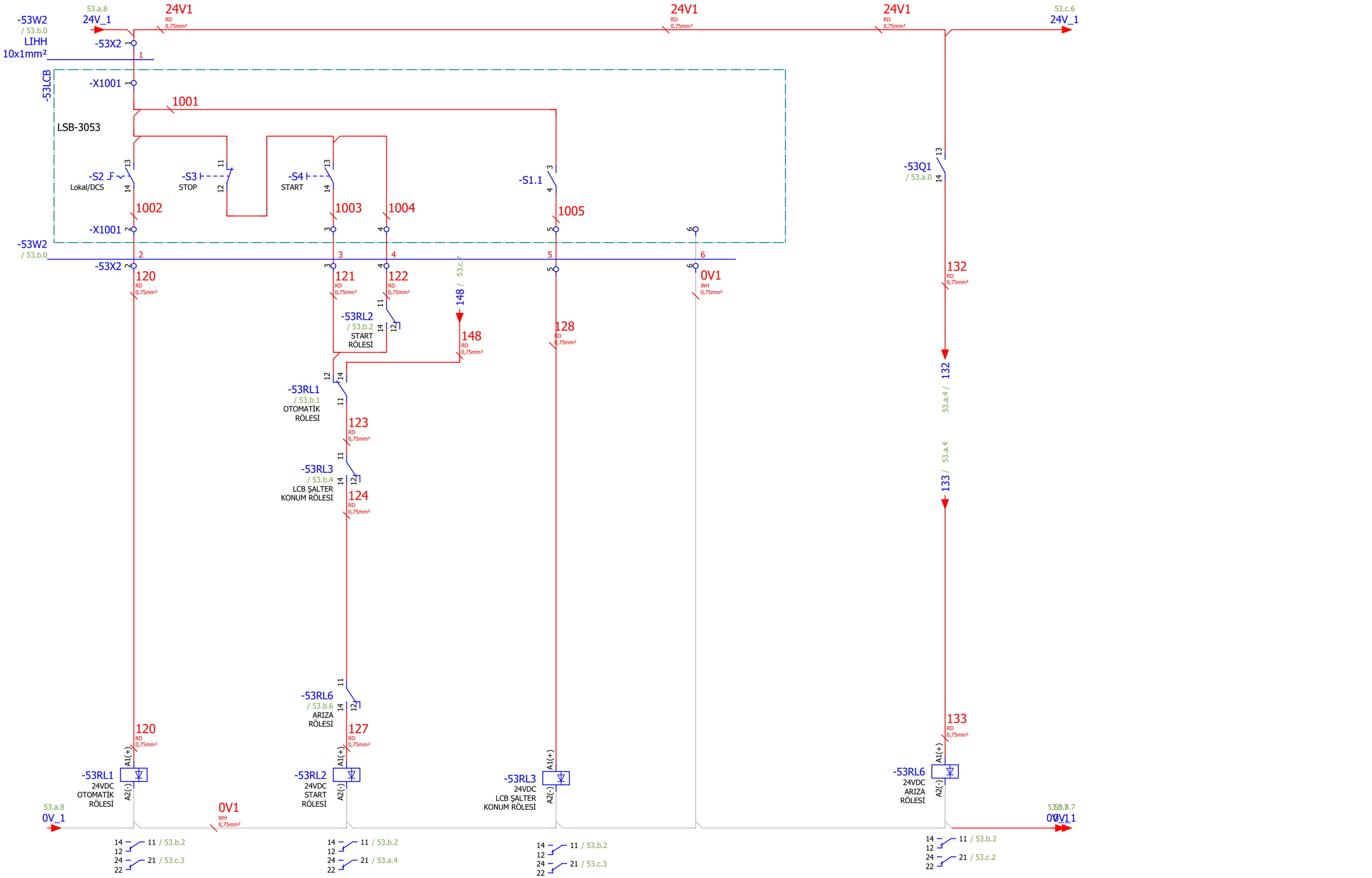


53.a

Page: 53.b

| Çizen (Drawing) | Kontrol (Control) | | Kontrol (Control) | | Sayfa açıklaması (Page description) | Proje adı (Project name) | | |
|---|---|---|---|---|---|---|---|---|
| Necip SERT<br>Proje Tasarım | Elc. / Eln. Eng. Mehmet CAN<br>EMO Number : 34502 | ARKPAN "imagineering solutions" | Proje Sorumlusu<br>Cansu Ece YILDIRIM | Honeywell | Koruma Eleği 2<br>2130OGT1SC2M001 | ESAN Çine ÜYS 1.Faz_Öğütme1 | = | GB1 |
| | | | | | | | + | A3.B2 |
| | | | | | | | Next page: | 53.c |
| | | | | | | | Previous page: | 53.a |

**2130OGT1SC2M001 Koruma Eleği 2 Çalıştı**

**2130OGT1SC2M001 Koruma Eleği 2 Arıza**

**2130OGT1SC2M001 Koruma Eleği 2 Lokal Remote**

**2130OGT1SC2M001 Koruma Eleği 2 Bakım Şalteri**

**2130OGT1SC2M001 Koruma Eleği 2 Otomatik Start**

-53U1
/ 53.a.0

10E +10V | 10 +5V | 2 AI | 1 AI

MITSUBISHI ELECTRIC Control Circuit 2

4 2 ON OFF

FM F/C | COM SD''' | (+) AM | (-) 5' | Analog com 5 | AI 4

BN 0,22mm² | WH 0,22mm²

140 / 53.a.5 / 141 / 53.a.4

-53RL6 / 53.b.6 ARIZA RÖLESİ
-53RL1 / 53.b.1 OTOMATİK RÖLESİ
-53RL3 / 53.b.4 LCB ŞALTER KONUM RÖLESİ

21 / 24 / 22

53.b.7 24V_1 | 54.a.3 24V_1

148 / 53.b.3

140 RD 0,75mm² | 141 RD 0,75mm² | 142 RD 0,75mm² | 143 RD 0,75mm² | 144 RD 0,75mm² | VC RD 0,75mm² | 148 RD 0,75mm²

-53X3 1 2 3 4 5 6 7 8 9 10 11 12

-53W4 LIHH 8x1 1 2 3 4 5 6 7 8

-53W5 LIHH 2x1 1 2

-53W6 LIH(St)CH 2x1 1 2

-53W4.1 / +.B38&EFS1/ 35.b.0 /
-53W4.2 / +.B38&EFS1/ 35.b.1 /
-53W4.3 / +.B38&EFS1/ 35.b.1 /
-53W4.4 / +.B38&EFS1/ 35.b.2 /
-53W4.5 / +.B38&EFS1/ 35.b.2 /
-53W4.6 / +.B38&EFS1/ 35.b.2 /
-53W4.7 / +.B38&EFS1/ 35.b.2 /
-53W4.8 / +.B38&EFS1/ 35.b.2 /
-53W5.1 / +.B38&EFS1/ 40.a.0 /
-53W5.2 / +.B38&EFS1/ 40.a.1 /
-53W6.1 / +.B38&EFS1/ 58.2 /
-53W6.2 / +.B38&EFS1/ 58.2 /



| Çizen (Drawing) | Kontrol (Control) | | Kontrol (Control) | | Sayfa açıklaması (Page description) | Proje adı (Project name) | | |
|---|---|---|---|---|---|---|---|---|
| Necip SERT<br>Proje Tasarım | Elc. / Eln. Eng. Mehmet CAN<br>EMO Number : 34502 | ARKPAN imagineering solutions | Proje Sorumlusu<br>Cansu Ece YILDIRIM | Honeywell | Koruma Eleği 2<br>2130OGT1SC2M001 | ESAN Çine ÜYS 1.Faz_Öğütme1 | =<br>+<br>Next page:<br>Previous page: | GB1<br>A3.B2<br>54.a<br>53.b |

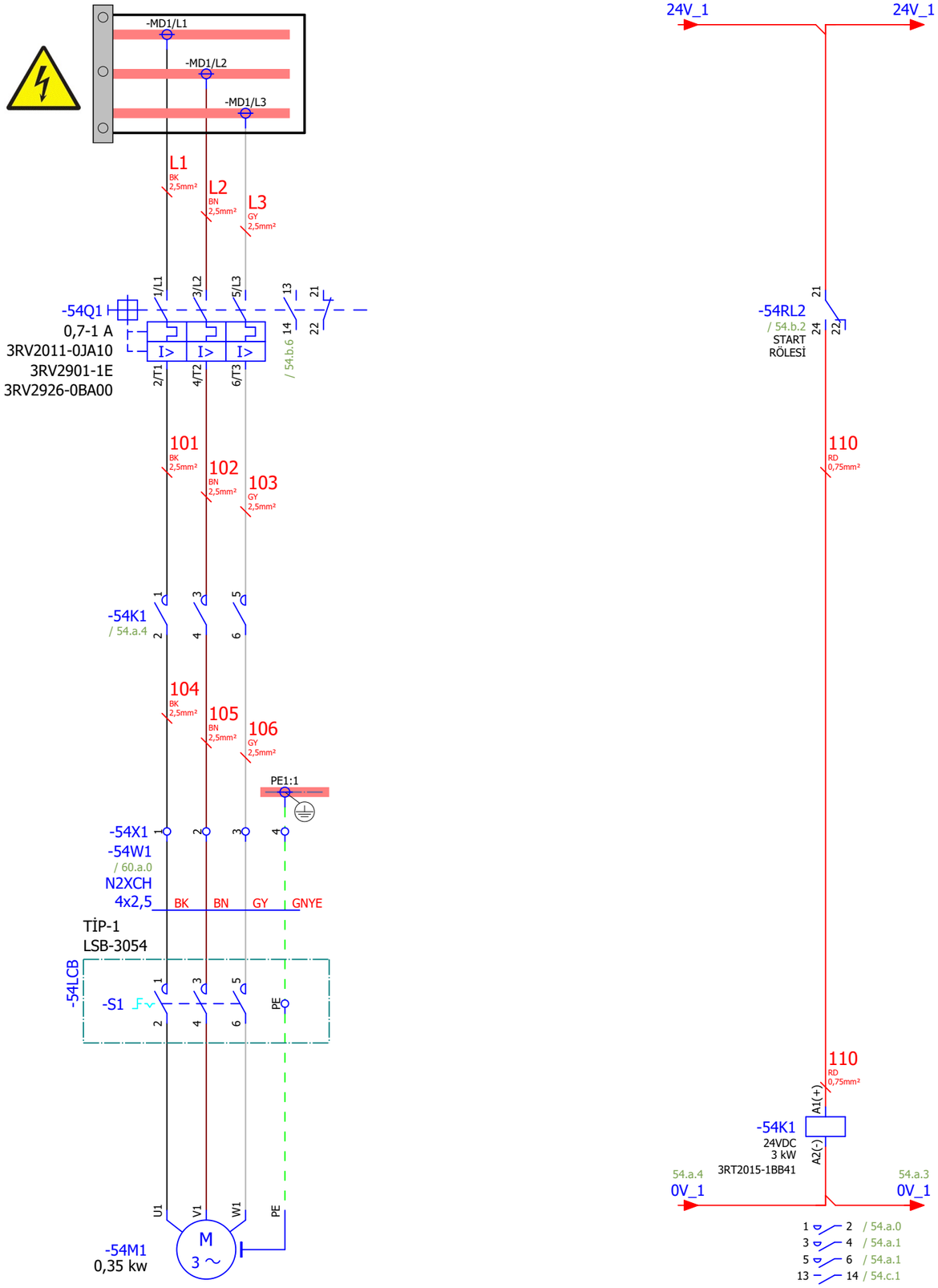


53.c

Page: 54.a

| Çizen (Drawing) | Kontrol (Control) | | Kontrol (Control) | | Sayfa açıklaması (Page description) | Proje adı (Project name) | | |
|---|---|---|---|---|---|---|---|---|
| Necip SERT<br>Proje Tasarım | Elc. / Eln. Eng. Mehmet CAN<br>EMO Number : 34502 | ARKPAN "imagineering solutions" | Proje Sorumlusu<br>Cansu Ece YILDIRIM | Honeywell | Ürün Silo-1 Tireşim Motoru<br>2130OGT1VIBM006 | ESAN Çine ÜYS 1.Faz_Öğütme1 | = | GB1 |
| | | | | | | | + | A3.B2 |
| | | | | | | | Next page: | 54.b |
| | | | | | | | Previous page: | 53.c |

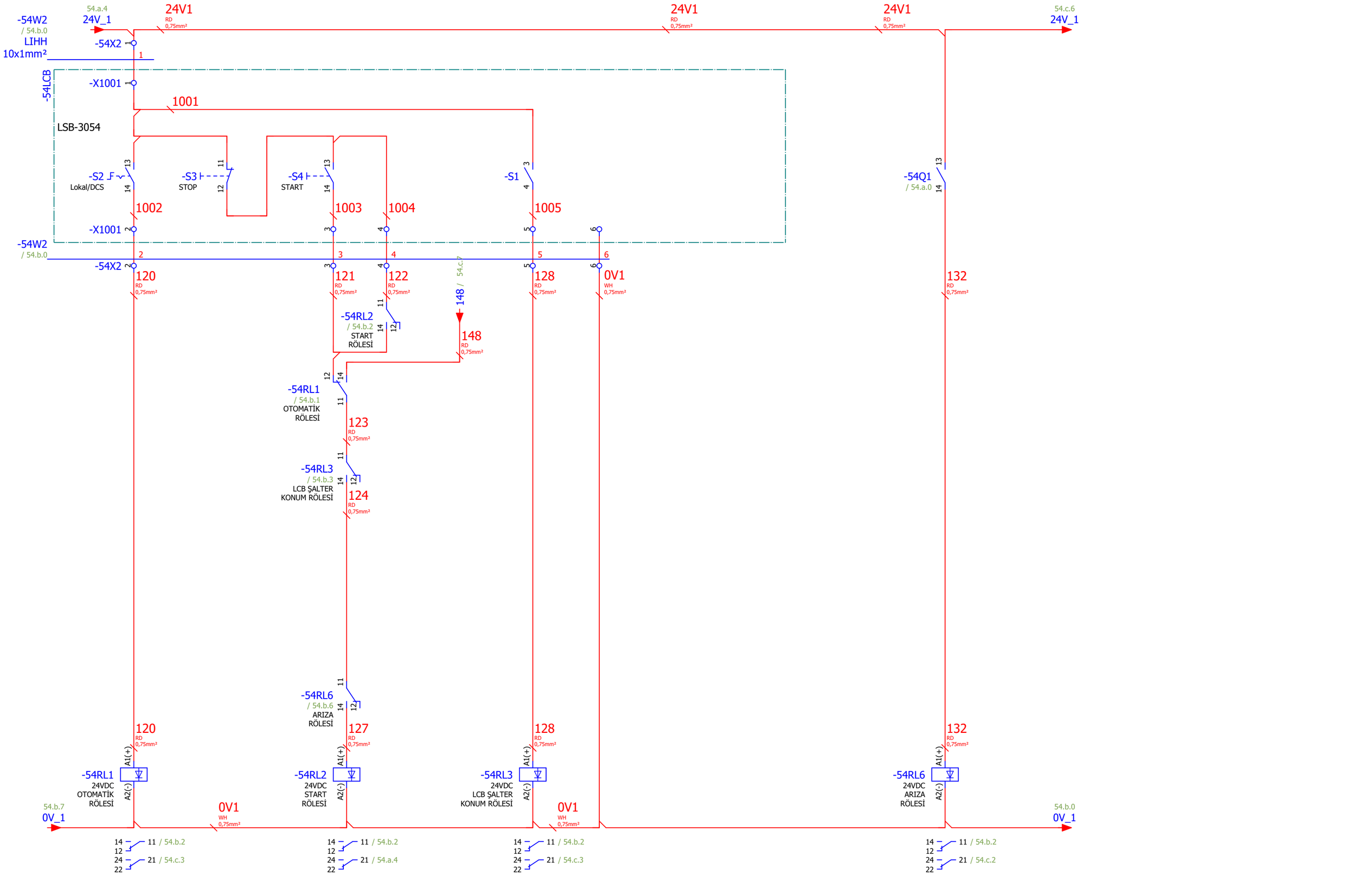


54.a

Page: 54.b

| Çizen (Drawing) | Kontrol (Control) | | Kontrol (Control) | | Sayfa açıklaması (Page description) | Proje adı (Project name) | | |
|---|---|---|---|---|---|---|---|---|
| Necip SERT<br>Proje Tasarım | Elc. / Eln. Eng. Mehmet CAN<br>EMO Number : 34502 | ARKPAN "imagineering solutions" | Proje Sorumlusu<br>Cansu Ece YILDIRIM | Honeywell | Ürün Silo-1 Tireşim Motoru<br>2130OGT1VIBM006 | ESAN Çine ÜYS 1.Faz_Öğütme1 | = | GB1 |
| | | | | | | | + | A3.B2 |
| | | | | | | | Next page: | 54.c |
| | | | | | | | Previous page: | 54.a |

| 0 | 1 | 2 | 3 | 4 | 5 | 6 | 7 | 8 | 9 |
|---|---|---|---|---|---|---|---|---|---|

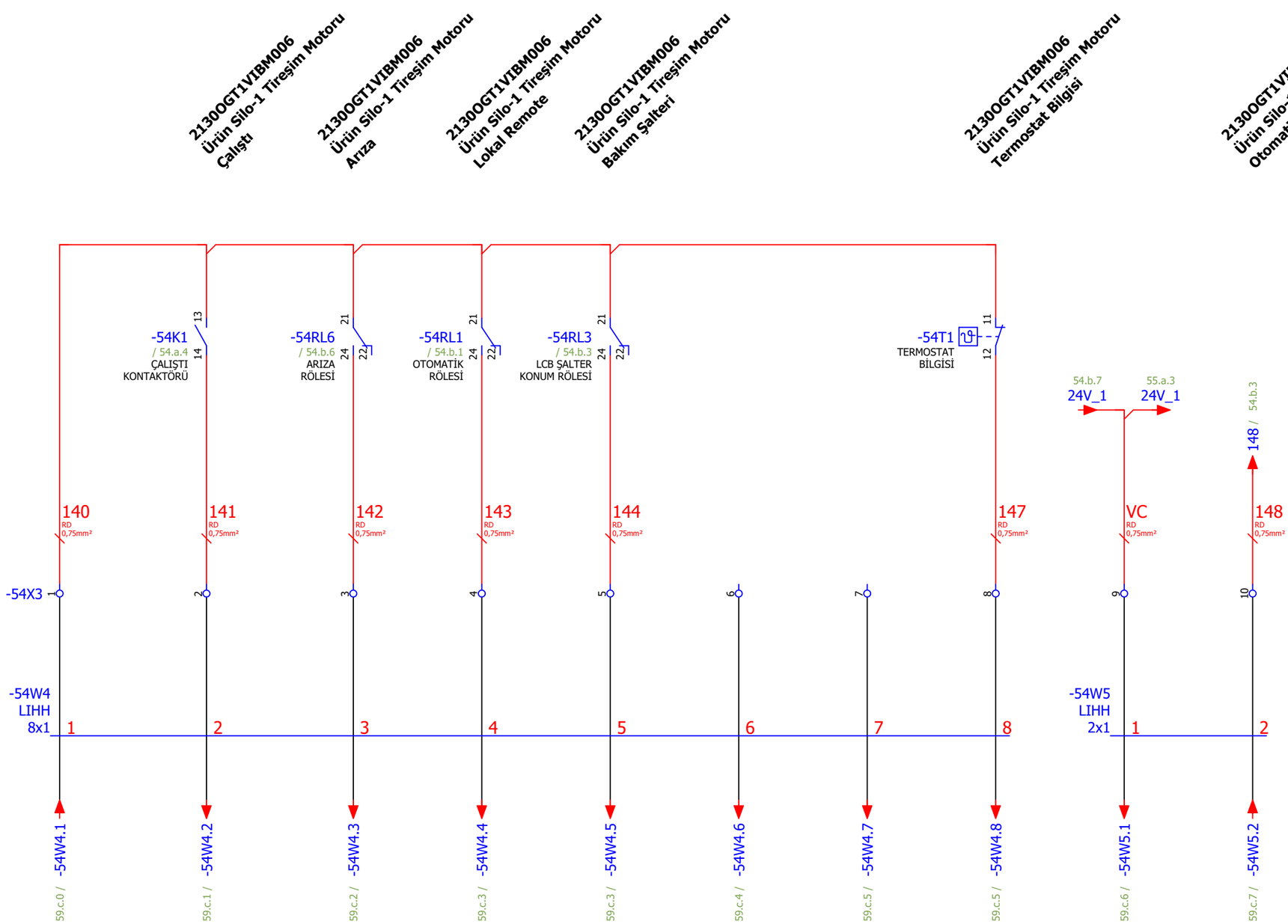




| Çizen (Drawing) | Kontrol (Control) | | Kontrol (Control) | | Sayfa açıklaması (Page description) | Proje adı (Project name) | | |
|---|---|---|---|---|---|---|---|---|
| Necip SERT<br>Proje Tasarım | Elc. / Eln. Eng. Mehmet CAN<br>EMO Number : 34502 | ARKPAN "imagineering solutions" | Proje Sorumlusu<br>Cansu Ece YILDIRIM | Honeywell | Ürün Silo-1 Tireşim Motoru<br>2130OGT1VIBM006 | ESAN Çine ÜYS 1.Faz_Öğütme1 | = | GB1 |
| | | | | | | | + | A3.B2 |
| | | | | | | | Next page: | 55.a |
| | | | | | | | Previous page: | 54.b |

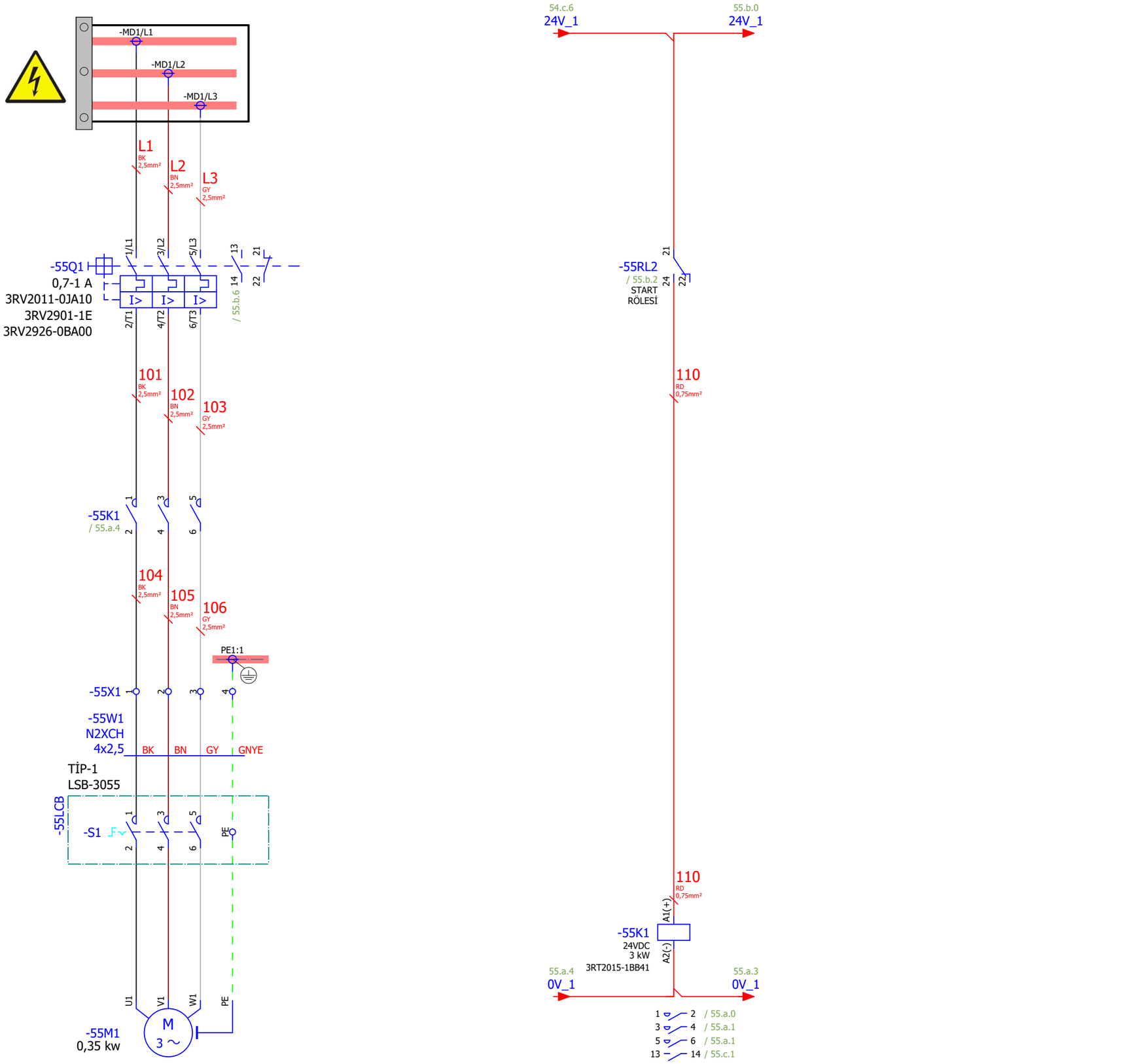




| Çizen (Drawing) | Kontrol (Control) | | Kontrol (Control) | | Sayfa açıklaması (Page description) | Proje adı (Project name) | | |
|---|---|---|---|---|---|---|---|---|
| Necip SERT<br>Proje Tasarım | Elc. / Eln. Eng. Mehmet CAN<br>EMO Number : 34502 | ARKPAN "imagineering solutions" | Proje Sorumlusu<br>Cansu Ece YILDIRIM | Honeywell | Ürün Silo-2 Tireşim Motoru<br>2130OGT1VIBM007 | ESAN Çine ÜYS 1.Faz_Öğütme1 | = | GB1 |
| | | | | | | | + | A3.B2 |
| | | | | | | | Next page: | 55.b |
| | | | | | | | Previous page: | 54.c |

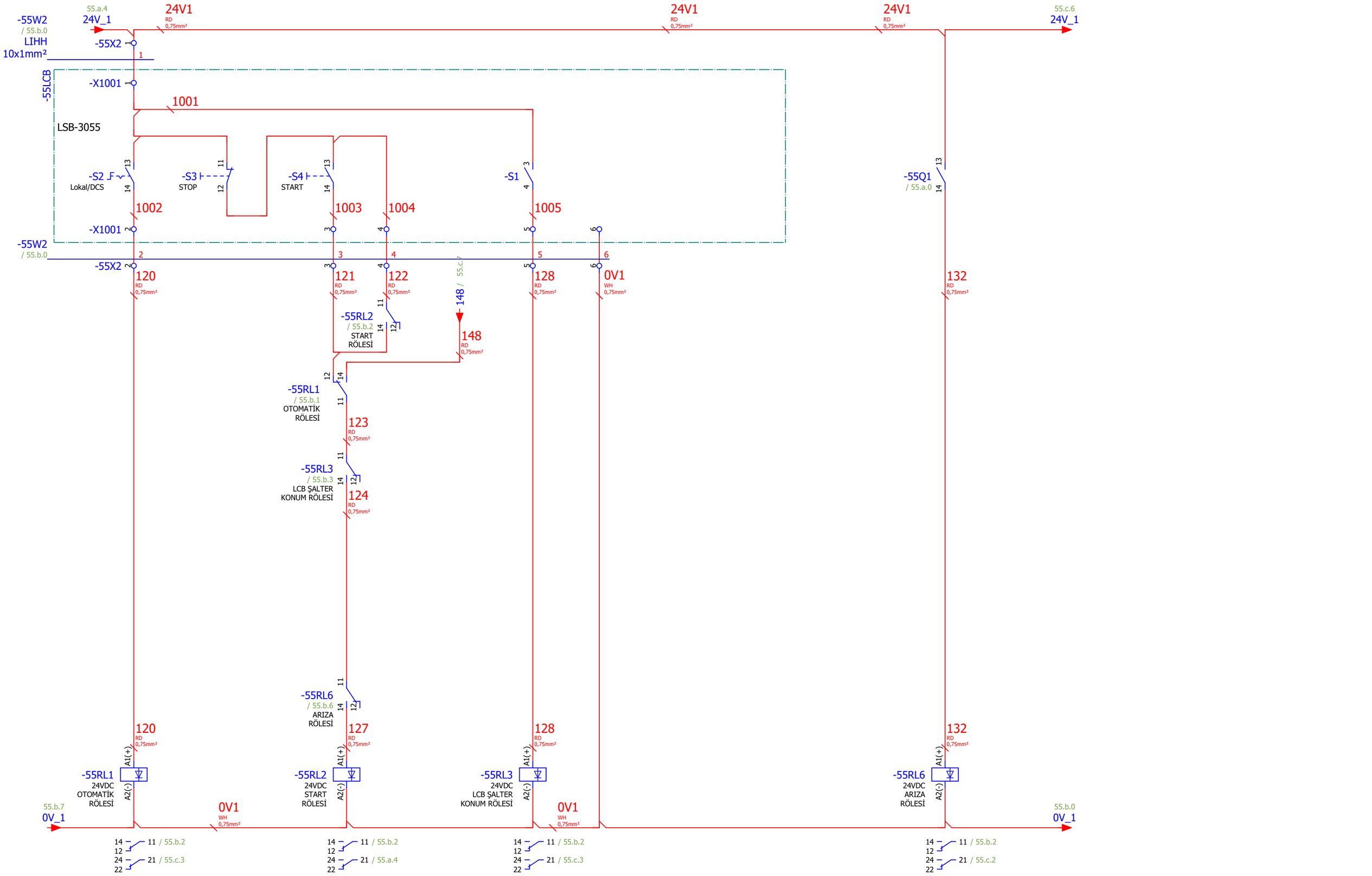


55.a

Page: 55.b

| Çizen (Drawing) | Kontrol (Control) | | Kontrol (Control) | | Sayfa açıklaması (Page description) | Proje adı (Project name) | | |
|---|---|---|---|---|---|---|---|---|
| Necip SERT<br>Proje Tasarım | Elc. / Eln. Eng. Mehmet CAN<br>EMO Number : 34502 | ARKPAN "imagineering solutions" | Proje Sorumlusu<br>Cansu Ece YILDIRIM | Honeywell | Ürün Silo-2 Tireşim Motoru<br>2130OGT1VIBM007 | ESAN Çine ÜYS 1.Faz_Öğütme1 | = | GB1 |
| | | | | | | | + | A3.B2 |
| | | | | | | | Next page: | 55.c |
| | | | | | | | Previous page: | 55.a |

2130OGT1VIBM007 Ürün Silo-2 Tireşim Motoru Çalıştı

2130OGT1VIBM007 Ürün Silo-2 Tireşim Motoru Arıza

2130OGT1VIBM007 Ürün Silo-2 Tireşim Motoru Lokal Remote

2130OGT1VIBM007 Ürün Silo-2 Tireşim Motoru Bakım Şalteri

2130OGT1VIBM007 Ürün Silo-2 Tireşim Motoru Termostat Bilgisi

2130OGT1VIBM007 Ürün Silo-2 Tireşim Motoru Otomatik Start

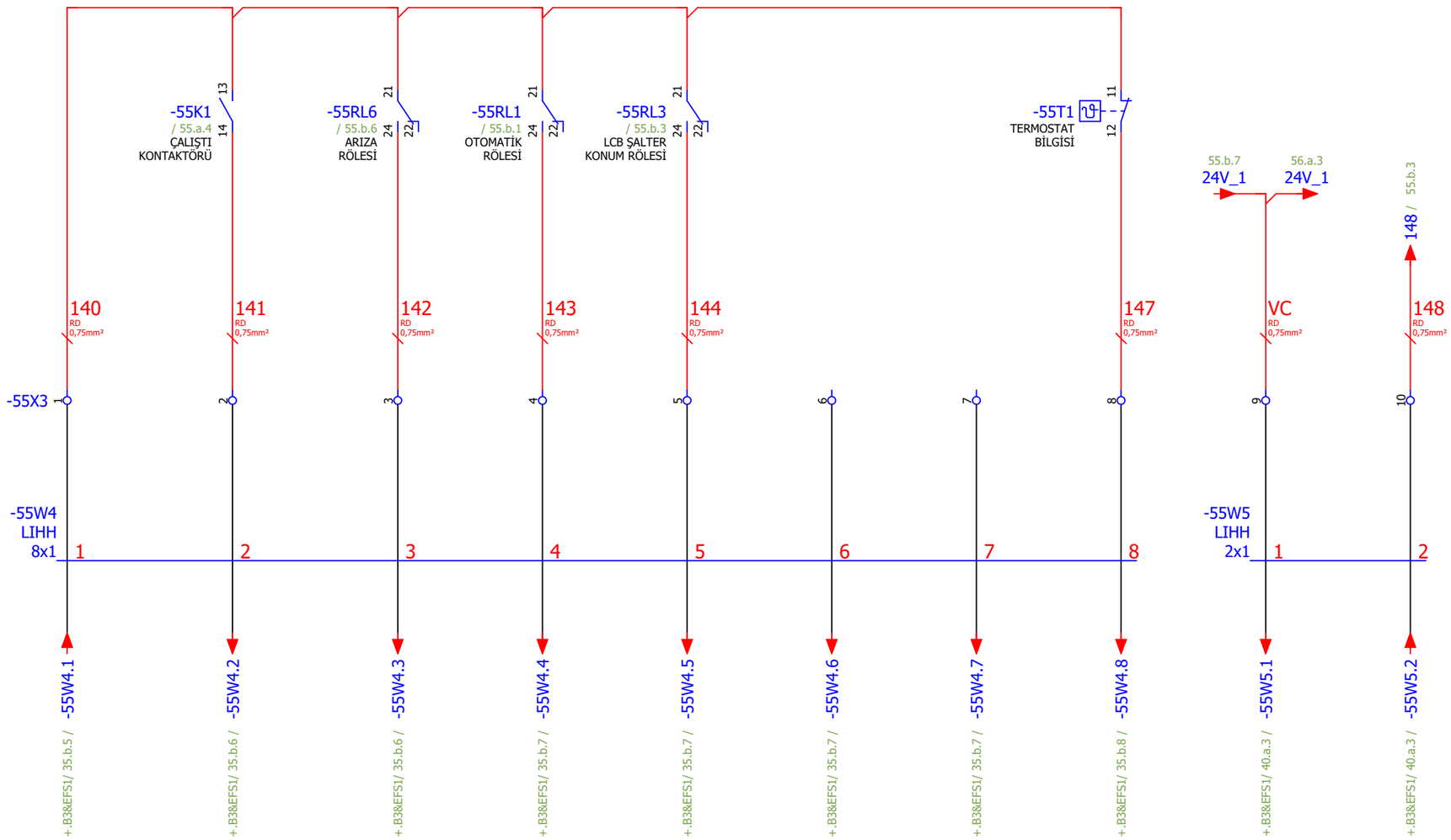




| Çizen (Drawing) | Kontrol (Control) | | Kontrol (Control) | | Sayfa açıklaması (Page description) | Proje adı (Project name) | | |
|---|---|---|---|---|---|---|---|---|
| Necip SERT<br>Proje Tasarım | Elc. / Eln. Eng. Mehmet CAN<br>EMO Number : 34502 | ARKPAN "imagineering solutions" | Proje Sorumlusu<br>Cansu Ece YILDIRIM | Honeywell | Ürün Silo-2 Tireşim Motoru<br>2130OGT1VIBM007 | ESAN Çine ÜYS 1.Faz_Öğütme1 | = | GB1 |
| | | | | | | | + | A3.B2 |
| | | | | | | | Next page: | 56.a |
| | | | | | | | Previous page: | 55.b |

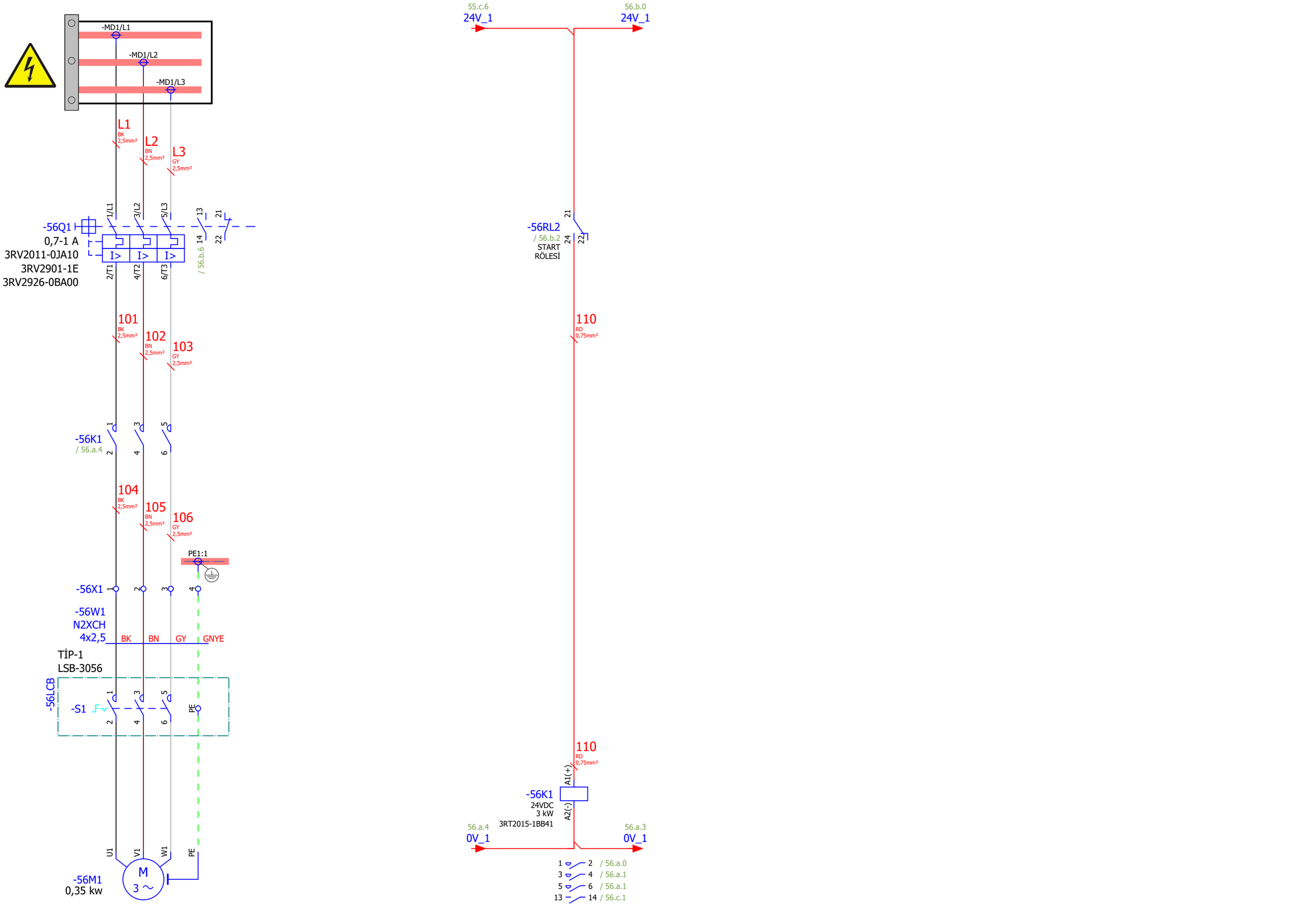


55.c

Page: 56.a

| Çizen (Drawing) | Kontrol (Control) | | Kontrol (Control) | | Sayfa açıklaması (Page description) | Proje adı (Project name) | | |
|---|---|---|---|---|---|---|---|---|
| Necip SERT<br>Proje Tasarım | Elc. / Eln. Eng. Mehmet CAN<br>EMO Number : 34502 | ARKPAN "imagineering solutions" | Proje Sorumlusu<br>Cansu Ece YILDIRIM | Honeywell | Ürün Silo-3 Tireşim Motoru<br>2130OGT1VIBM008 | ESAN Çine ÜYS 1.Faz_Öğütme1 | =<br>+<br>Next page:<br>Previous page: | GB1<br>A3.B2<br>56.b<br>55.c |

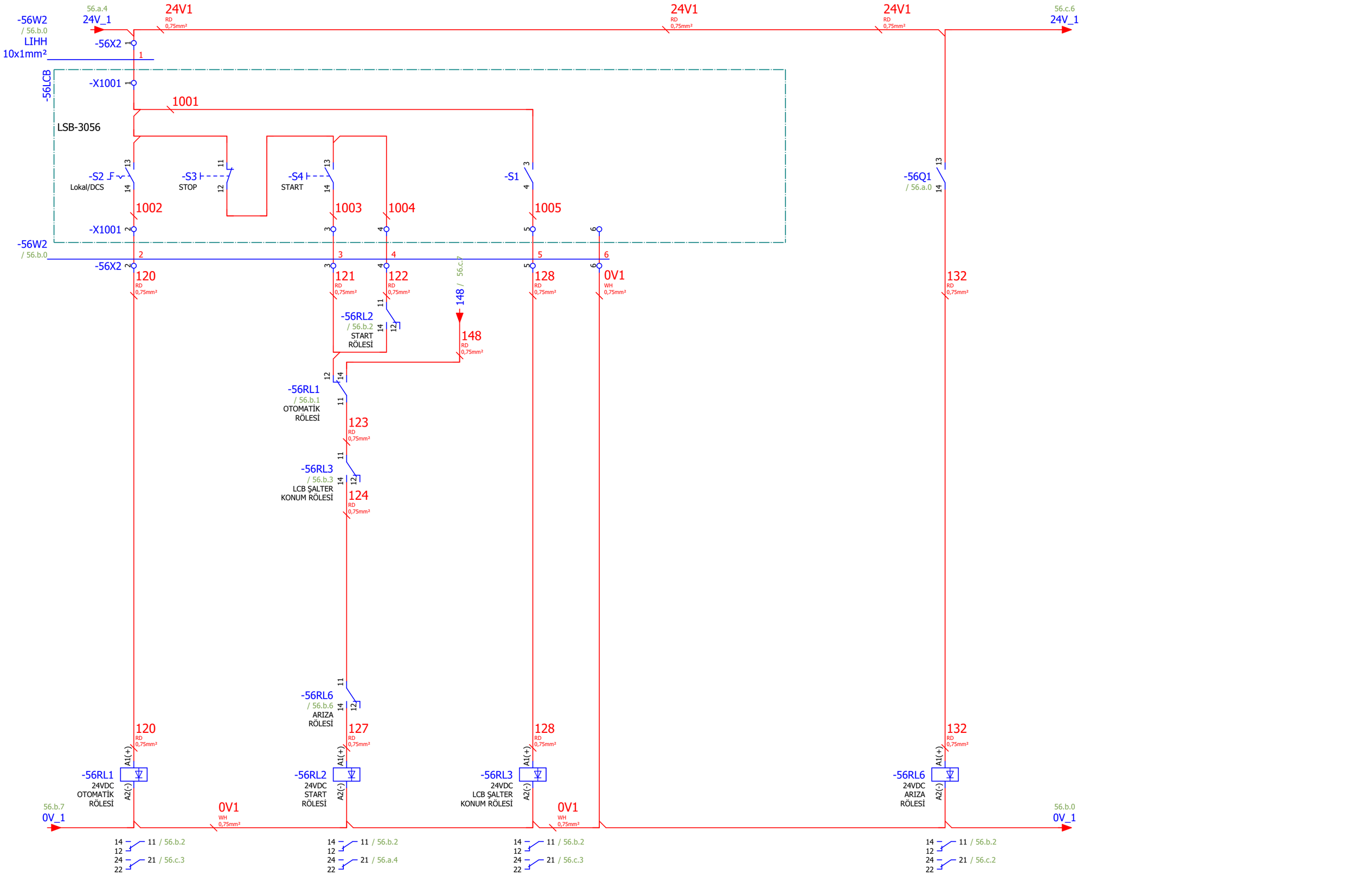


56.a

Page: 56.b

| Çizen (Drawing) | Kontrol (Control) | | Kontrol (Control) | | Sayfa açıklaması (Page description) | Proje adı (Project name) | | |
|---|---|---|---|---|---|---|---|---|
| Necip SERT<br>Proje Tasarım | Elc. / Eln. Eng. Mehmet CAN<br>EMO Number : 34502 | ARKPAN "imagineering solutions" | Proje Sorumlusu<br>Cansu Ece YILDIRIM | Honeywell | Ürün Silo-3 Tireşim Motoru<br>2130OGT1VIBM008 | ESAN Çine ÜYS 1.Faz_Öğütme1 | = | GB1 |
| | | | | | | | + | A3.B2 |
| | | | | | | | Next page: | 56.c |
| | | | | | | | Previous page: | 56.a |

2130OGT1VIBM008 Ürün Silo-3 Tireşim Motoru Çalıştı

2130OGT1VIBM008 Ürün Silo-3 Tireşim Motoru Arıza

2130OGT1VIBM008 Ürün Silo-3 Tireşim Motoru Lokal Remote

2130OGT1VIBM008 Ürün Silo-3 Tireşim Motoru Bakım Şalteri

2130OGT1VIBM008 Ürün Silo-3 Tireşim Motoru Termostat Bilgisi

2130OGT1VIBM008 Ürün Silo-3 Tireşim Motoru Otomatik Start

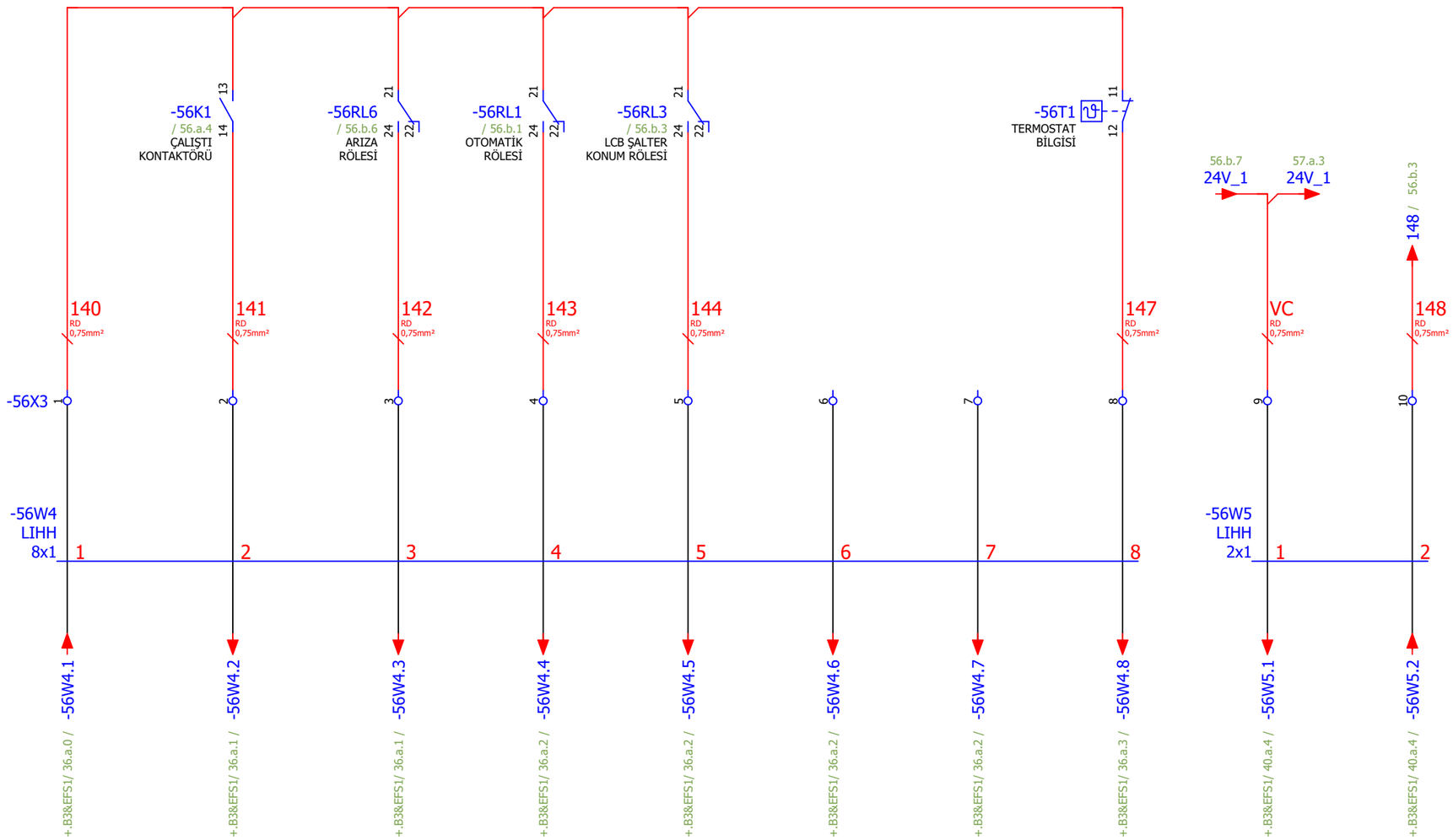




| Çizen (Drawing) | Kontrol (Control) | | Kontrol (Control) | | Sayfa açıklaması (Page description) | Proje adı (Project name) | | |
|---|---|---|---|---|---|---|---|---|
| Necip SERT<br>Proje Tasarım | Elc. / Eln. Eng. Mehmet CAN<br>EMO Number : 34502 | ARKPAN "imagineering solutions" | Proje Sorumlusu<br>Cansu Ece YILDIRIM | Honeywell | Ürün Silo-3 Tireşim Motoru<br>2130OGT1VIBM008 | ESAN Çine ÜYS 1.Faz_Öğütme1 | = | GB1 |
| | | | | | | | + | A3.B2 |
| | | | | | | | Next page: | 57.a |
| | | | | | | | Previous page: | 56.b |

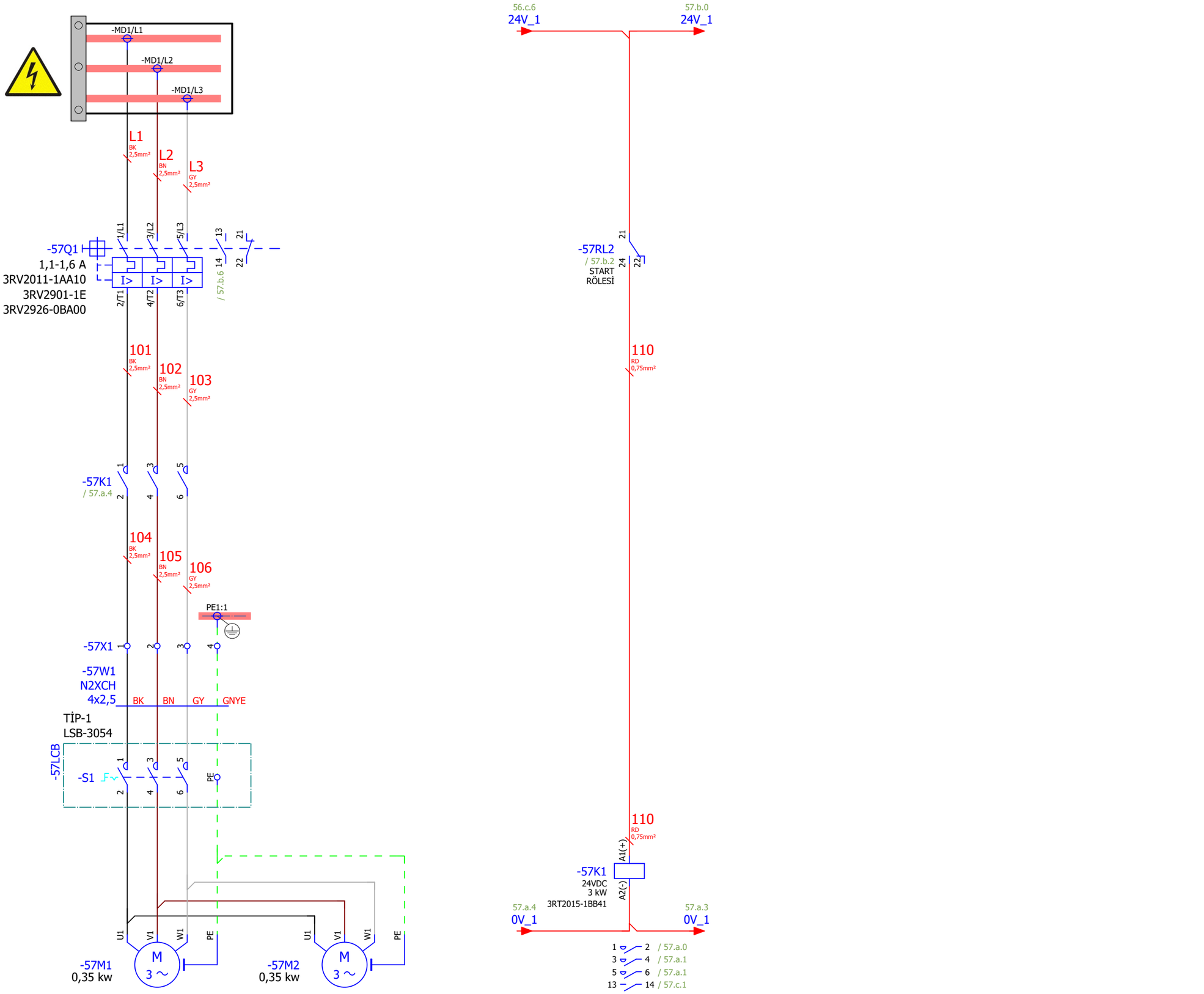




| Çizen (Drawing) | Kontrol (Control) | | Kontrol (Control) | | Sayfa açıklaması (Page description) | Proje adı (Project name) | | |
|---|---|---|---|---|---|---|---|---|
| Necip SERT<br>Proje Tasarım | Elc. / Eln. Eng. Mehmet CAN<br>EMO Number : 34502 | ARKPAN "imagineering solutions" | Proje Sorumlusu<br>Cansu Ece YILDIRIM | Honeywell | Koruma Eleği-2 Besleme Tavası<br>2130OGT1PLTM002 | ESAN Çine ÜYS 1.Faz_Öğütme1 | =<br>+<br>Next page:<br>Previous page: | GB1<br>A3.B2<br>57.b<br>56.c |

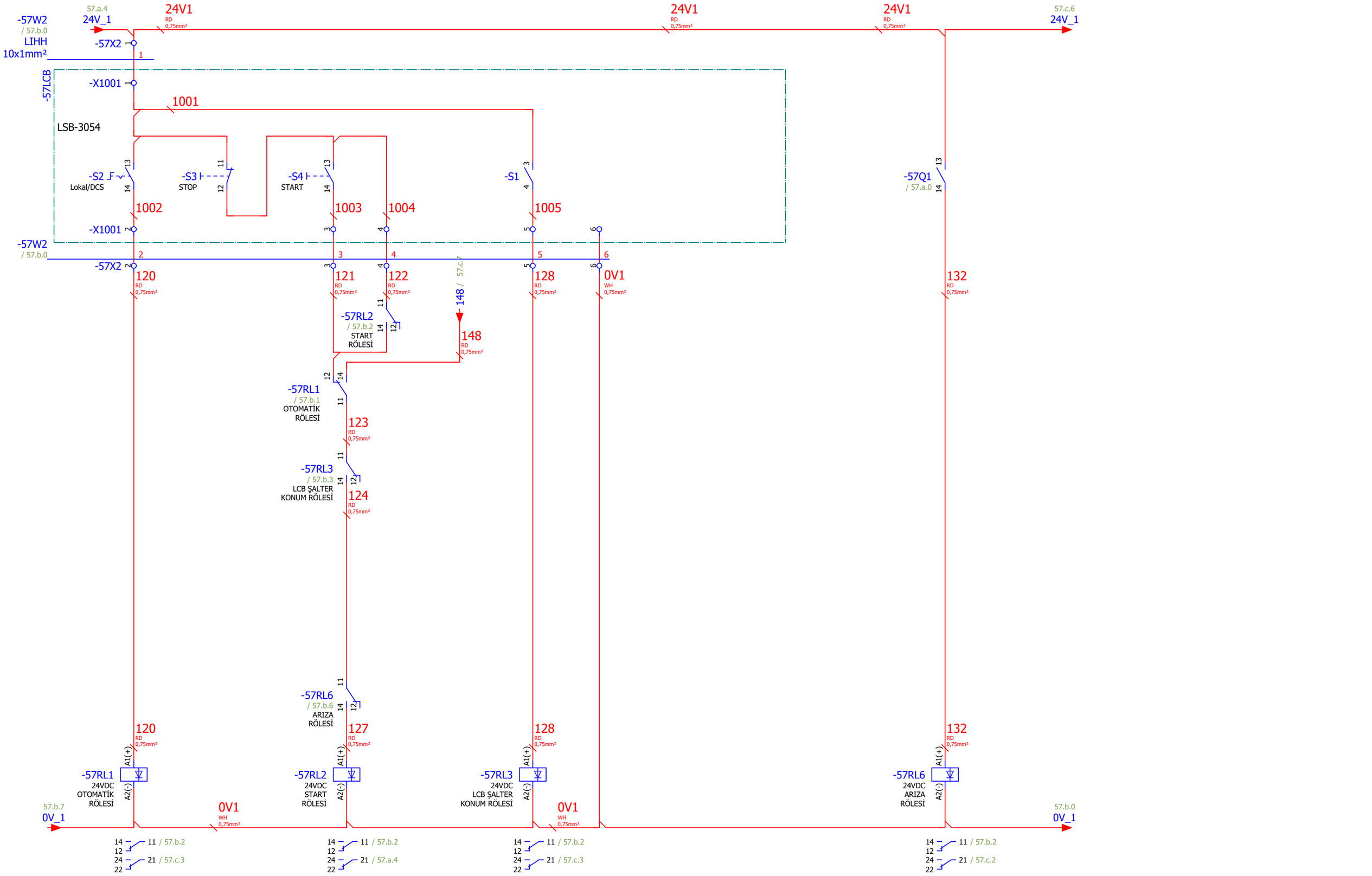


57.a

Page: 57.b

| Çizen (Drawing) | Kontrol (Control) | | Kontrol (Control) | | Sayfa açıklaması (Page description) | Proje adı (Project name) | | |
|---|---|---|---|---|---|---|---|---|
| Necip SERT<br>Proje Tasarım | Elc. / Eln. Eng. Mehmet CAN<br>EMO Number : 34502 | ARKPAN "imagineering solutions" | Proje Sorumlusu<br>Cansu Ece YILDIRIM | Honeywell | Koruma Eleği-2 Besleme Tavası<br>2130OGT1PLTM002 | ESAN Çine ÜYS 1.Faz_Öğütme1 | = | GB1 |
| | | | | | | | + | A3.B2 |
| | | | | | | | Next page: | 57.c |
| | | | | | | | Previous page: | 57.a |

2130OGT1PLTM002 Koruma Eleği-2 Besleme Tavası Çalıştı

2130OGT1PLTM002 Koruma Eleği-2 Besleme Tavası Arıza

2130OGT1PLTM002 Koruma Eleği-2 Besleme Tavası Lokal Remote

2130OGT1PLTM002 Koruma Eleği-2 Besleme Tavası Bakım Şalteri

2130OGT1PLTM002 Koruma Eleği-2 Besleme Tavası Termostat Bilgisi

2130OGT1PLTM002 Koruma Eleği-2 Besleme Tavası Otomatik Start

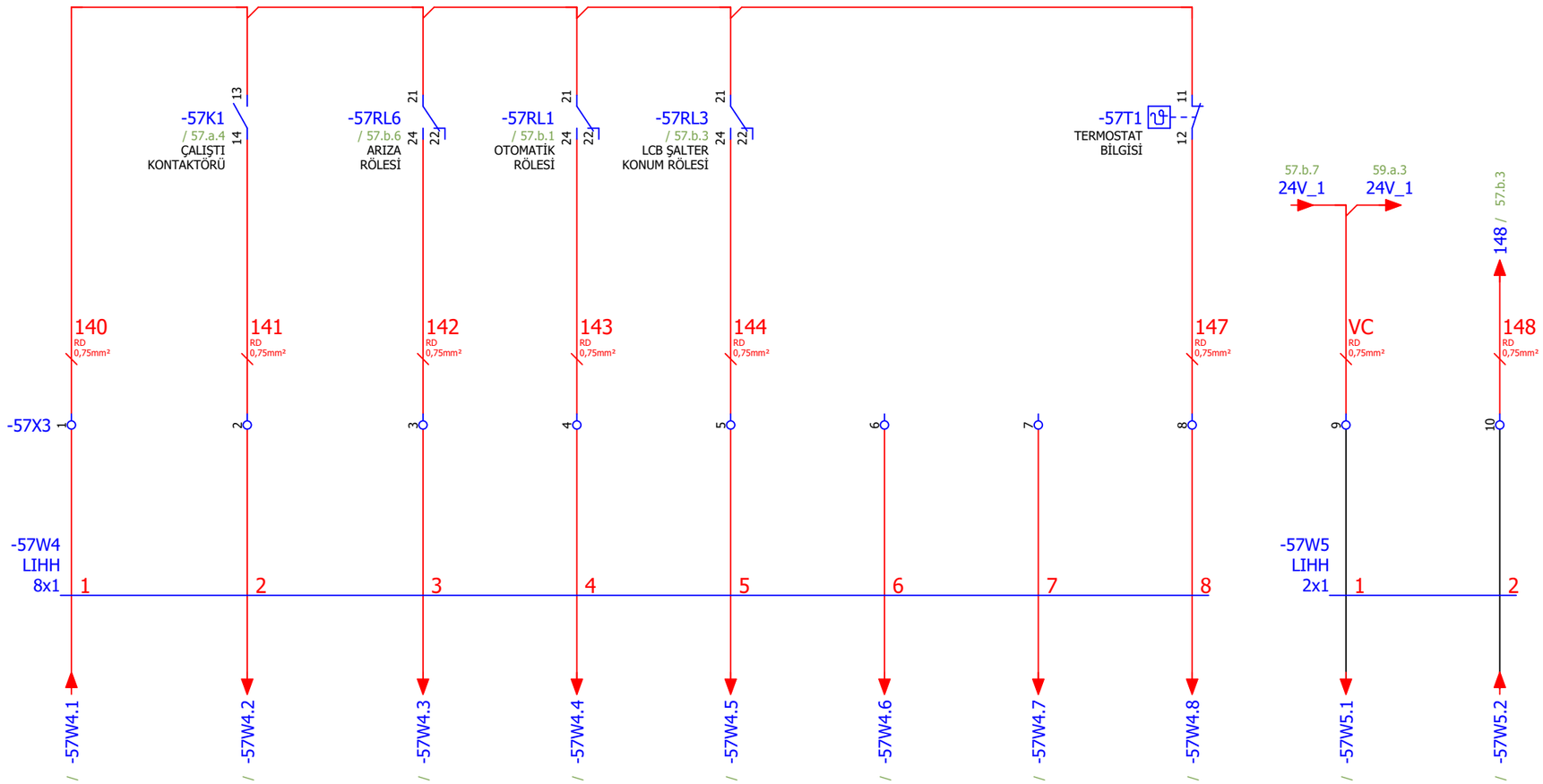




| Çizen (Drawing) | Kontrol (Control) | | Kontrol (Control) | | Sayfa açıklaması (Page description) | Proje adı (Project name) | | |
|---|---|---|---|---|---|---|---|---|
| Necip SERT<br>Proje Tasarım | Elc. / Eln. Eng. Mehmet CAN<br>EMO Number : 34502 | ARKPAN "imagineering solutions" | Proje Sorumlusu<br>Cansu Ece YILDIRIM | Honeywell | Koruma Eleği-2 Besleme Tavası<br>2130OGT1PLTM002 | ESAN Çine ÜYS 1.Faz_Öğütme1 | = | GB1 |
| | | | | | | | + | A3.B2 |
| | | | | | | | Next page: | 59.a |
| | | | | | | | Previous page: | 57.b |

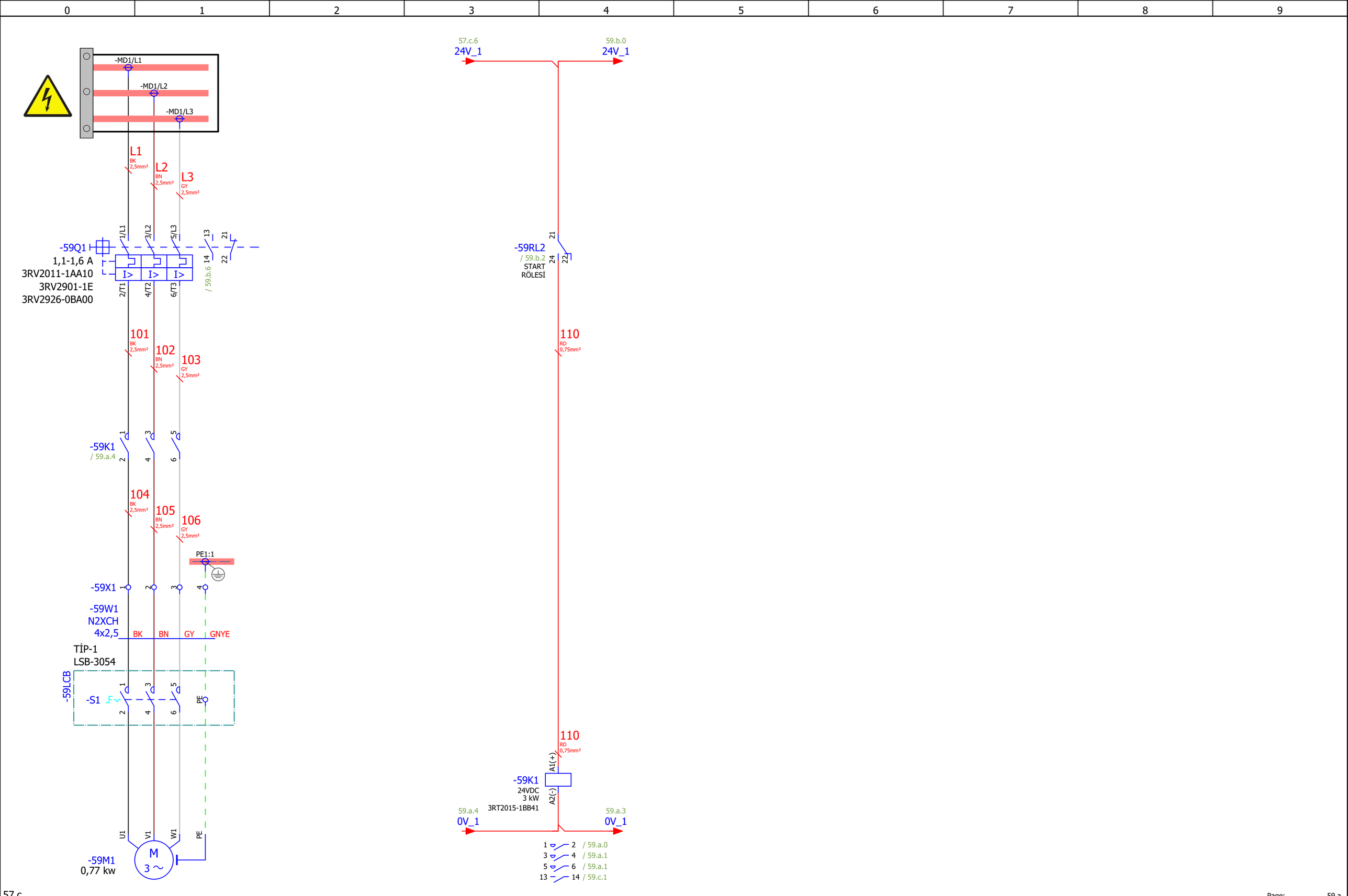


57.c

Page: 59.a

| Çizen (Drawing) | Kontrol (Control) | | Kontrol (Control) | | Sayfa açıklaması (Page description) | Proje adı (Project name) | | |
|---|---|---|---|---|---|---|---|---|
| Necip SERT<br>Proje Tasarım | Elc. / Eln. Eng. Mehmet CAN<br>EMO Number : 34502 | ARKPAN "imagineering solutions" | Proje Sorumlusu<br>Cansu Ece YILDIRIM | Honeywell | Filtre -3 Çıkış Rotary Valf<br>2130OGT1VLVM009 | ESAN Çine ÜYS 1.Faz_Öğütme1 | = | GB1 |
| | | | | | | | + | A3.B2 |
| | | | | | | | Next page: | 59.b |
| | | | | | | | Previous page: | 57.c |

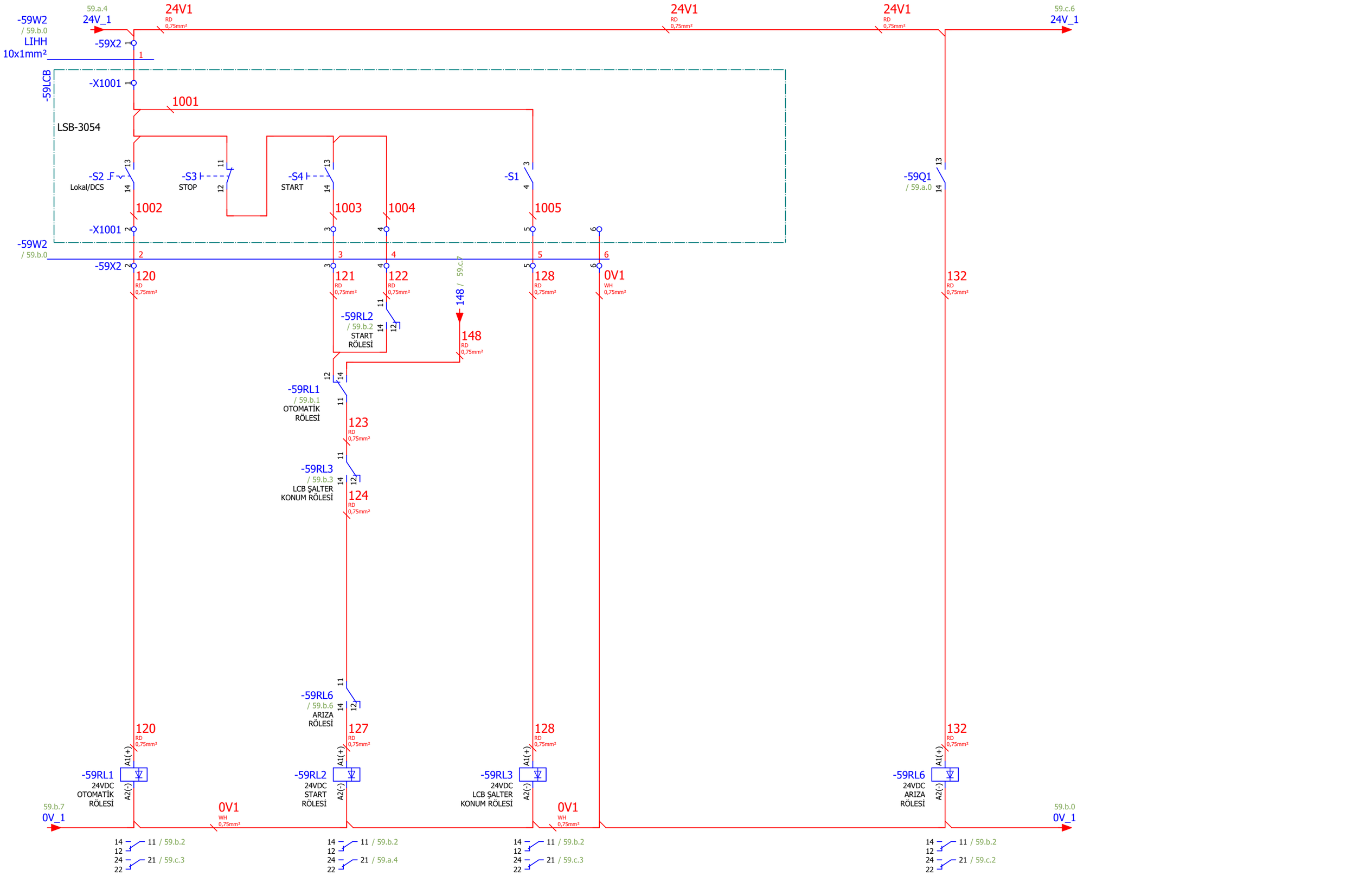


59.a

Page: 59.b

| Çizen (Drawing) | Kontrol (Control) | | Kontrol (Control) | | Sayfa açıklaması (Page description) | Proje adı (Project name) | | |
|---|---|---|---|---|---|---|---|---|
| Necip SERT<br>Proje Tasarım | Elc. / Eln. Eng. Mehmet CAN<br>EMO Number : 34502 | ARKPAN "imagineering solutions" | Proje Sorumlusu<br>Cansu Ece YILDIRIM | Honeywell | Filtre -3 Çıkış Rotary Valf<br>2130OGT1VLVM009 | ESAN Çine ÜYS 1.Faz_Öğütme1 | = | GB1 |
| | | | | | | | + | A3.B2 |
| | | | | | | | Next page: | 59.c |
| | | | | | | | Previous page: | 59.a |

2130OGT1VLVM009 Filtre -3 Çıkış Rotary Valf Çalıştı

2130OGT1VLVM009 Filtre -3 Çıkış Rotary Valf Arıza

2130OGT1VLVM009 Filtre -3 Çıkış Rotary Valf Lokal Remote

2130OGT1VLVM009 Filtre -3 Çıkış Rotary Valf Bakım Şalteri

2130OGT1VLVM009 Filtre -3 Çıkış Rotary Valf Termostat Bilgisi

2130OGT1VLVM009 Filtre -3 Çıkış Rotary Valf Otomatik Start

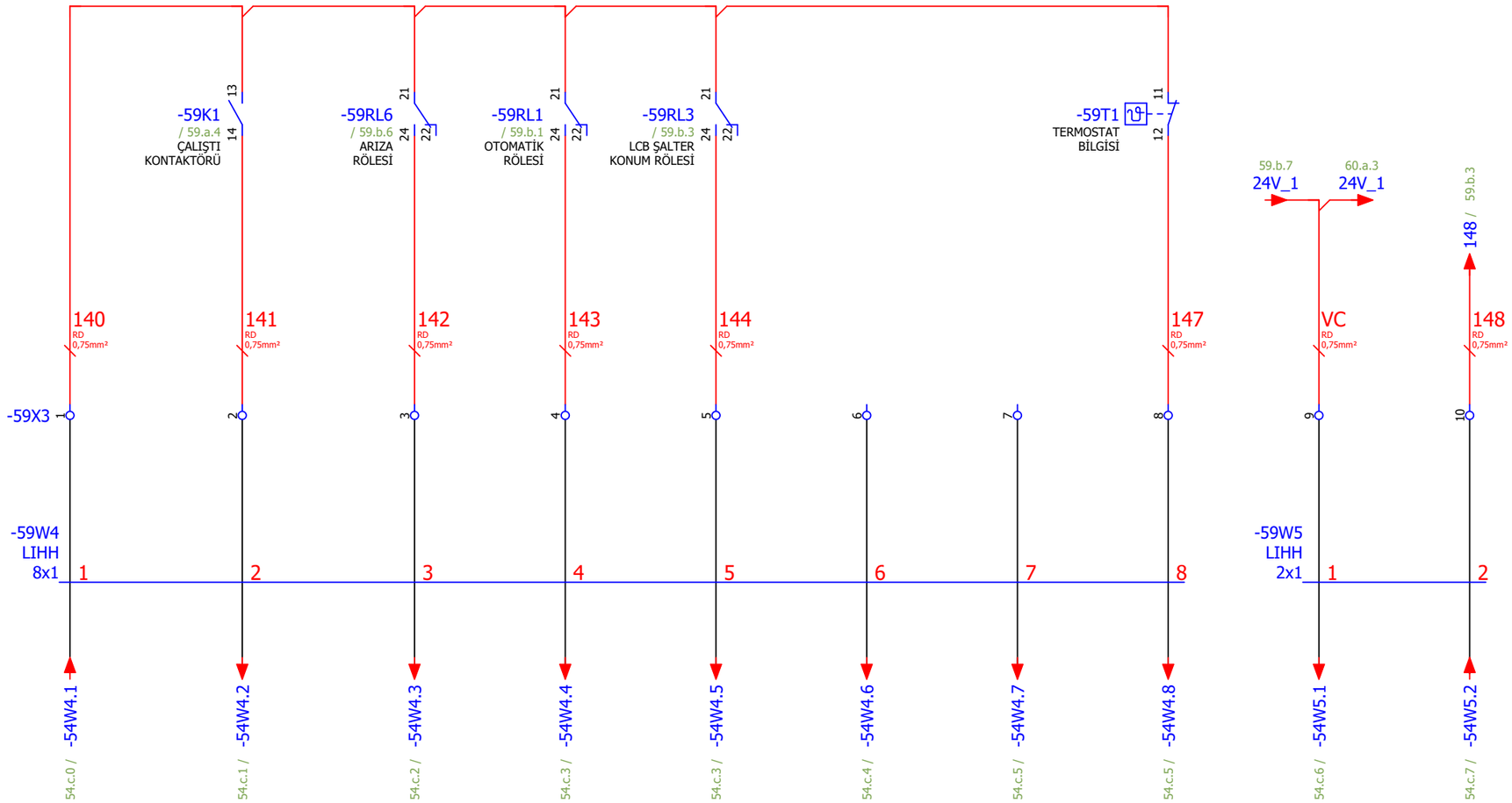




| Çizen (Drawing) | Kontrol (Control) | | Kontrol (Control) | | Sayfa açıklaması (Page description) | Proje adı (Project name) | | |
|---|---|---|---|---|---|---|---|---|
| Necip SERT<br>Proje Tasarım | Elc. / Eln. Eng. Mehmet CAN<br>EMO Number : 34502 | ARKPAN "imagineering solutions" | Proje Sorumlusu<br>Cansu Ece YILDIRIM | Honeywell | Filtre -3 Çıkış Rotary Valf<br>2130OGT1VLVM009 | ESAN Çine ÜYS 1.Faz_Öğütme1 | = | GB1 |
| | | | | | | | + | A3.B2 |
| | | | | | | | Next page: | 60.a |
| | | | | | | | Previous page: | 59.b |

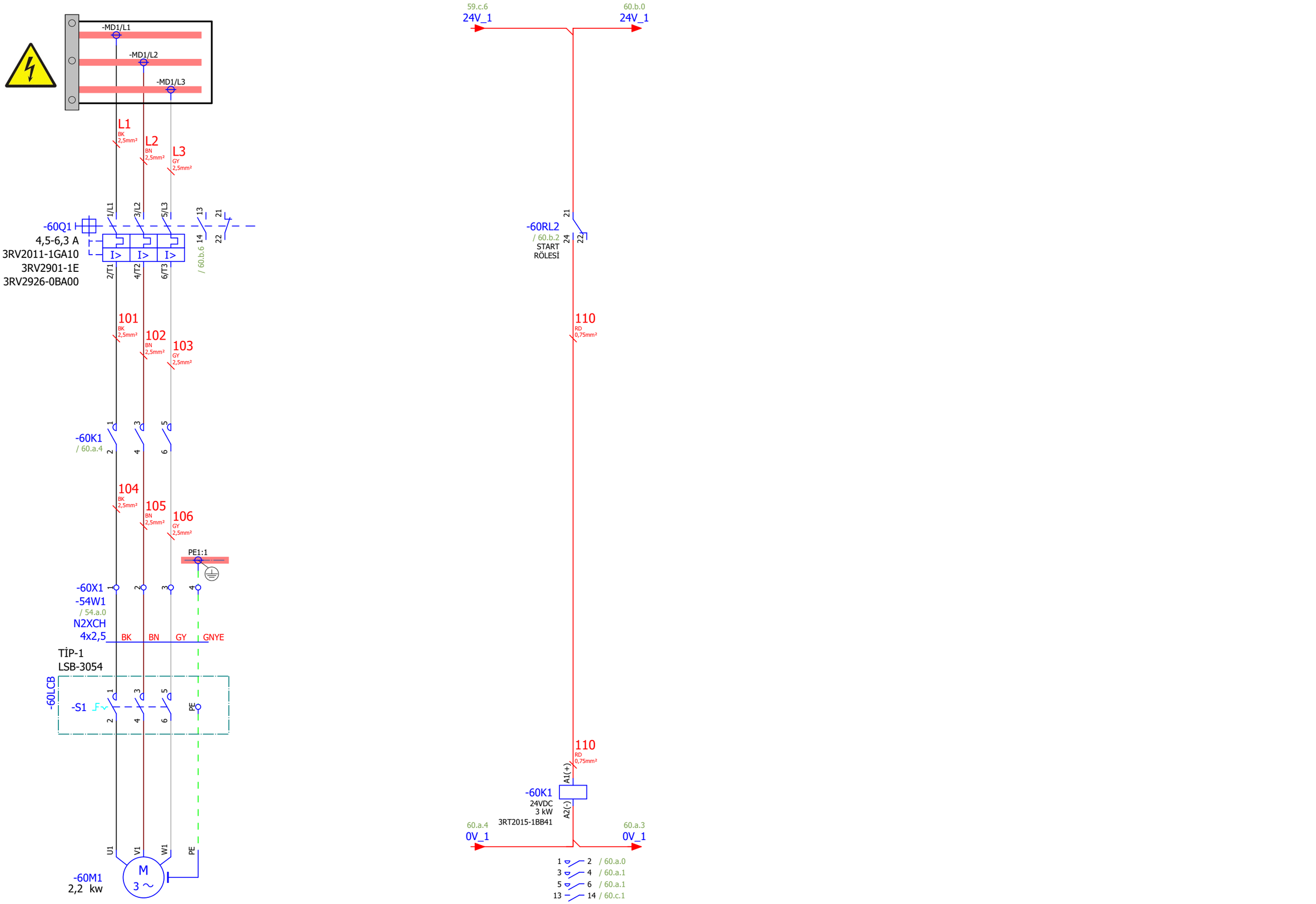


59.c

Page: 60.a

| Çizen (Drawing) | Kontrol (Control) | | Kontrol (Control) | | Sayfa açıklaması (Page description) | Proje adı (Project name) | | |
|---|---|---|---|---|---|---|---|---|
| Necip SERT<br>Proje Tasarım | Elc. / Eln. Eng. Mehmet CAN<br>EMO Number : 34502 | ARKPAN "imagineering solutions" | Proje Sorumlusu<br>Cansu Ece YILDIRIM | Honeywell | Ürün Silosu -1 Altı Big Bag Dolum Ünitesi Rotary Valf<br>2130OGT1VLVM010 | ESAN Çine ÜYS 1.Faz_Öğütme1 | = | GB1 |
| | | | | | | | + | A3.B2 |
| | | | | | | | Next page: | 60.b |
| | | | | | | | Previous page: | 59.c |

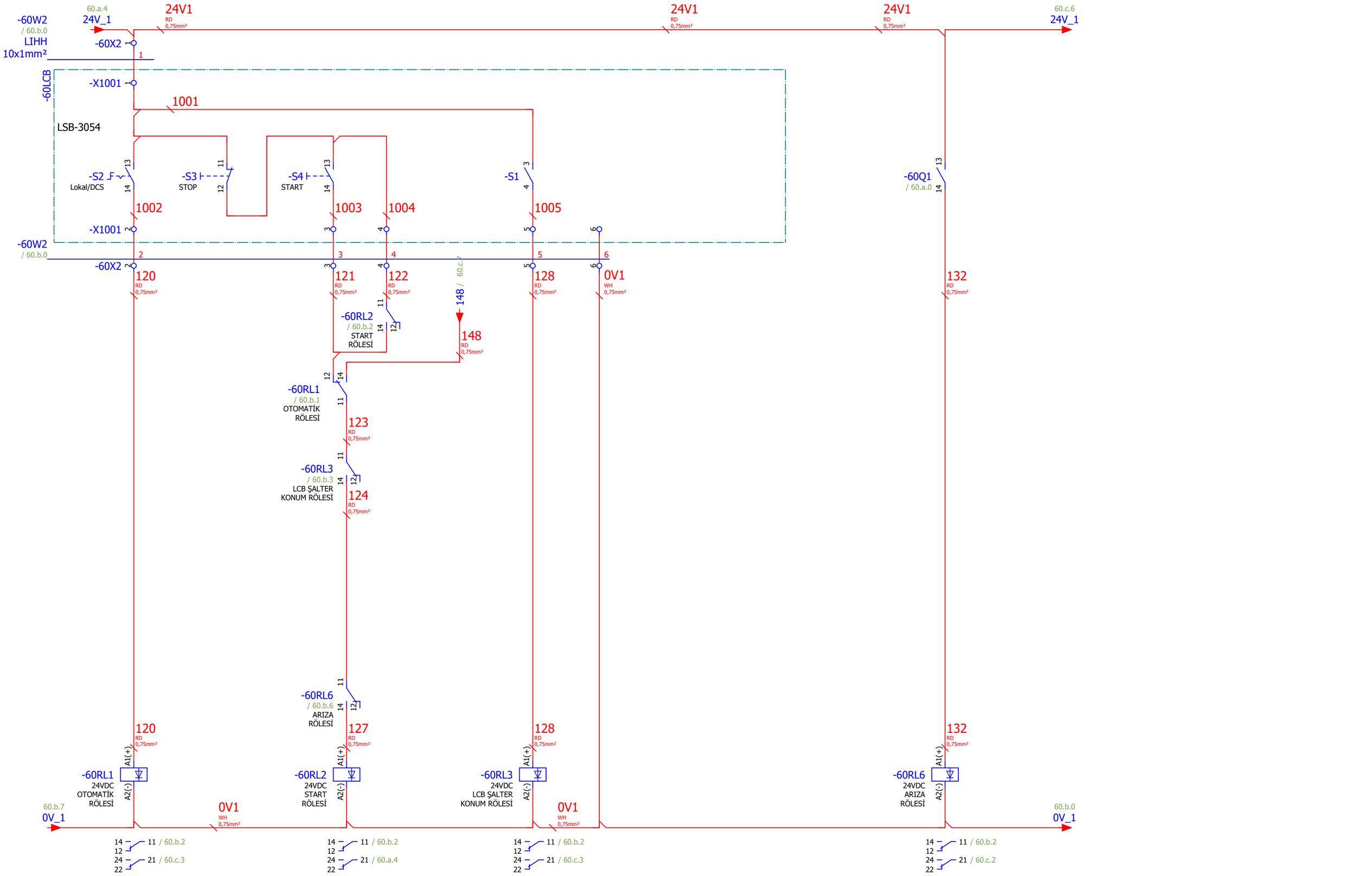


60.a

Page: 60.b

| Çizen (Drawing) | Kontrol (Control) | | Kontrol (Control) | | Sayfa açıklaması (Page description) | Proje adı (Project name) | | |
|---|---|---|---|---|---|---|---|---|
| Necip SERT<br>Proje Tasarım | Elc. / Eln. Eng. Mehmet CAN<br>EMO Number : 34502 | ARKPAN "imagineering solutions" | Proje Sorumlusu<br>Cansu Ece YILDIRIM | Honeywell | Ürün Silosu -1 Altı Big Bag Dolum Ünitesi Rotary Valf<br>2130OGT1VLVM010 | ESAN Çine ÜYS 1.Faz_Öğütme1 | =<br>+<br>Next page:<br>Previous page: | GB1<br>A3.B2<br>60.c<br>60.a |

2130OGT1VLVM010 Ürün Silosu -1 Altı Big Bag Dolum Ünitesi Rotary Valf Çalıştı

2130OGT1VLVM010 Ürün Silosu -1 Altı Big Bag Dolum Ünitesi Rotary Valf Arıza

2130OGT1VLVM010 Ürün Silosu -1 Altı Big Bag Dolum Ünitesi Rotary Valf Lokal Remote

2130OGT1VLVM010 Ürün Silosu -1 Altı Big Bag Dolum Ünitesi Rotary Valf Bakım Şalteri

2130OGT1VLVM010 Ürün Silosu -1 Altı Big Bag Dolum Ünitesi Rotary Valf Termostat Bilgisi

2130OGT1VLVM010 Ürün Silosu -1 Altı Big Bag Dolum Ünitesi Rotary Valf Otomatik Start

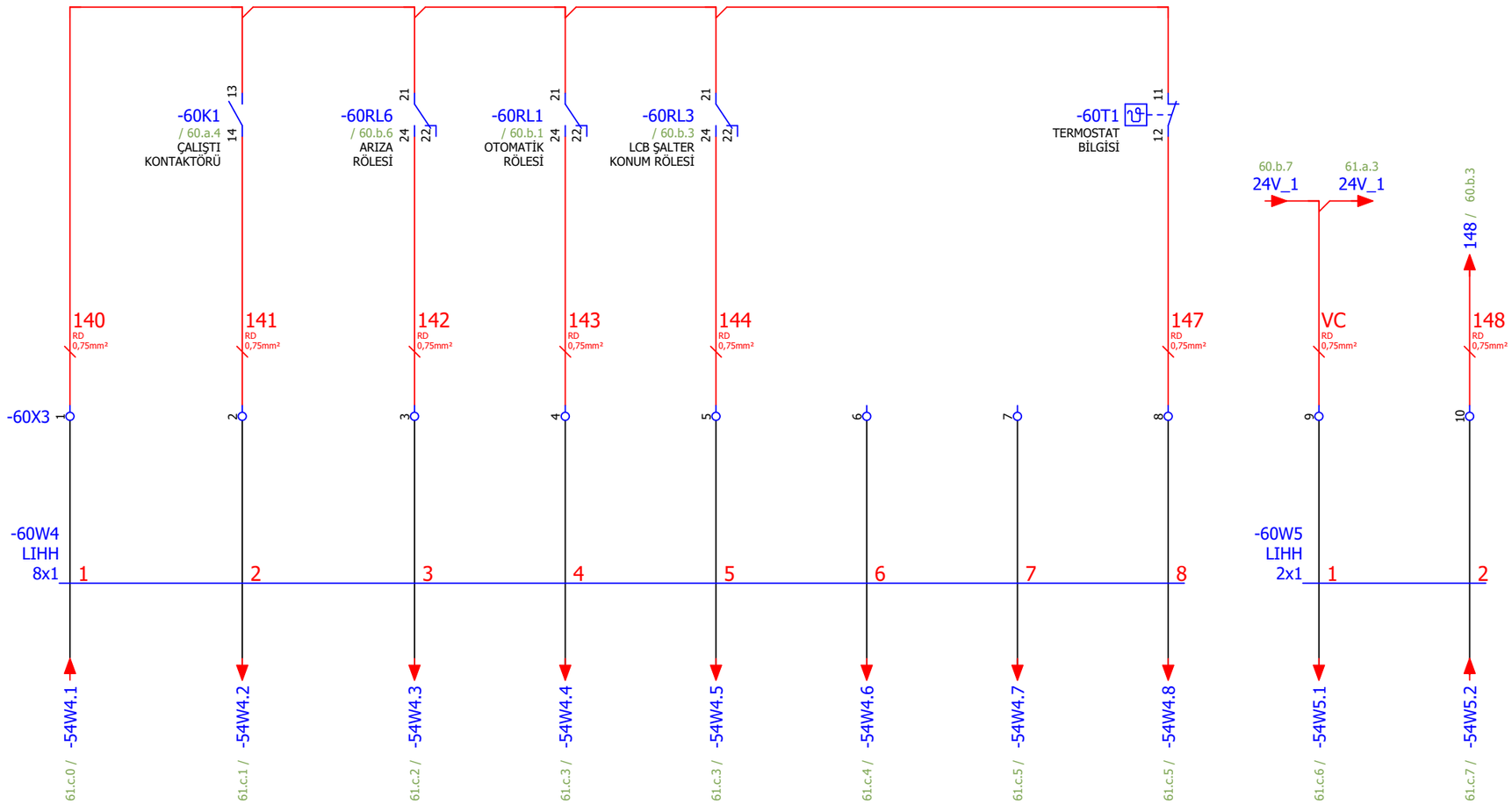




| Çizen (Drawing) | Kontrol (Control) | | Kontrol (Control) | | Sayfa açıklaması (Page description) | Proje adı (Project name) | | |
|---|---|---|---|---|---|---|---|---|
| Necip SERT<br>Proje Tasarım | Elc. / Eln. Eng. Mehmet CAN<br>EMO Number : 34502 | ARKPAN "imagineering solutions" | Proje Sorumlusu<br>Cansu Ece YILDIRIM | Honeywell | Ürün Silosu -1 Altı Big Bag Dolum Ünitesi Rotary Valf<br>2130OGT1VLVM010 | ESAN Çine ÜYS 1.Faz_Öğütme1 | = | GB1 |
| | | | | | | | + | A3.B2 |
| | | | | | | | Next page: | 61.a |
| | | | | | | | Previous page: | 60.b |

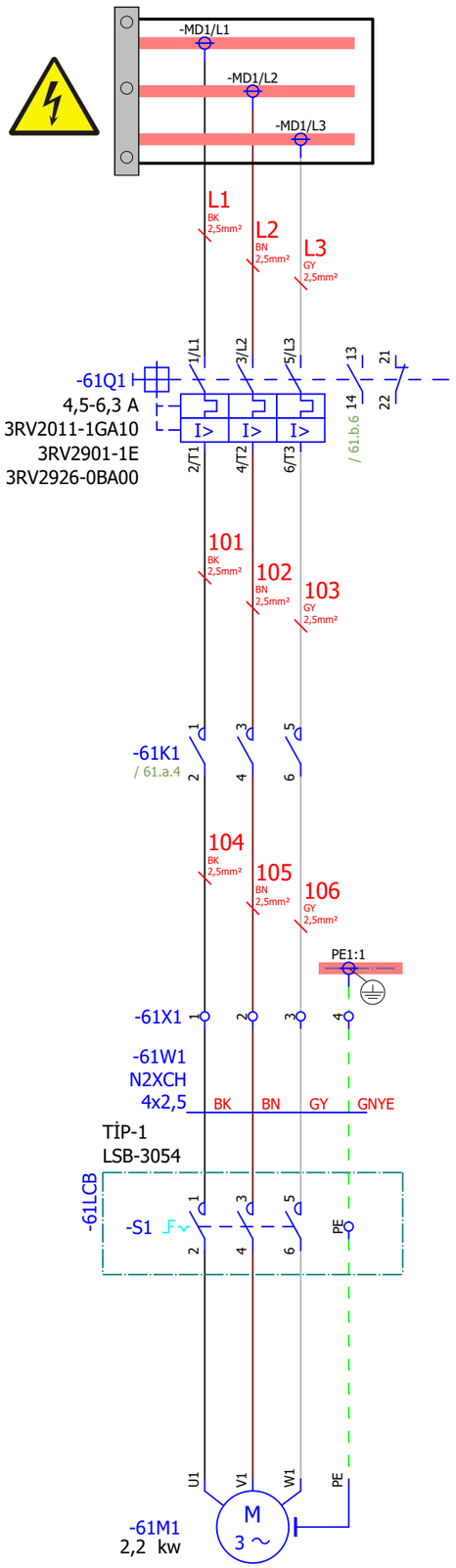


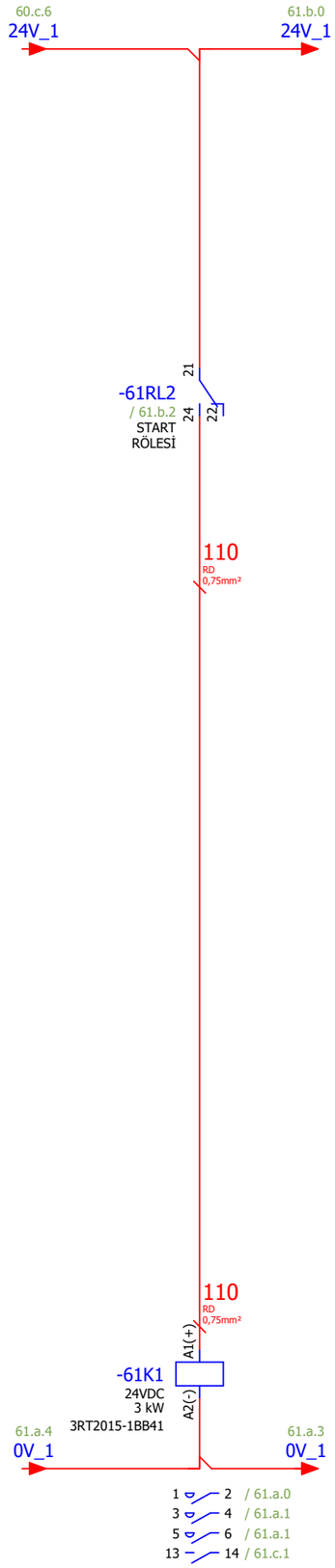




| Çizen (Drawing) | Kontrol (Control) | | Kontrol (Control) | | Sayfa açıklaması (Page description) | Proje adı (Project name) | | |
|---|---|---|---|---|---|---|---|---|
| Necip SERT<br>Proje Tasarım | Elc. / Eln. Eng. Mehmet CAN<br>EMO Number : 34502 | ARKPAN "imagineering solutions" | Proje Sorumlusu<br>Cansu Ece YILDIRIM | Honeywell | Ürün Silosu -2 Altı Big Bag Dolum Ünitesi Rotary Valf<br>2130OGT1VLVM011 | ESAN Çine ÜYS 1.Faz_Öğütme1 | =<br>+<br>Next page:<br>Previous page: | GB1<br>A3.B2<br>61.b<br>60.c |

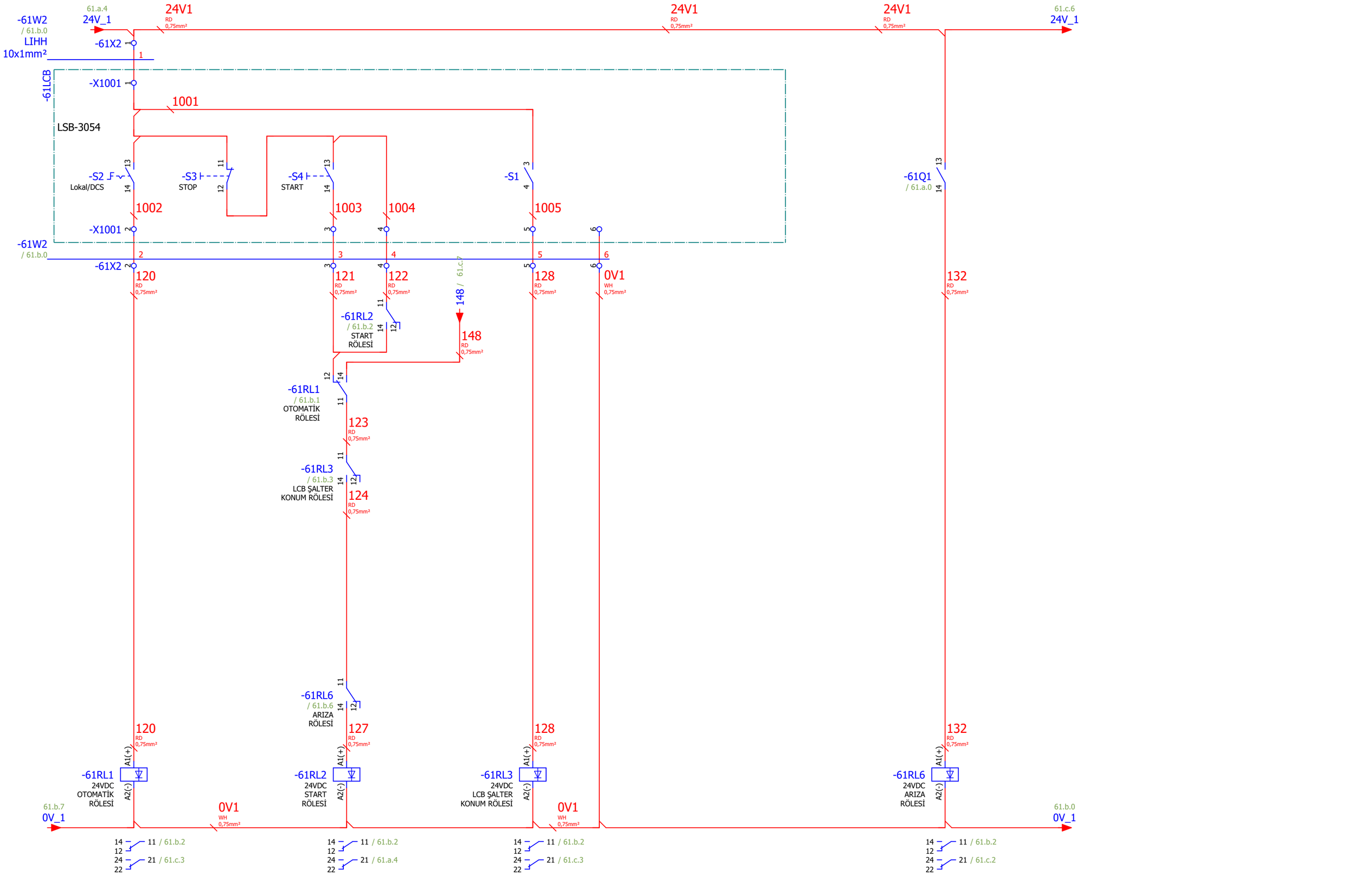


61.a

Page: 61.b

| Çizen (Drawing) | Kontrol (Control) | | Kontrol (Control) | | Sayfa açıklaması (Page description) | Proje adı (Project name) | | |
|---|---|---|---|---|---|---|---|---|
| Necip SERT<br>Proje Tasarım | Elc. / Eln. Eng. Mehmet CAN<br>EMO Number : 34502 | ARKPAN "imagineering solutions" | Proje Sorumlusu<br>Cansu Ece YILDIRIM | Honeywell | Ürün Silosu -2 Altı Big Bag Dolum Ünitesi Rotary Valf<br>2130OGT1VLVM011 | ESAN Çine ÜYS 1.Faz_Öğütme1 | = | GB1 |
| | | | | | | | + | A3.B2 |
| | | | | | | | Next page: | 61.c |
| | | | | | | | Previous page: | 61.a |

2130OGT1VLVM011
Ürün Silosu -2 Altı Big Bag Dolum Ünitesi Rotary Valf
Çalıştı

2130OGT1VLVM011
Ürün Silosu -2 Altı Big Bag Dolum Ünitesi Rotary Valf
Arıza

2130OGT1VLVM011
Ürün Silosu -2 Altı Big Bag Dolum Ünitesi Rotary Valf
Lokal Remote

2130OGT1VLVM011
Ürün Silosu -2 Altı Big Bag Dolum Ünitesi Rotary Valf
Bakım Şalteri

2130OGT1VLVM011
Ürün Silosu -2 Altı Big Bag Dolum Ünitesi Rotary Valf
Termostat Bilgisi

2130OGT1VLVM011
Ürün Silosu -2 Altı Big Bag Dolum Ünitesi Rotary Valf
Otomatik Start

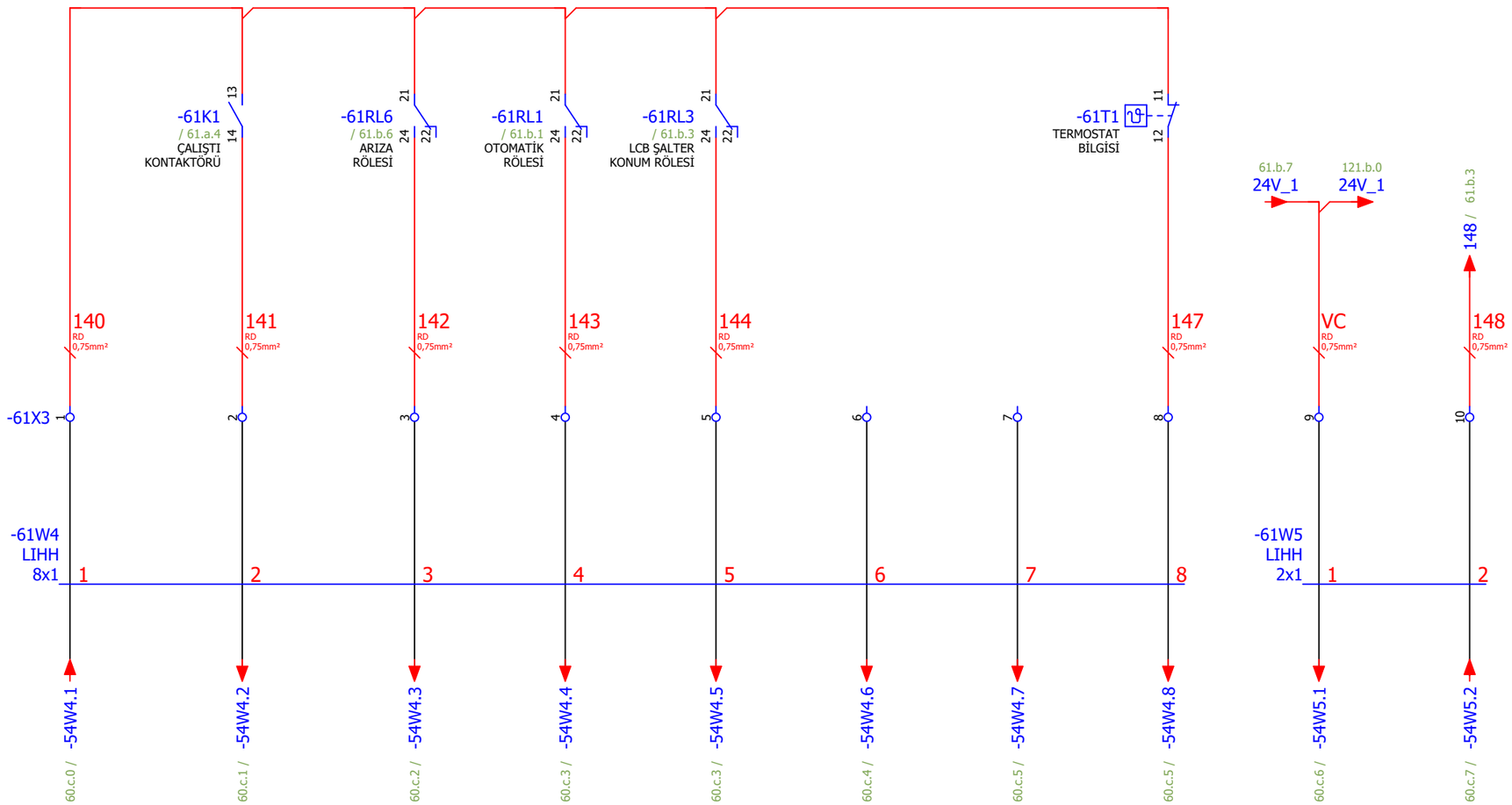




| Çizen (Drawing) | Kontrol (Control) | | Kontrol (Control) | | Sayfa açıklaması (Page description) | Proje adı (Project name) | | |
|---|---|---|---|---|---|---|---|---|
| Necip SERT<br>Proje Tasarım | Elc. / Eln. Eng. Mehmet CAN<br>EMO Number : 34502 | ARKPAN "imagineering solutions" | Proje Sorumlusu<br>Cansu Ece YILDIRIM | Honeywell | Ürün Silosu -2 Altı Big Bag Dolum Ünitesi Rotary Valf<br>2130OGT1VLVM011 | ESAN Çine ÜYS 1.Faz_Öğütme1 | = | GB1 |
| | | | | | | | + | A3.B2 |
| | | | | | | | Next page: | 109.a |
| | | | | | | | Previous page: | 61.b |

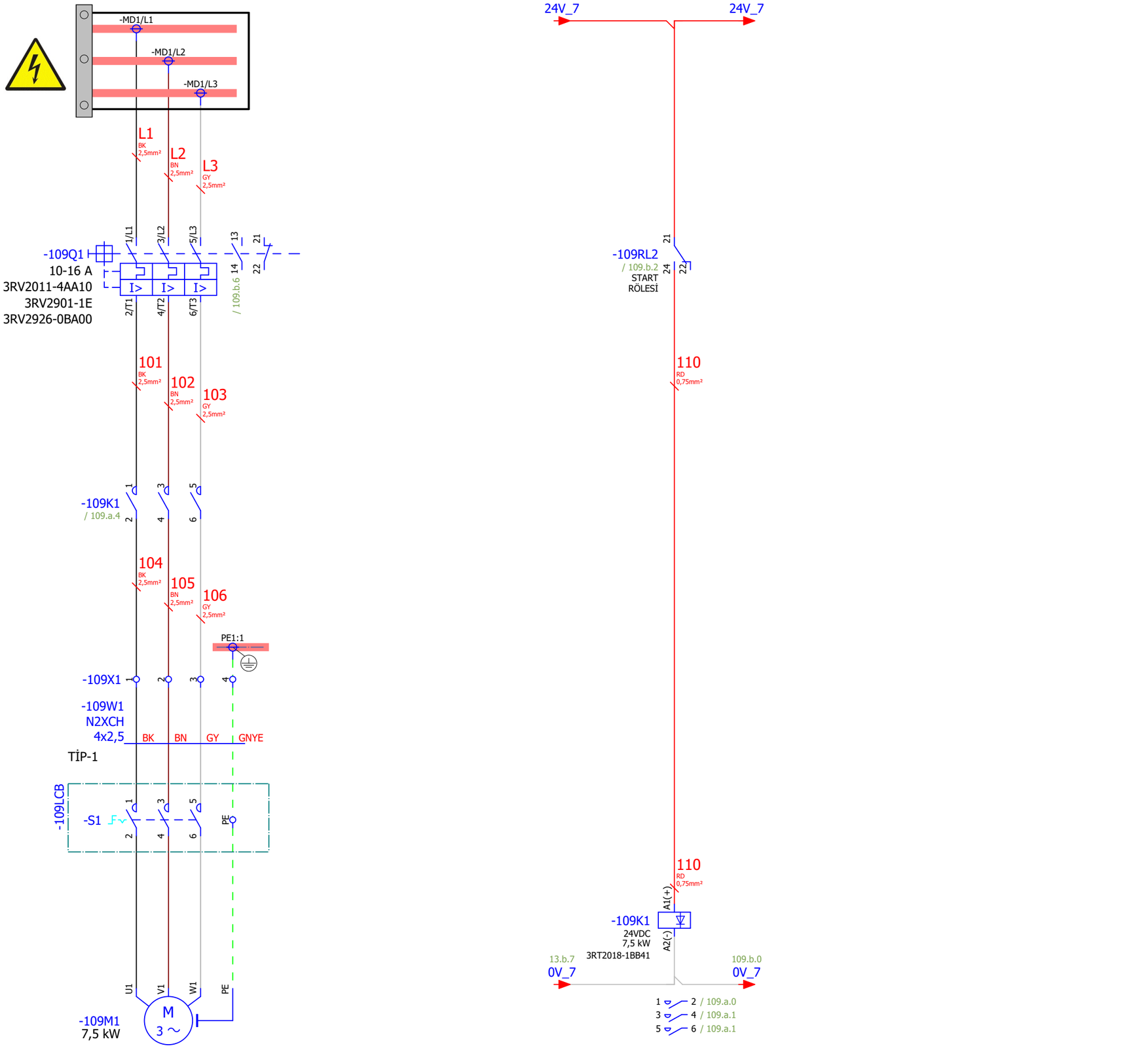


61.c

Page: 109.a

| Çizen (Drawing) | Kontrol (Control) | | Kontrol (Control) | | Sayfa açıklaması (Page description) | Proje adı (Project name) | | |
|---|---|---|---|---|---|---|---|---|
| Necip SERT<br>Proje Tasarım | Elc. / Eln. Eng. Mehmet CAN<br>EMO Number : 34502 | ARKPAN "imagineering solutions" | Proje Sorumlusu<br>Cansu Ece YILDIRIM | Honeywell | YEDEK - 1 | ESAN Çine ÜYS 1.Faz_Öğütme1 | = | GB1 |
| | | | | | | | + | A3.B2 |
| | | | | | | | Next page: | 109.b |
| | | | | | | | Previous page: | 61.c |

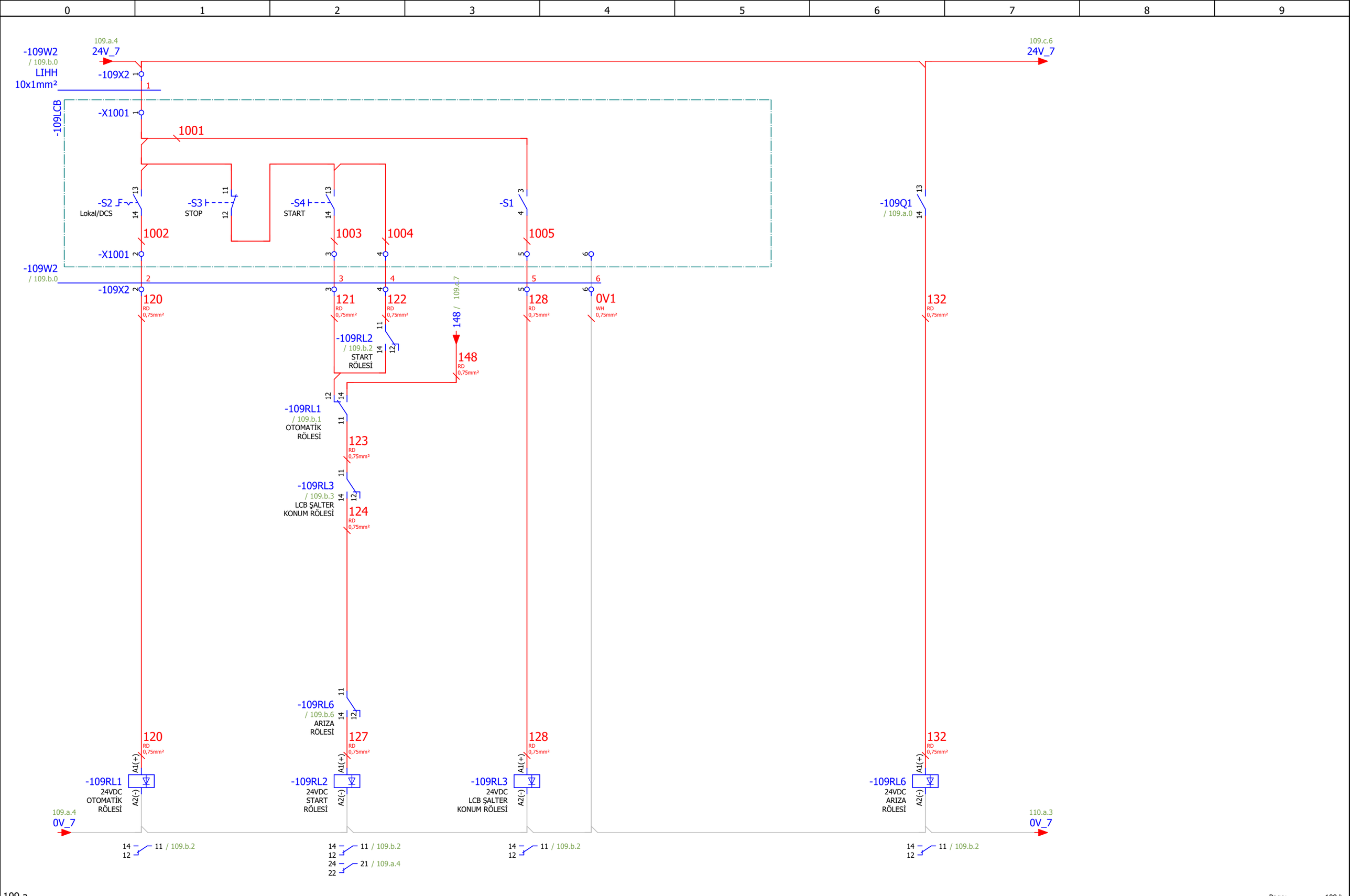


Page: 109.b

| Çizen (Drawing) | Kontrol (Control) | | Kontrol (Control) | | Sayfa açıklaması (Page description) | Proje adı (Project name) | | |
|---|---|---|---|---|---|---|---|---|
| Necip SERT<br>Proje Tasarım | Elc. / Eln. Eng. Mehmet CAN<br>EMO Number : 34502 | ARKPAN "imagineering solutions" | Proje Sorumlusu<br>Cansu Ece YILDIRIM | Honeywell | YEDEK - 1 | ESAN Çine ÜYS 1.Faz_Öğütme1 | = | GB1 |
| | | | | | | | + | A3.B2 |
| | | | | | | | Next page: | 109.c |
| | | | | | | | Previous page: | 109.a |

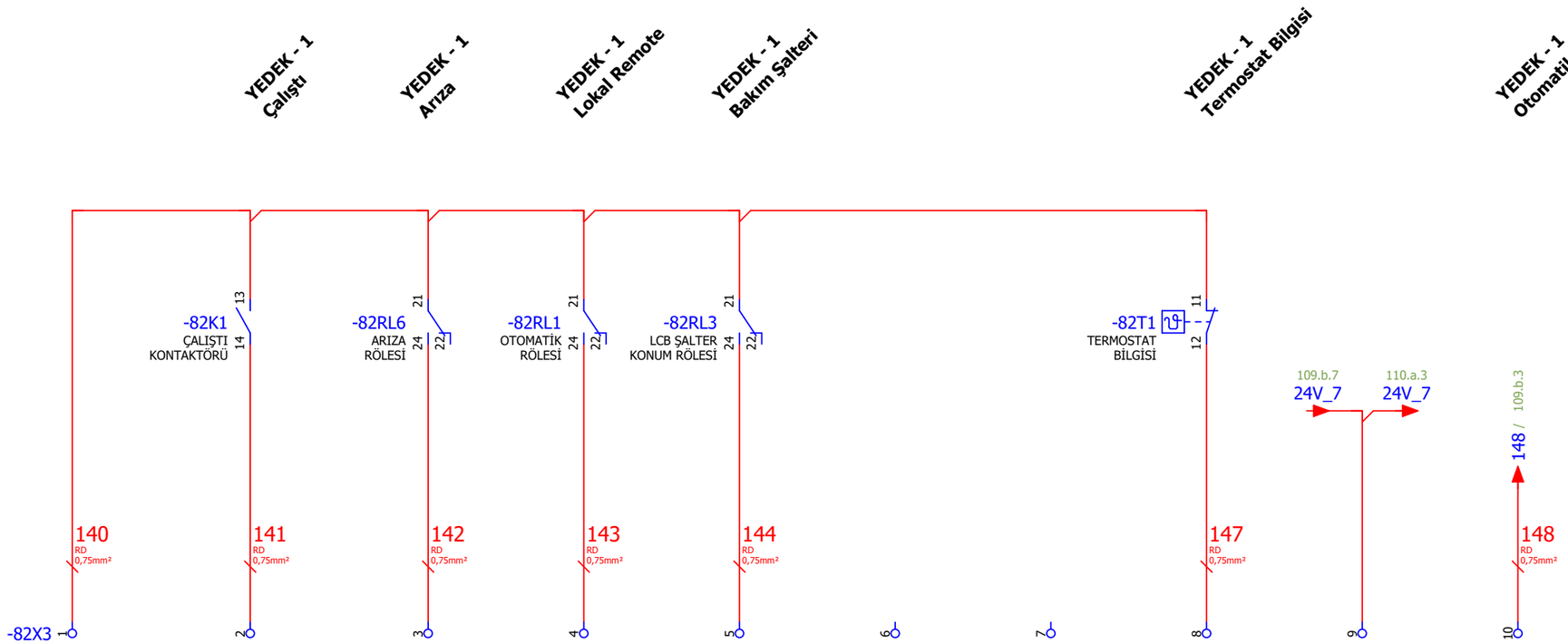




| Çizen (Drawing) | Kontrol (Control) | | Kontrol (Control) | | Sayfa açıklaması (Page description) | Proje adı (Project name) | | |
|---|---|---|---|---|---|---|---|---|
| Necip SERT<br>Proje Tasarım | Elc. / Eln. Eng. Mehmet CAN<br>EMO Number : 34502 | ARKPAN "imagineering solutions" | Proje Sorumlusu<br>Cansu Ece YILDIRIM | Honeywell | YEDEK - 1 | ESAN Çine ÜYS 1.Faz_Öğütme1 | = | GB1 |
| | | | | | | | + | A3.B2 |
| | | | | | | | Next page: | 110.a |
| | | | | | | | Previous page: | 109.b |

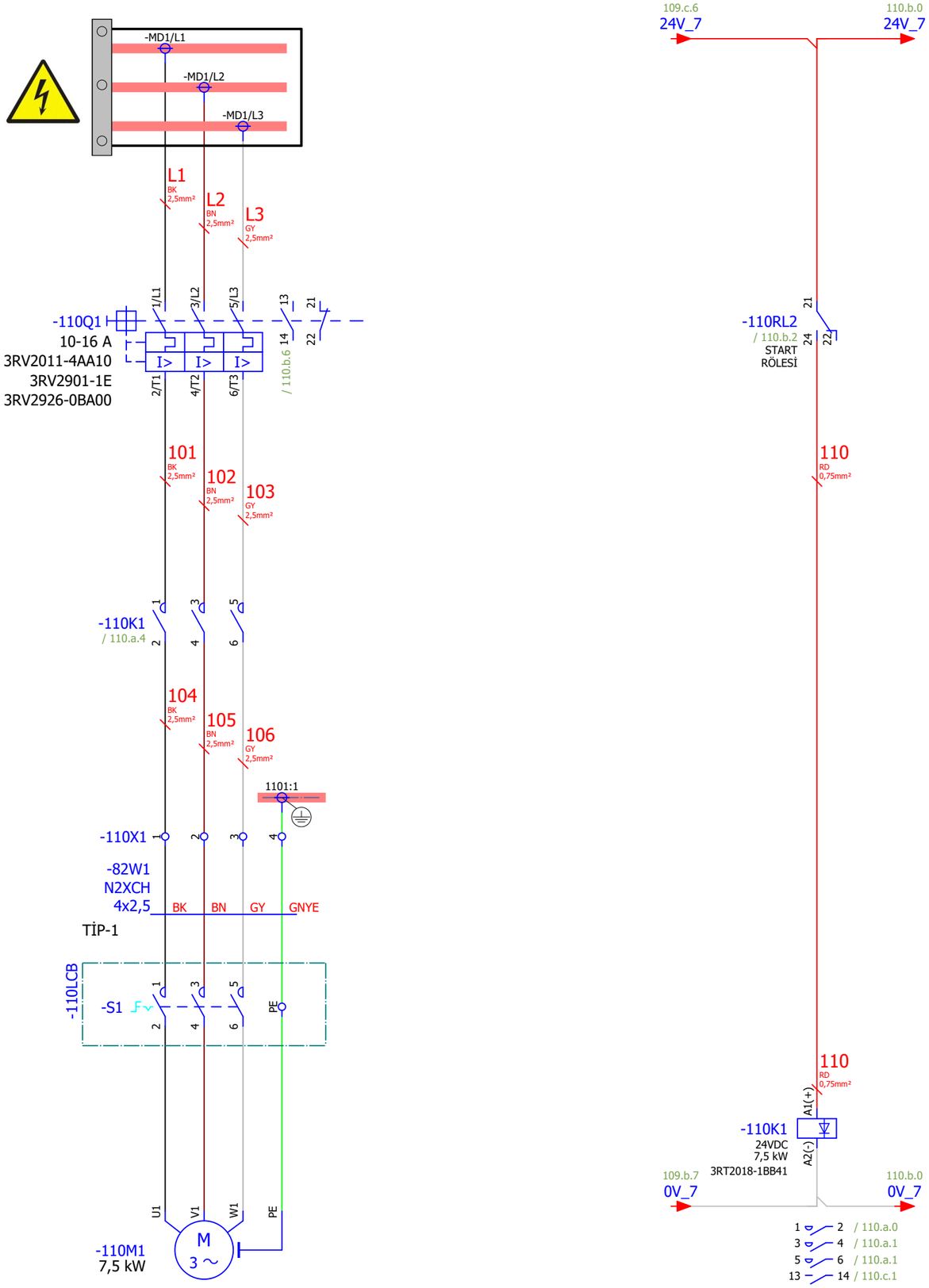







| Çizen (Drawing) | Kontrol (Control) | | Kontrol (Control) | | Sayfa açıklaması (Page description) | Proje adı (Project name) | | |
|---|---|---|---|---|---|---|---|---|
| Necip SERT<br>Proje Tasarım | Elc. / Eln. Eng. Mehmet CAN<br>EMO Number : 34502 | ARKPAN "imagineering solutions" | Proje Sorumlusu<br>Cansu Ece YILDIRIM | Honeywell | YEDEK - 2 | ESAN Çine ÜYS 1.Faz_Öğütme1 | = | GB1 |
| | | | | | | | + | A3.B2 |
| | | | | | | | Next page: | 110.b |
| | | | | | | | Previous page: | 109.c |

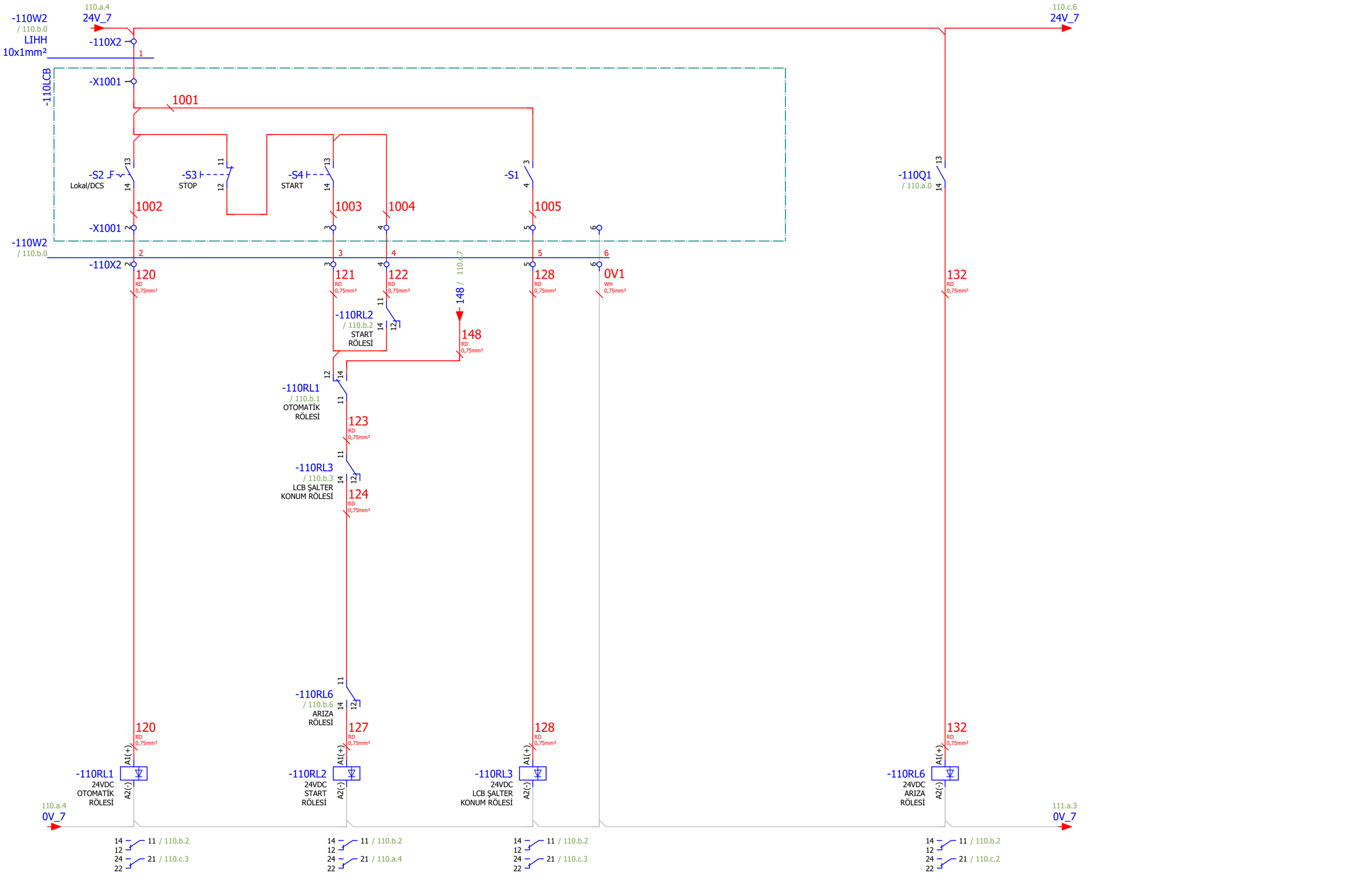


110.a

| Çizen (Drawing) | Kontrol (Control) | | Kontrol (Control) | | Sayfa açıklaması (Page description) | Proje adı (Project name) | | |
|---|---|---|---|---|---|---|---|---|
| Necip SERT<br>Proje Tasarım | Elc. / Eln. Eng. Mehmet CAN<br>EMO Number : 34502 | ARKPAN "imagineering solutions" | Proje Sorumlusu<br>Cansu Ece YILDIRIM | Honeywell | YEDEK - 2 | ESAN Çine ÜYS 1.Faz_Öğütme1 | Page: | 110.b |
| | | | | | | | = | GB1 |
| | | | | | | | + | A3.B2 |
| | | | | | | | Next page: | 110.c |
| | | | | | | | Previous page: | 110.a |

YEDEK - 2 Çalıştı

YEDEK - 2 Arıza

YEDEK - 2 Lokal Remote

YEDEK - 2 Bakım Şalteri

YEDEK - 2 Termostat Bilgisi

YEDEK - 2 Otomatik Start

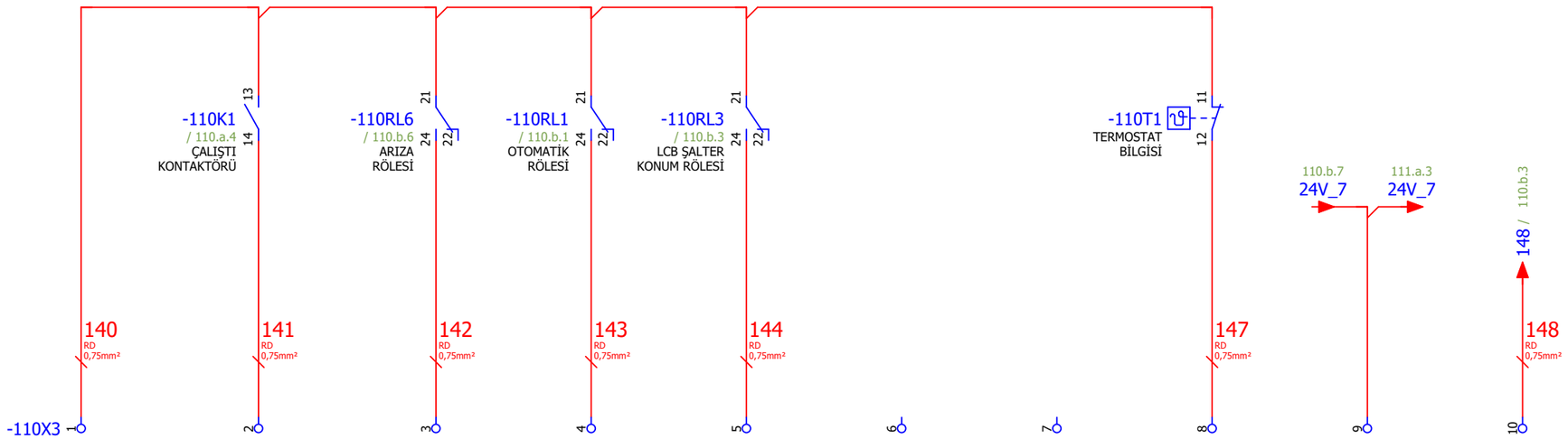


110.b

Page: 110.c

| Çizen (Drawing) | Kontrol (Control) | | Kontrol (Control) | | Sayfa açıklaması (Page description) | Proje adı (Project name) | | |
|---|---|---|---|---|---|---|---|---|
| Necip SERT<br>Proje Tasarım | Elc. / Eln. Eng. Mehmet CAN<br>EMO Number : 34502 | ARKPAN "imagineering solutions" | Proje Sorumlusu<br>Cansu Ece YILDIRIM | Honeywell | YEDEK - 2 | ESAN Çine ÜYS 1.Faz_Öğütme1 | = | GB1 |
| | | | | | | | + | A3.B2 |
| | | | | | | | Next page: | 111.a |
| | | | | | | | Previous page: | 110.b |

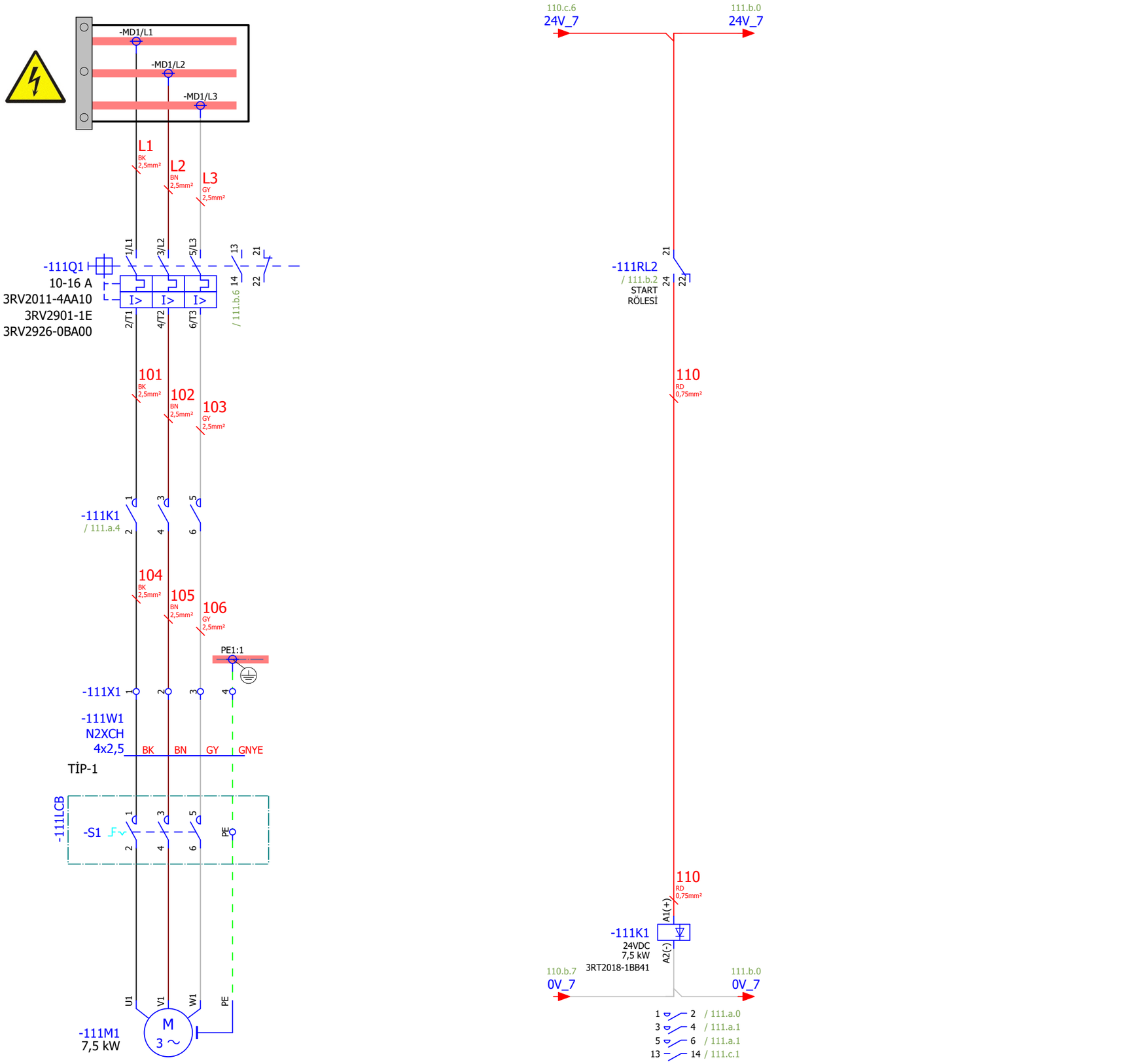


110.c

Page: 111.a

| Çizen (Drawing) | Kontrol (Control) | | Kontrol (Control) | | Sayfa açıklaması (Page description) | Proje adı (Project name) | | |
|---|---|---|---|---|---|---|---|---|
| Necip SERT<br>Proje Tasarım | Elc. / Eln. Eng. Mehmet CAN<br>EMO Number : 34502 | ARKPAN "imagineering solutions" | Proje Sorumlusu<br>Cansu Ece YILDIRIM | Honeywell | YEDEK - 3 | ESAN Çine ÜYS 1.Faz_Öğütme1 | = | GB1 |
| | | | | | | | + | A3.B2 |
| | | | | | | | Next page: | 111.b |
| | | | | | | | Previous page: | 110.c |

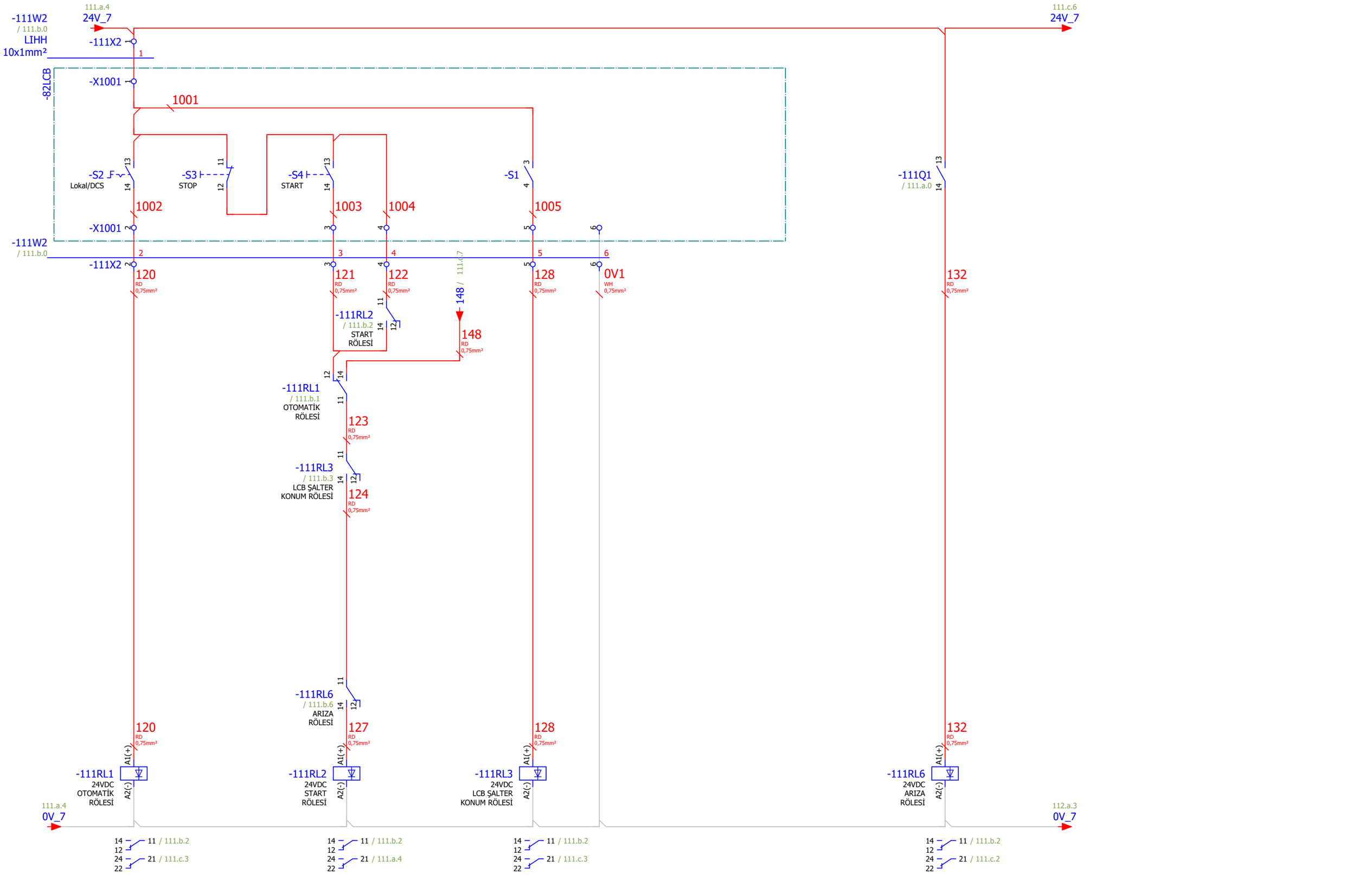


111.a

Page: 111.b

| Çizen (Drawing) | Kontrol (Control) | | Kontrol (Control) | | Sayfa açıklaması (Page description) | Proje adı (Project name) | | |
|---|---|---|---|---|---|---|---|---|
| Necip SERT<br>Proje Tasarım | Elc. / Eln. Eng. Mehmet CAN<br>EMO Number : 34502 | ARKPAN imagineering solutions | Proje Sorumlusu<br>Cansu Ece YILDIRIM | Honeywell | YEDEK - 3 | ESAN Çine ÜYS 1.Faz_Öğütme1 | = | GB1 |
| | | | | | | | + | A3.B2 |
| | | | | | | | Next page: | 111.c |
| | | | | | | | Previous page: | 111.a |

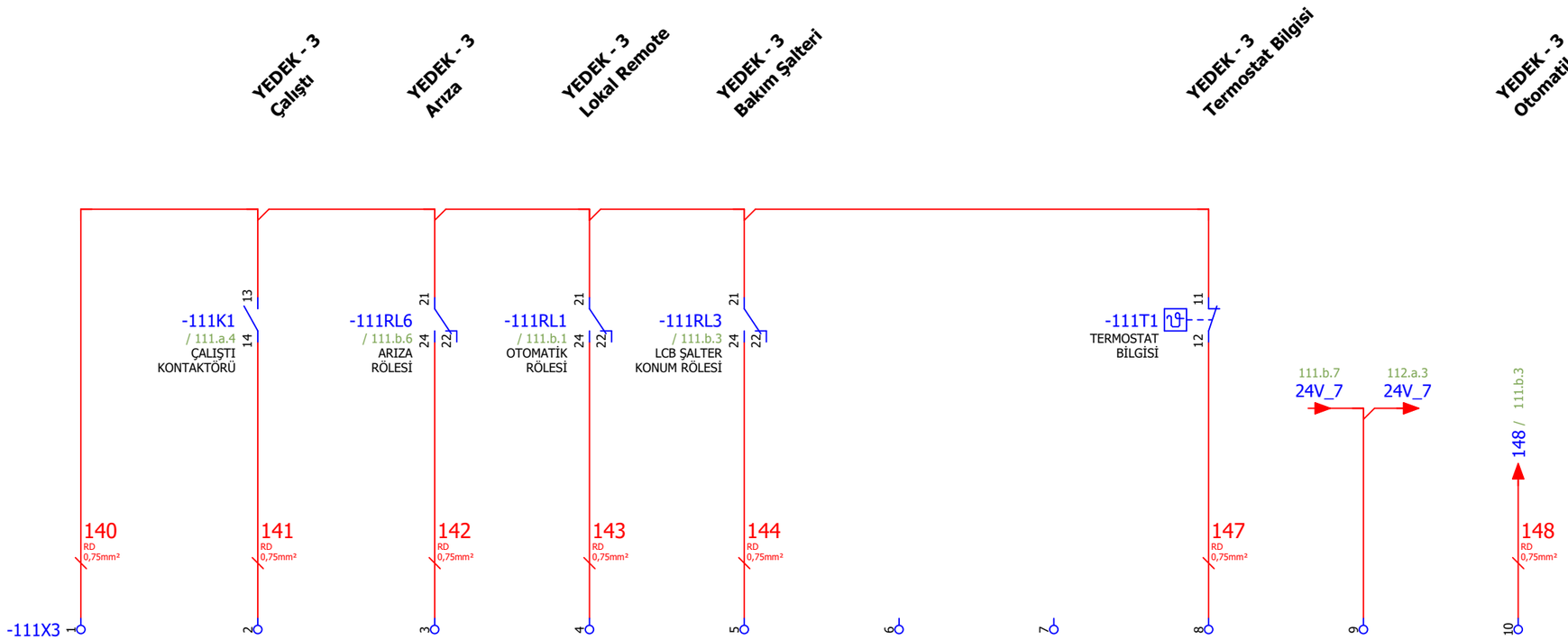


111.b

Page: 111.c

| Çizen (Drawing) | Kontrol (Control) | | Kontrol (Control) | | Sayfa açıklaması (Page description) | Proje adı (Project name) | | |
|---|---|---|---|---|---|---|---|---|
| Necip SERT<br>Proje Tasarım | Elc. / Eln. Eng. Mehmet CAN<br>EMO Number : 34502 | ARKPAN "imagineering solutions" | Proje Sorumlusu<br>Cansu Ece YILDIRIM | Honeywell | YEDEK - 3 | ESAN Çine ÜYS 1.Faz_Öğütme1 | = | GB1 |
| | | | | | | | + | A3.B2 |
| | | | | | | | Next page: | 112.a |
| | | | | | | | Previous page: | 111.b |

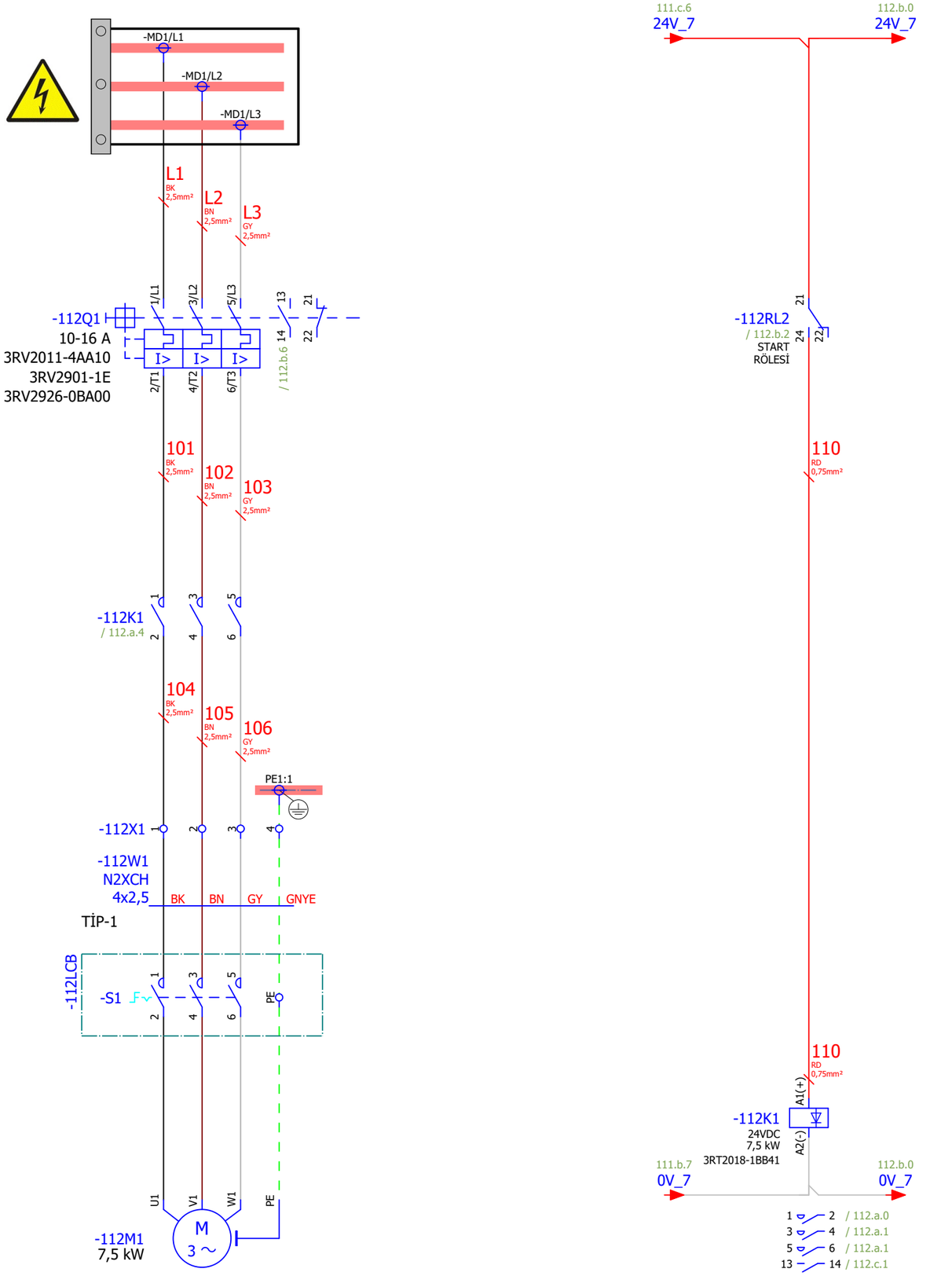


111.c

Page: 112.a

| Çizen (Drawing) | Kontrol (Control) | | Kontrol (Control) | | Sayfa açıklaması (Page description) | Proje adı (Project name) | | |
|---|---|---|---|---|---|---|---|---|
| Necip SERT<br>Proje Tasarım | Elc. / Eln. Eng. Mehmet CAN<br>EMO Number : 34502 | ARKPAN "imagineering solutions" | Proje Sorumlusu<br>Cansu Ece YILDIRIM | Honeywell | YEDEK - 4 | ESAN Çine ÜYS 1.Faz_Öğütme1 | = | GB1 |
| | | | | | | | + | A3.B2 |
| | | | | | | | Next page: | 112.b |
| | | | | | | | Previous page: | 111.c |

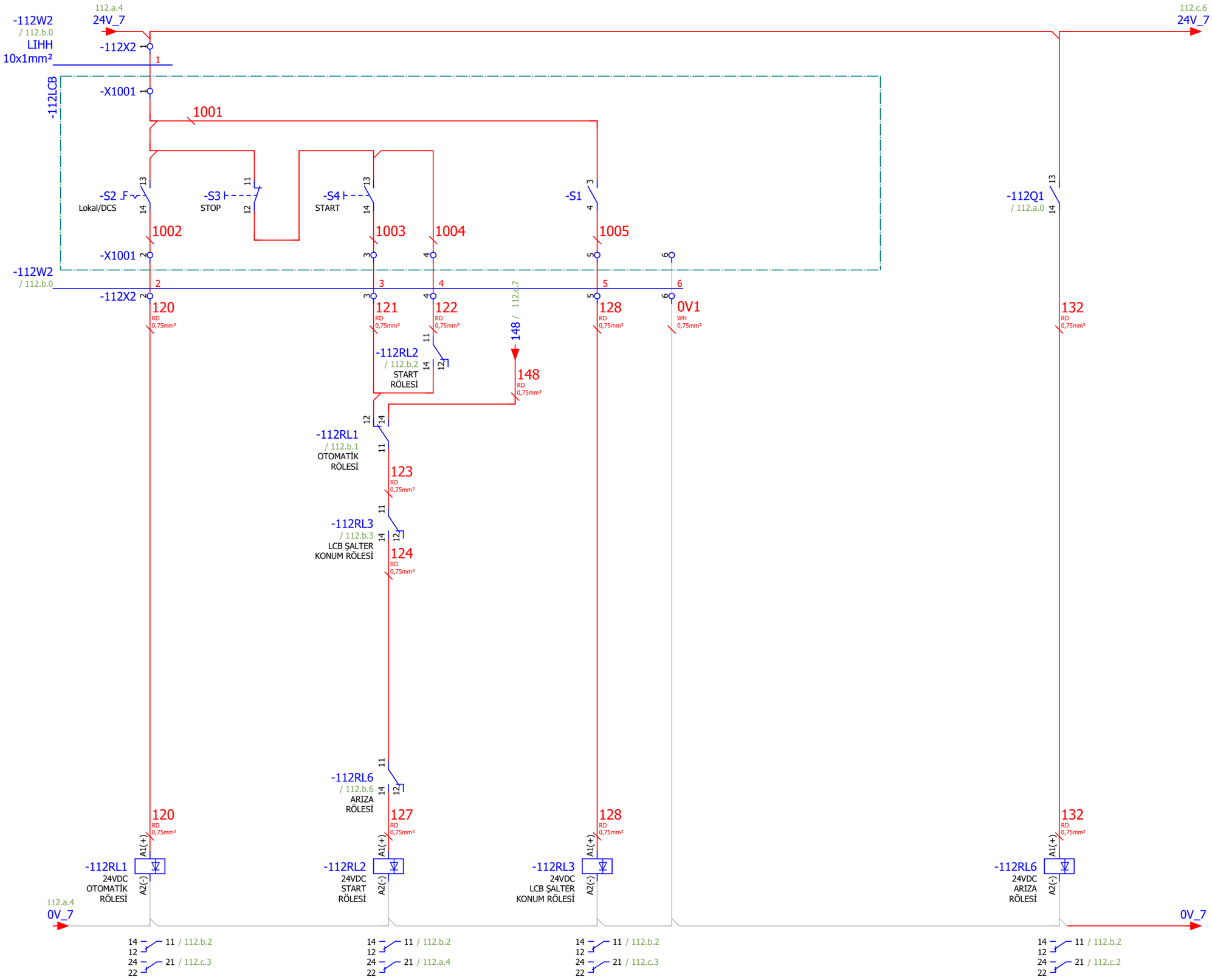


112.a

Page: 112.b

| Çizen (Drawing) | Kontrol (Control) | | Kontrol (Control) | | Sayfa açıklaması (Page description) | Proje adı (Project name) | | |
|---|---|---|---|---|---|---|---|---|
| Necip SERT<br>Proje Tasarım | Elc. / Eln. Eng. Mehmet CAN<br>EMO Number : 34502 | ARKPAN imagineering solutions | Proje Sorumlusu<br>Cansu Ece YILDIRIM | Honeywell | YEDEK - 4 | ESAN Çine ÜYS 1.Faz_Öğütme1 | = | GB1 |
| | | | | | | | + | A3.B2 |
| | | | | | | | Next page: | 112.c |
| | | | | | | | Previous page: | 112.a |

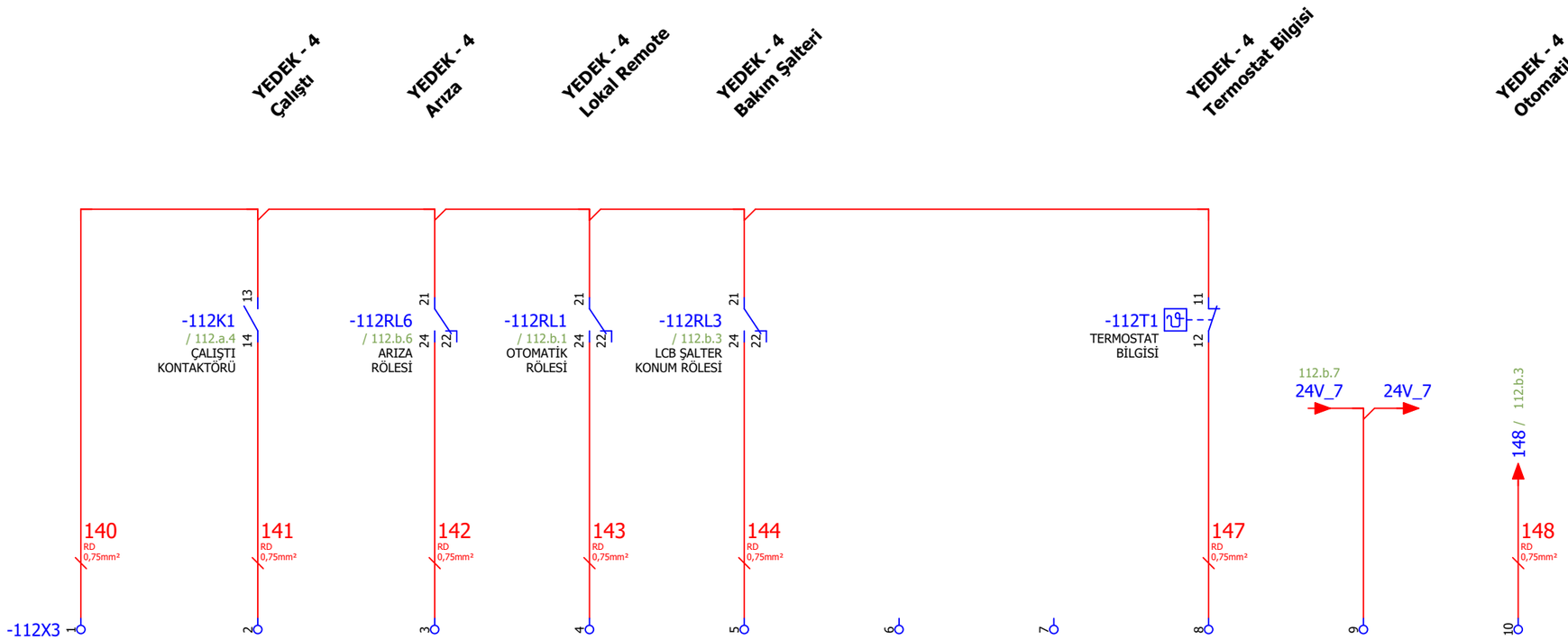




| Çizen (Drawing) | Kontrol (Control) | | Kontrol (Control) | | Sayfa açıklaması (Page description) | Proje adı (Project name) | | |
|---|---|---|---|---|---|---|---|---|
| Necip SERT<br>Proje Tasarım | Elc. / Eln. Eng. Mehmet CAN<br>EMO Number : 34502 | ARKPAN "imagineering solutions" | Proje Sorumlusu<br>Cansu Ece YILDIRIM | Honeywell | YEDEK - 4 | ESAN Çine ÜYS 1.Faz_Öğütme1 | = | GB1 |
| | | | | | | | + | A3.B2 |
| | | | | | | | Next page: | 118 |
| | | | | | | | Previous page: | 112.b |

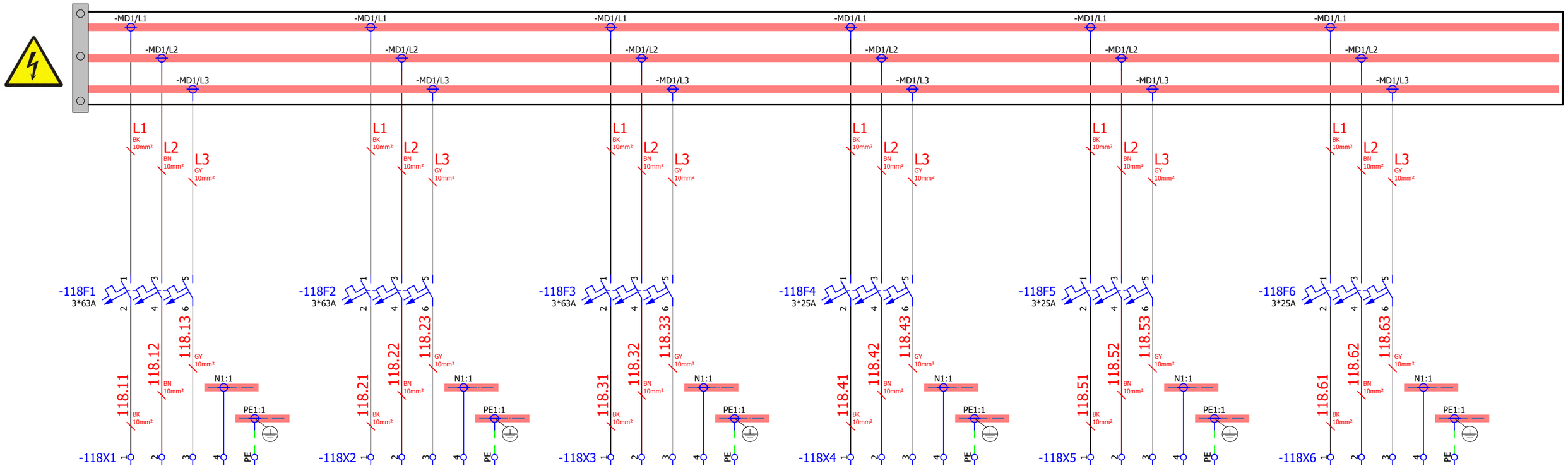


**KOMBİNASYON - 1** **KOMBİNASYON - 2** **KOMBİNASYON - 3** **AYDINLATMA - 1** **AYDINLATMA - 2** **AYDINLATMA - 3**



| Çizen (Drawing) | Kontrol (Control) | | Kontrol (Control) | | Sayfa açıklaması (Page description) | Proje adı (Project name) | | |
|---|---|---|---|---|---|---|---|---|
| Necip SERT<br>Proje Tasarım | Elc. / Eln. Eng. Mehmet CAN<br>EMO Number : 34502 | ARKPAN "imagineering solutions" | Proje Sorumlusu<br>Cansu Ece YILDIRIM | Honeywell | ÇIKIŞLAR - 1<br>2130REWSC6M001 | ESAN Çine ÜYS 1.Faz_Öğütme1 | = | GB1 |
| | | | | | | | + | A3.B2 |
| | | | | | | | Next page: | 119 |
| | | | | | | | Previous page: | 112.c |

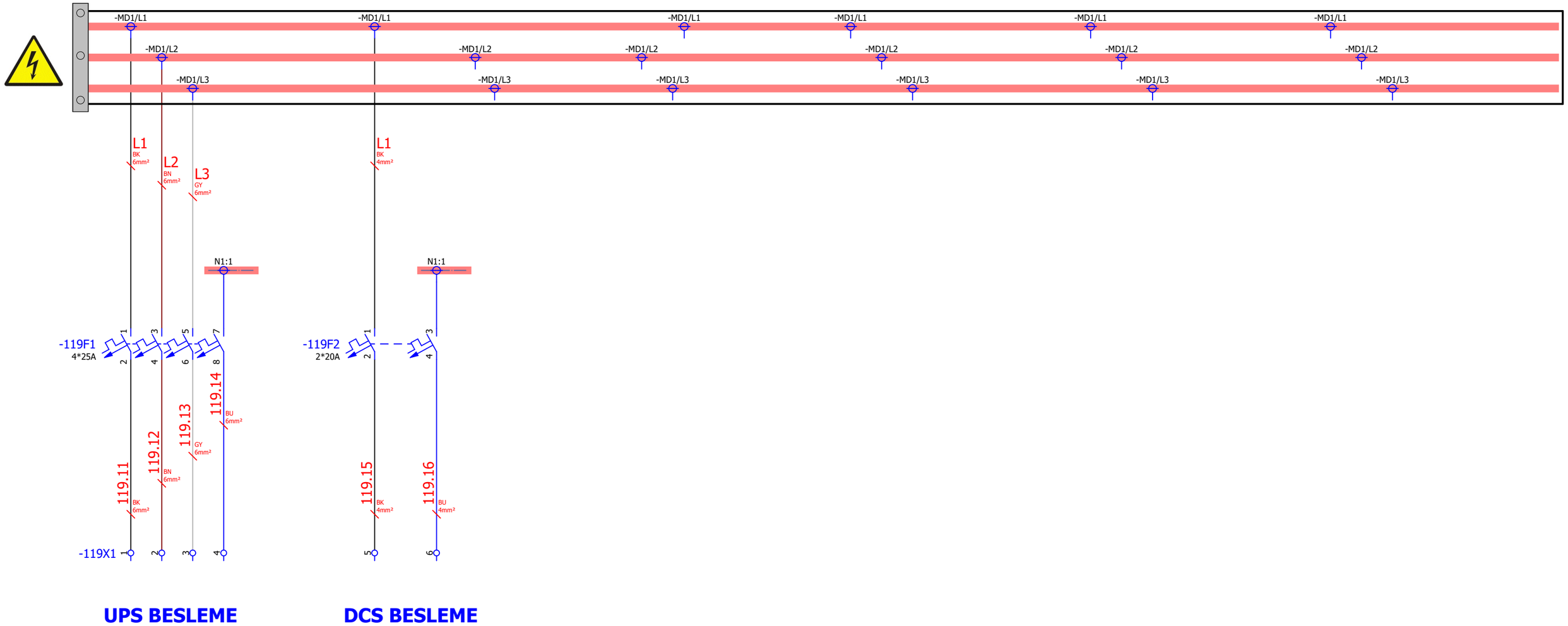


**UPS BESLEME** **DCS BESLEME**



| Çizen (Drawing) | Kontrol (Control) | | Kontrol (Control) | | Sayfa açıklaması (Page description) | Proje adı (Project name) | | |
|---|---|---|---|---|---|---|---|---|
| Necip SERT<br>Proje Tasarım | Elc. / Eln. Eng. Mehmet CAN<br>EMO Number : 34502 | ARKPAN "imagineering solutions" | Proje Sorumlusu<br>Cansu Ece YILDIRIM | Honeywell | ÇIKIŞLAR-2 | ESAN Çine ÜYS 1.Faz_Öğütme1 | =<br>+<br>Next page:<br>Previous page: | GB1<br>A3.B2<br>120<br>118 |

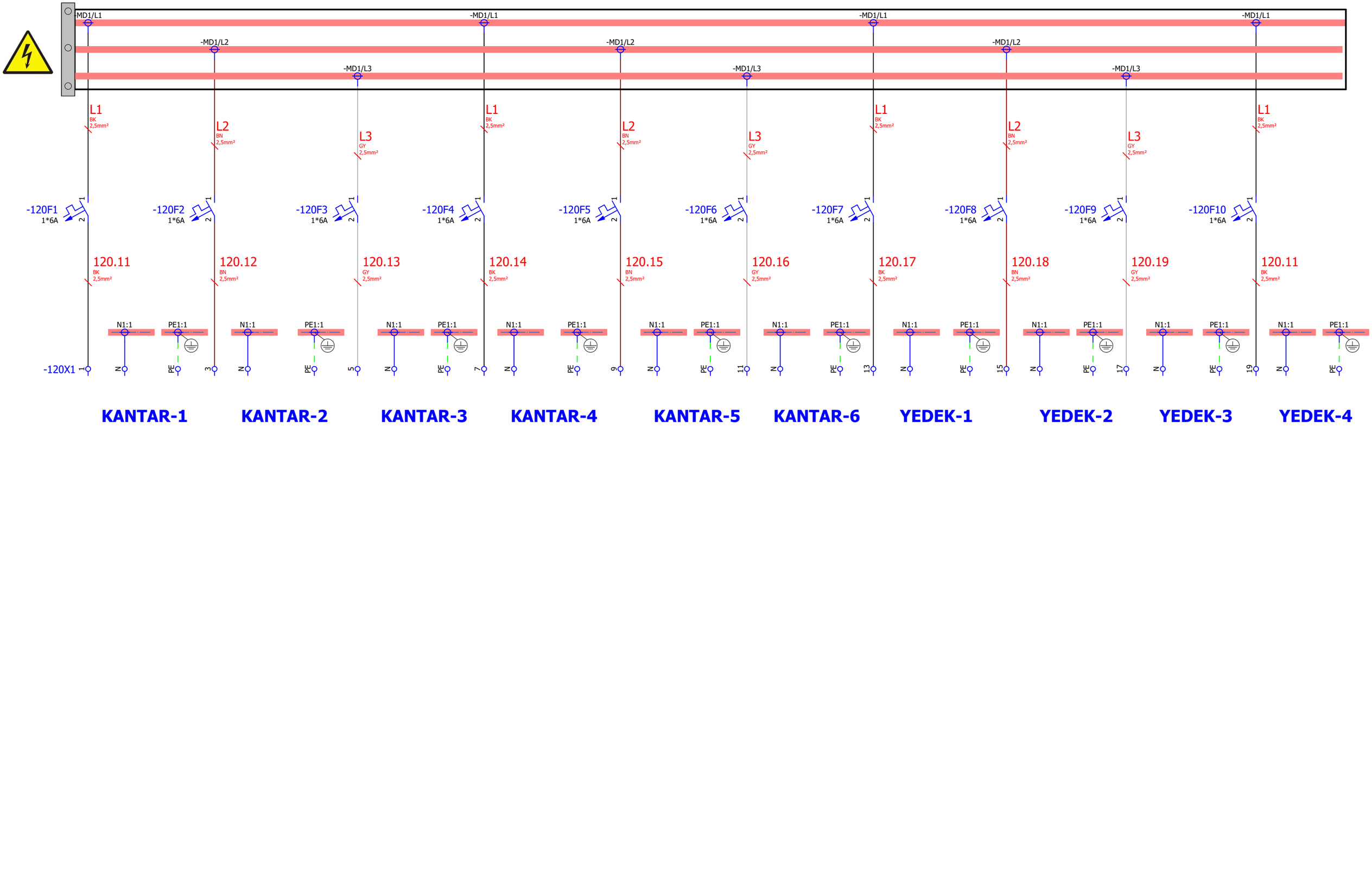




| Çizen (Drawing) | Kontrol (Control) | | Kontrol (Control) | | Sayfa açıklaması (Page description) | Proje adı (Project name) | | |
|---|---|---|---|---|---|---|---|---|
| Necip SERT<br>Proje Tasarım | Elc. / Eln. Eng. Mehmet CAN<br>EMO Number : 34502 | ARKPAN "imagineering solutions" | Proje Sorumlusu<br>Cansu Ece YILDIRIM | Honeywell | Kantar besleme<br>KANTAR-1 BESLEME | ESAN Çine ÜYS 1.Faz_Öğütme1 | = | GB1 |
| | | | | | | | + | A3.B2 |
| | | | | | | | Next page: | 121.a |
| | | | | | | | Previous page: | 119 |

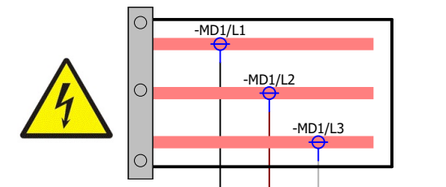


L1 BK 2,5mm²
L2 BN 2,5mm²
L3 GY 2,5mm²

-121Q1
In = 1250A
3VA9988-0BL33

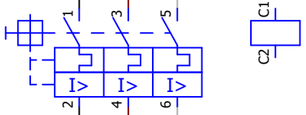


102 BN 2,5mm²
103 GY 2,5mm²
PE1:1

**!!! DİKKAT !!!**

MOTOR YOL VERİCİ KORUMA ŞALTERİ
HIZ KONTROL (VFD) GÜCÜNE GÖRE SECİLMİŞTİR .
MOTOR KORUMA FONKSİYONU
HIZ KONTROL (VFD) TARAFINDAN YAPILMAKTATDIR .

-48U1
/ 48.a.0

R/L1 S/L2 T/L3 PE R1/L11 S1/L21 RES OH RDI SD PC 24VDC

MITSUBISHI ELECTRIC

ON / OFF — EMC filter

Main Circuit

P/+ N/-

FR-A840-00083-E2-60

RDA RDB RSO RSO IPF RM RL JOG RT MRS RES CS SD COM +24V SD' COM PC' 24VDC S1 S2 SIC SD" COM

MITSUBISHI ELECTRIC

Relay output

NO A1 NC B1 COM C1 NO A2 NC B2 COM C2 running RUN

SOURCE / SINK

Control Circuit 1

SU IPF OL FU COM SE SO SOC

**FAULT** **RUN**

ETH

| | |
|---|---|
| **İP** | İP |
| **SUBNET** | SUBNET |
| **GATEWAY** | GATEWAY |

MCC

ETH

53.a.9
SCADA

**NOT:**
**Sürücü Hata Bilgisi,**
**Sürücüde " NC " olarak Ayarlanmıştır...**



Page: 121.a

| Çizen (Drawing) | Kontrol (Control) | | Kontrol (Control) | | Sayfa açıklaması (Page description) | Proje adı (Project name) | | |
|---|---|---|---|---|---|---|---|---|
| Necip SERT<br>Proje Tasarım | Elc. / Eln. Eng. Mehmet CAN<br>EMO Number : 34502 | ARKPAN imagineering solutions | Proje Sorumlusu<br>Cansu Ece YILDIRIM | Honeywell | Atp Çıkış Vidalı Helezon-1<br>2130OGT1SCFM003 | ESAN Çine ÜYS 1.Faz_Öğütme1 | = | GB1 |
| | | | | | | | + | A3.B2 |
| | | | | | | | Next page: | 121.b |
| | | | | | | | Previous page: | 120 |

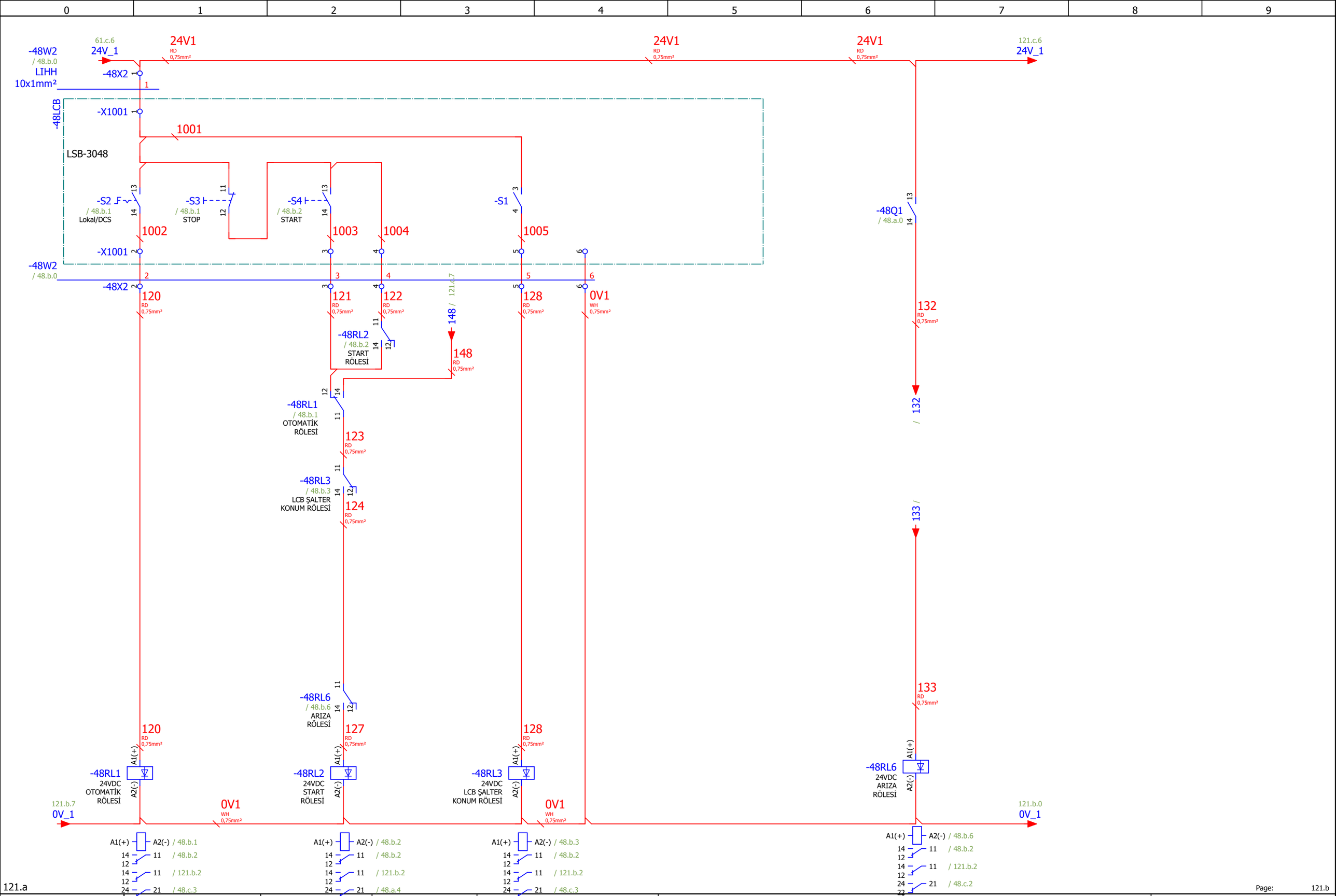


| Çizen (Drawing) | Kontrol (Control) | | Kontrol (Control) | | Sayfa açıklaması (Page description) | Proje adı (Project name) | | |
|---|---|---|---|---|---|---|---|---|
| Necip SERT<br>Proje Tasarım | Elc. / Eln. Eng. Mehmet CAN<br>EMO Number : 34502 | ARKPAN imagineering solutions | Proje Sorumlusu<br>Cansu Ece YILDIRIM | Honeywell | Atp Çıkış Vidalı Helezon-1<br>2130OGT1SCFM003 | ESAN Çine ÜYS 1.Faz_Öğütme1 | = | GB1 |
| | | | | | | | + | A3.B2 |
| | | | | | | | Next page: | 121.c |
| | | | | | | | Previous page: | 121.a |

Page: 121.b

2130OGT1SCFM003
Atp Çıkış Vidalı Helezon-1
Çalıştı

2130OGT1SCFM003
Atp Çıkış Vidalı Helezon-1
Arıza

2130OGT1SCFM003
Atp Çıkış Vidalı Helezon-1
Lokal Remote

2130OGT1SCFM003
Atp Çıkış Vidalı Helezon-1
Bakım Şalteri

2130OGT1SCFM003
Atp Çıkış Vidalı Helezon-1
Otomatik Start

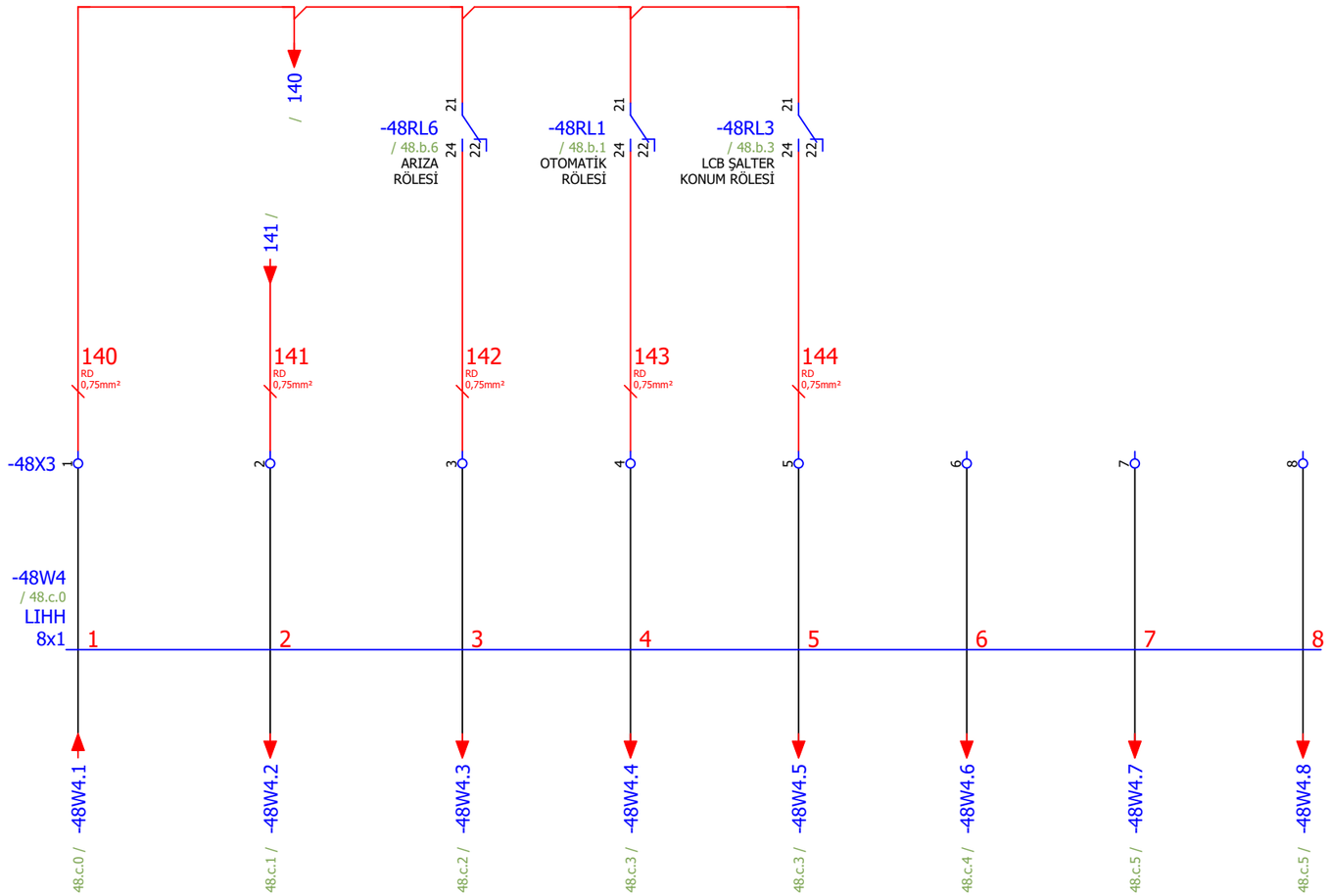


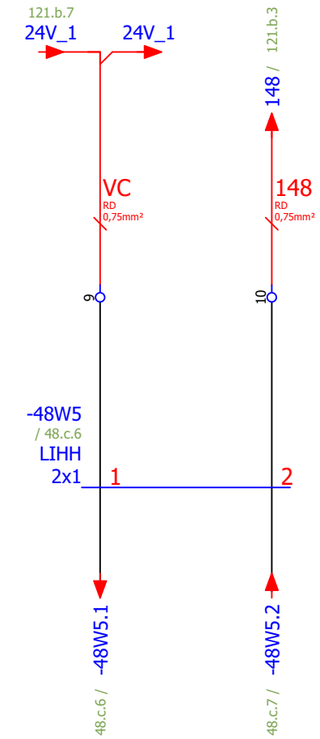


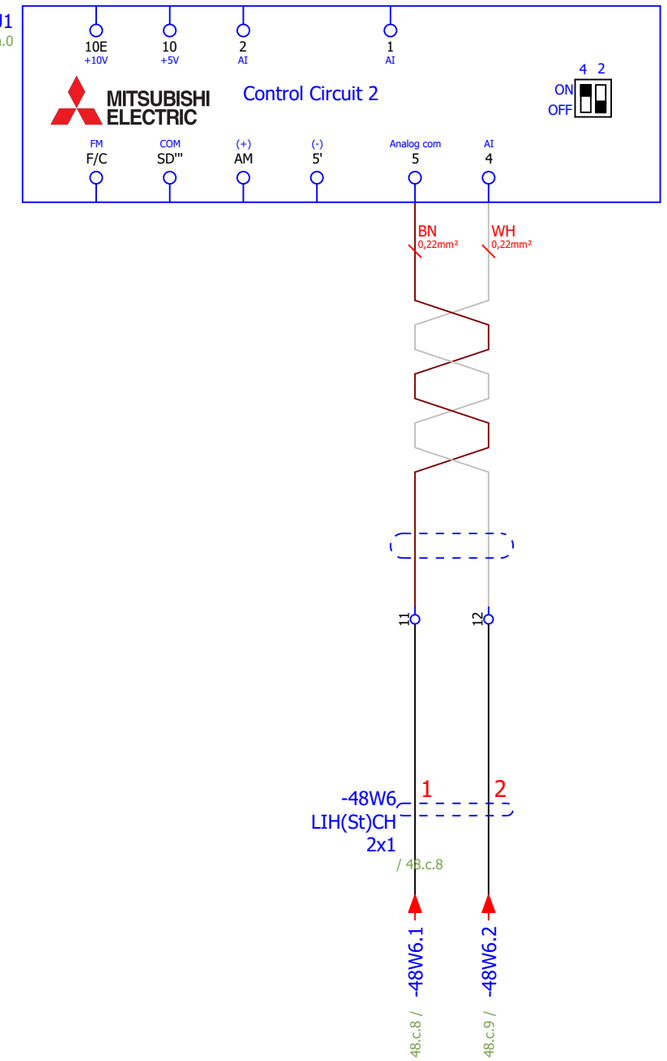


121.b

Page: 121.c

| Çizen (Drawing) | Kontrol (Control) | | Kontrol (Control) | | Sayfa açıklaması (Page description) | Proje adı (Project name) | | |
|---|---|---|---|---|---|---|---|---|
| Necip SERT<br>Proje Tasarım | Elc. / Eln. Eng. Mehmet CAN<br>EMO Number : 34502 | ARKPAN imagineering solutions | Proje Sorumlusu<br>Cansu Ece YILDIRIM | Honeywell | Atp Çıkış Vidalı Helezon-1<br>2130OGT1SCFM003 | ESAN Çine ÜYS 1.Faz_Öğütme1 | = | GB1 |
| | | | | | | | + | A3.B2 |
| | | | | | | | Next page: | +.B3&EFA1/1 |
| | | | | | | | Previous page: | 121.b |

Honeywell

Honeywell Teknoloji A.Ş.

www.honeywell.com

ESAN Çine ÜYS 1.Faz_Öğütme1

ÖĞÜTME 1

= GB1

2130UOC01

+ A3.B3

DCS

+ EFA1

Genel bakış PLC



| Çizen (Drawing) | Kontrol (Control) | | Kontrol (Control) | | Sayfa açıklaması (Page description) | Proje adı (Project name) | | |
|---|---|---|---|---|---|---|---|---|
| Necip SERT<br>Proje Tasarım | Elc. / Eln. Eng. Mehmet CAN<br>EMO Number : 34502 | ARKPAN "imagineering solutions" | Proje Sorumlusu<br>Cansu Ece YILDIRIM | Honeywell | Açıklama Sayfası<br>ÖĞÜTME 1 | ESAN Çine ÜYS 1.Faz_Öğütme1 | = | GB1 |
| | | | | | | | + | A3.B3 |
| | | | | | | | Next page: | 11 |
| | | | | | | | Previous page: | +.B2&/121.c |

-R05S01
&EFS1/ 25.1

HONEYWELL

DI 32x24VDC

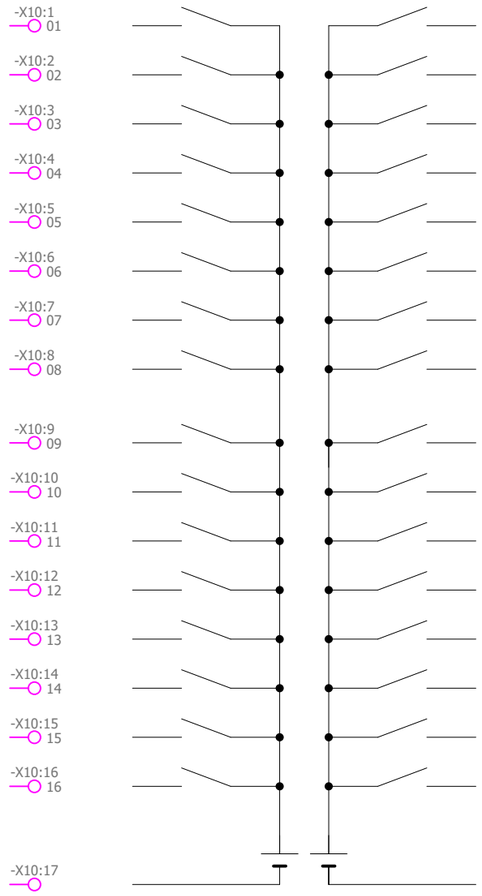


900G32-0101

| | | | |
|---|---|---|---|
| DCS PANOSU KAPAKLARI KAPALI / AÇIK | -14S35:14 | +.B2-21K1:14 | BESLEME SILOSU 1 TİTREŞİM MOTORU ÇALIŞTI |
| DCS PANOSU SICAKLIK NORMAL / YÜKSEK | -14S31:14 | +.B2-21RL6:24 | BESLEME SILOSU 1 TİTREŞİM MOTORU TERMİK |
| DCS PANOSU GUC KAYNAGI 1 NORMAL / ARIZA | -13RL1:14 | +.B2-21RL1:24 | BESLEME SILOSU 1 TİTREŞİM MOTORU LOKAL REMOTE |
| DCS PANOSU GUC KAYNAGI 2 NORMAL / ARIZA | -13RL2:14 | +.B2-21RL3:24 | BESLEME SILOSU 1 TİTREŞİM MOTORU BAKIM ŞALTERİ |
| DCS PANOSU ŞEBEKE ENERJİSİ NORMAL / HATA | -11RL1:14 | +.B2-21T1:12 | BESLEME SILOSU 1 TİTREŞİM MOTORU MCC SICAKLIK |
| DCS PANOSU UPS ENERJİSİ NORMAL / HATA | -11RL2:14 | +.B2-22K1:14 | BESLEME SILOSU 2 TİTREŞİM MOTORU ÇALIŞTI |
| DİYOT MODÜLÜ ALARM BİLGİSİ | 07 | +.B2-22RL6:24 | BESLEME SILOSU 2 TİTREŞİM MOTORU TERMİK |
| DİYOT MODÜLÜ BATERY MOD | 08 | +.B2-22RL1:24 | BESLEME SILOSU 2 TİTREŞİM MOTORU LOKAL REMOTE |
| MCC PANOSU FAZ KORUMA ROLESİ NORMAL / HATA | +.B2-11RL1:34 | +.B2-22RL3:24 | BESLEME SILOSU 2 TİTREŞİM MOTORU BAKIM ŞALTERİ |
| MCC PANOSU ACİL STOP BUTONU NORMAL / BASILI | +.B2-12RL1:24 | +.B2-22T1:12 | BESLEME SILOSU 2 TİTREŞİM MOTORU MCC SICAKLIK |
| KONTROL ODASI ACİL STOP BUTONU NORMAL / BASILI | +.B2-12RL2:24 | +.B2-23K1:14 | BESLEME SİLOSU 1 VİBRO İLETİCİ 1 MOTORU ÇALIŞTI |
| TOROİD KAÇAK AKIM NORMAL / AÇMA | +.B2-11RL2:24 | +.B2-23RL6:24 | BESLEME SİLOSU 1 VİBRO İLETİCİ 1 MOTORU TERMİK |
| MCC PANOSU GUC KAYNAGI 1 NORMAL / ARIZA | +.B2-13RL1:14 | +.B2-23RL1:24 | BESLEME SİLOSU 1 VİBRO İLETİCİ 1 MOTORU LOKAL REMOTE |
| MCC PANOSU GUC KAYNAGI 2 NORMAL / ARIZA | +.B2-13RL2:14 | +.B2-23RL3:24 | BESLEME SİLOSU 1 VİBRO İLETİCİ 1 MOTORU BAKIM ŞALTERİ |
| MCC PANOSU ANA ŞALTER MAN BİLGİSİ | +.B2-12RL3:14 | +.B2-23T1:12 | BESLEME SİLOSU 1 VİBRO İLETİCİ 1 MOTORU MCC SICAKLIK |
| MCC PANOSU ANA ŞALTER AUTO BİLGİSİ | +.B2-12RL4:14 | 32 | YEDEK |

1



| Çizen (Drawing) | Kontrol (Control) | | Kontrol (Control) | | Sayfa açıklaması (Page description) | Proje adı (Project name) | | |
|---|---|---|---|---|---|---|---|---|
| Necip SERT<br>Proje Tasarım | Elc. / Eln. Eng. Mehmet CAN<br>EMO Number : 34502 | ARKPAN "imagineering solutions" | Proje Sorumlusu<br>Cansu Ece YILDIRIM | Honeywell | 2130R05S01 DI OWERWIEW | ESAN Çine ÜYS 1.Faz_Öğütme1 | = | GB1 |
| | | | | | | | + | A3.B3 |
| | | | | | | | Next page: | 12 |
| | | | | | | | Previous page: | 1 |

-R05S02
&EFS1/ 25.2

HONEYWELL

DI 32x24VDC

| | | | | | |
|---|---|---|---|---|---|
| BESLEME SİLOSU 2 VİBRO İLETİCİ 1 MOTORU ÇALIŞTI | +.B2-24K1:14 | -X10:1 01 | -X10:19 17 | +.B2-27RL1:24 | BESLEME TAMBUR MOTORU LOKAL REMOTE |
| BESLEME SİLOSU 2 VİBRO İLETİCİ 1 MOTORU TERMİK | +.B2-24RL6:24 | -X10:2 02 | -X10:20 18 | +.B2-27RL3:24 | BESLEME TAMBUR MOTORU BAKIM ŞALTERİ |
| BESLEME SİLOSU 2 VİBRO İLETİCİ 1 MOTORU LOKAL REMOTE | +.B2-24RL1:24 | -X10:3 03 | -X10:21 19 | 19 | GİRİŞ ELEVATORÜ MOTORU ÇALIŞTI |
| BESLEME SİLOSU 2 VİBRO İLETİCİ 1 MOTORU BAKIM ŞALTERİ | +.B2-24RL3:24 | -X10:4 04 | -X10:22 20 | +.B2-28RL6:24 | GİRİŞ ELEVATORÜ MOTORU TERMİK |
| BESLEME SİLOSU 2 VİBRO İLETİCİ 1 MOTORU MCC SICAKLIK | +.B2-24T1:12 | -X10:5 05 | -X10:23 21 | +.B2-28RL1:24 | GİRİŞ ELEVATORÜ MOTORU LOKAL REMOTE |
| BESLEME SİLOSU 2 VİBRO İLETİCİ 1 MOTORU ÇALIŞTI | +.B2-25K1:14 | -X10:6 06 | -X10:24 22 | +.B2-28RL3:24 | GİRİŞ ELEVATORÜ MOTORU BAKIM ŞALTERİ |
| BESLEME SİLOSU 2 VİBRO İLETİCİ 1 MOTORU TERMİK | +.B2-25RL6:24 | -X10:7 07 | -X10:25 23 | 23 | DEĞİRMEN DÖNDÜRME MOTORU ÇALIŞTI |
| BESLEME SİLOSU 2 VİBRO İLETİCİ 1 MOTORU LOKAL REMOTE | +.B2-25RL1:24 | -X10:8 08 | -X10:26 24 | 24 | DEĞİRMEN DÖNDÜRME MOTORU TERMİK |
| BESLEME SİLOSU 2 VİBRO İLETİCİ 1 MOTORU BAKIM ŞALTERİ | +.B2-25RL3:24 | -X10:9 09 | -X10:27 25 | 25 | DEĞİRMEN DÖNDÜRME MOTORU LOKAL REMOTE |
| BESLEME SİLOSU 2 VİBRO İLETİCİ 1 MOTORU MCC SICAKLIK | +.B2-25T1:12 | -X10:10 10 | -X10:28 26 | 26 | DEĞİRMEN DÖNDÜRME MOTORU BAKIM ŞALTERİ |
| BESLEME TAVASI MOTORU ÇALIŞTI | 11 | -X10:11 11 | -X10:29 27 | 27 | DEĞİRMEN FİLTRESİ FAN MOTORU ÇALIŞTI |
| BESLEME TAVASI MOTORU TERMİK | +.B2-26RL6:24 | -X10:12 12 | -X10:30 28 | +.B2-30RL6:24 | DEĞİRMEN FİLTRESİ FAN MOTORU TERMİK |
| BESLEME TAVASI MOTORU LOKAL REMOTE | +.B2-26RL1:24 | -X10:13 13 | -X10:31 29 | +.B2-30RL1:24 | DEĞİRMEN FİLTRESİ FAN MOTORU LOKAL REMOTE |
| BESLEME TAVASI MOTORU BAKIM ŞALTERİ | +.B2-26RL3:24 | -X10:14 14 | -X10:32 30 | +.B2-30RL3:24 | DEĞİRMEN FİLTRESİ FAN MOTORU BAKIM ŞALTERİ |
| BESLEME TAMBUR MOTORU ÇALIŞTI | 15 | -X10:15 15 | -X10:33 31 | 31 | YEDEK |
| BESLEME TAMBUR MOTORU TERMİK | +.B2-27RL6:24 | -X10:16 16 | -X10:34 32 | 32 | YEDEK |
| | | -X10:17 | -X10:35 | | |
| | | -X10:18 | -X10:36 | | |

900G32-0101



| Çizen (Drawing) | Kontrol (Control) | | Kontrol (Control) | | Sayfa açıklaması (Page description) | Proje adı (Project name) | | |
|---|---|---|---|---|---|---|---|---|
| Necip SERT<br>Proje Tasarım | Elc. / Eln. Eng. Mehmet CAN<br>EMO Number : 34502 | ARKPAN "imagineering solutions" | Proje Sorumlusu<br>Cansu Ece YILDIRIM | Honeywell | 2130R05S02 DI OWERWIEW | ESAN Çine ÜYS 1.Faz_Öğütme1 | = | GB1 |
| | | | | | | | + | A3.B3 |
| | | | | | | | Next page: | 13 |
| | | | | | | | Previous page: | 11 |

-R05S03
&EFS1/ 25.3

HONEYWELL

DI 32x24VDC

| | | | | | |
|---|---|---|---|---|---|
| DEĞİRMEN FİLTRESİ ÇIKIŞ ROTARY VALF MOTORU ÇALIŞTI | 01 | -X10:1 01 | -X10:19 17 | 17 | DEĞİRMEN ÇIKIŞ ELAVATÖRÜ MOTORU ÇALIŞTI |
| DEĞİRMEN FİLTRESİ ÇIKIŞ ROTARY VALF MOTORU TERMİK | +.B2-31RL6:24 | -X10:2 02 | -X10:20 18 | +.B2-35RL6:24 | DEĞİRMEN ÇIKIŞ ELAVATÖRÜ MOTORU TERMİK |
| DEĞİRMEN FİLTRESİ ÇIKIŞ ROTARY VALF MOTORU LOKAL REMOTE | +.B2-31RL1:24 | -X10:3 03 | -X10:21 19 | +.B2-35RL1:24 | DEĞİRMEN ÇIKIŞ ELAVATÖRÜ MOTORU LOKAL REMOTE |
| DEĞİRMEN FİLTRESİ ÇIKIŞ ROTARY VALF MOTORU BAKIM ŞALTERİ | +.B2-31RL3:24 | -X10:4 04 | -X10:22 20 | +.B2-35RL3:24 | DEĞİRMEN ÇIKIŞ ELAVATÖRÜ MOTORU BAKIM ŞALTERİ |
| DEĞİRMEN FİLTRESİ ÇIKIŞ HELEZONU MOTORU ÇALIŞTI | 05 | -X10:5 05 | -X10:23 21 | 21 | KORUMA ELEĞİ 1 MOTORU ÇALIŞTI |
| DEĞİRMEN FİLTRESİ ÇIKIŞ HELEZONU MOTORU TERMİK | +.B2-32RL6:24 | -X10:6 06 | -X10:24 22 | +.B2-38RL6:24 | KORUMA ELEĞİ 1 MOTORU TERMİK |
| DEĞİRMEN FİLTRESİ ÇIKIŞ HELEZONU MOTORU LOKAL REMOTE | +.B2-32RL1:24 | -X10:7 07 | -X10:25 23 | +.B2-38RL1:24 | KORUMA ELEĞİ 1 MOTORU LOKAL REMOTE |
| DEĞİRMEN FİLTRESİ ÇIKIŞ HELEZONU MOTORU BAKIM ŞALTERİ | +.B2-32RL3:24 | -X10:8 08 | -X10:26 24 | +.B2-38RL3:24 | KORUMA ELEĞİ 1 MOTORU BAKIM ŞALTERİ |
| DEĞİRMEN GERİ DÖNÜŞ VALFİ MOTORU ÇALIŞTI | 09 | -X10:9 09 | -X10:27 25 | 25 | ASP GİRİŞ VALFİ MOTORU ÇALIŞTI |
| DEĞİRMEN GERİ DÖNÜŞ VALFİ MOTORU TERMİK | +.B2-33RL6:24 | -X10:10 10 | -X10:28 26 | +.B2-39RL6:24 | ASP GİRİŞ VALFİ MOTORU TERMİK |
| DEĞİRMEN GERİ DÖNÜŞ VALFİ MOTORU LOKAL REMOTE | +.B2-33RL1:24 | -X10:11 11 | -X10:29 27 | +.B2-39RL1:24 | ASP GİRİŞ VALFİ MOTORU LOKAL REMOTE |
| DEĞİRMEN GERİ DÖNÜŞ VALFİ MOTORU BAKIM ŞALTERİ | +.B2-33RL3:24 | -X10:12 12 | -X10:30 28 | +.B2-39RL3:24 | ASP GİRİŞ VALFİ MOTORU BAKIM ŞALTERİ |
| DEĞİRMEN ÇIKIŞ HELEZON MOTORU ÇALIŞTI | 13 | -X10:13 13 | -X10:31 29 | 29 | ASP ÜFLEME FANI MOTORU ÇALIŞTI |
| DEĞİRMEN ÇIKIŞ HELEZON MOTORU TERMİK | +.B2-34RL6:24 | -X10:14 14 | -X10:32 30 | +.B2-40RL6:24 | ASP ÜFLEME FANI MOTORU TERMİK |
| DEĞİRMEN ÇIKIŞ HELEZON MOTORU LOKAL REMOTE | +.B2-34RL1:24 | -X10:15 15 | -X10:33 31 | +.B2-40RL1:24 | ASP ÜFLEME FANI MOTORU LOKAL REMOTE |
| DEĞİRMEN ÇIKIŞ HELEZON MOTORU BAKIM ŞALTERİ | +.B2-34RL3:24 | -X10:16 16 | -X10:34 32 | +.B2-40RL3:24 | ASP ÜFLEME FANI MOTORU BAKIM ŞALTERİ |
| | | -X10:17 | -X10:35 | | |
| | | -X10:18 | -X10:36 | | |

900G32-0101

-R05S04
&EFS1/ 25.3

HONEYWELL

DI 32x24VDC

| | | | | | | | |
|---|---|---|---|---|---|---|---|
| ASP SEPERATÖR MOTORU ÇALIŞTI | 01 | -X10:1 | 01 | -X10:19 | 17 | 17 | ATP GİRİŞ ROTARY VALFİ MOTORU ÇALIŞTI |
| ASP SEPERATÖR MOTORU TERMİK | +.B2-41RL6:24 | -X10:2 | 02 | -X10:20 | 18 | +.B2-45RL6:24 | ATP GİRİŞ ROTARY VALFİ MOTORU TERMİK |
| ASP SEPERATÖR MOTORU LOKAL REMOTE | +.B2-41RL1:24 | -X10:3 | 03 | -X10:21 | 19 | +.B2-45RL1:24 | ATP GİRİŞ ROTARY VALFİ MOTORU LOKAL REMOTE |
| ASP SEPERATÖR MOTORU BAKIM ŞALTERİ | +.B2-41RL3:24 | -X10:4 | 04 | -X10:22 | 20 | +.B2-45RL3:24 | ATP GİRİŞ ROTARY VALFİ MOTORU BAKIM ŞALTERİ |
| YEDEK | 05 | -X10:5 | 05 | -X10:23 | 21 | 21 | ATP SEPERATÖR MOTORU ÇALIŞTI |
| YEDEK | 06 | -X10:6 | 06 | -X10:24 | 22 | +.B2-46RL6:24 | ATP SEPERATÖR MOTORU TERMİK |
| YEDEK | 07 | -X10:7 | 07 | -X10:25 | 23 | +.B2-46RL1:24 | ATP SEPERATÖR MOTORU LOKAL REMOTE |
| YEDEK | 08 | -X10:8 | 08 | -X10:26 | 24 | +.B2-46RL3:24 | ATP SEPERATÖR MOTORU BAKIM ŞALTERİ |
| ASP ÇIKIŞ FİLTRE FAN MOTORU ÇALIŞTI | 09 | -X10:9 | 09 | -X10:27 | 25 | 25 | ATP ÇIKIŞ ROTARY VALFİ MOTORU ÇALIŞTI |
| ASP ÇIKIŞ FİLTRE FAN MOTORU TERMİK | +.B2-43RL6:24 | -X10:10 | 10 | -X10:28 | 26 | +.B2-47RL6:24 | ATP ÇIKIŞ ROTARY VALFİ MOTORU TERMİK |
| ASP ÇIKIŞ FİLTRE FAN MOTORU LOKAL REMOTE | +.B2-43RL1:24 | -X10:11 | 11 | -X10:29 | 27 | +.B2-47RL1:24 | ATP ÇIKIŞ ROTARY VALFİ MOTORU LOKAL REMOTE |
| ASP ÇIKIŞ FİLTRE FAN MOTORU BAKIM ŞALTERİ | +.B2-43RL3:24 | -X10:12 | 12 | -X10:30 | 28 | +.B2-47RL3:24 | ATP ÇIKIŞ ROTARY VALFİ MOTORU BAKIM ŞALTERİ |
| ASP ÇIKIŞ FİLTRE ROTARY VALFİ MOTORU ÇALIŞTI | 13 | -X10:13 | 13 | -X10:31 | 29 | 29 | ATP ÇIKIŞ VİDALI HELEZON MOTORU 1 ÇALIŞTI |
| ASP ÇIKIŞ FİLTRE ROTARY VALFİ MOTORU TERMİK | +.B2-44RL6:24 | -X10:14 | 14 | -X10:32 | 30 | 30 | ATP ÇIKIŞ VİDALI HELEZON MOTORU 1 TERMİK |
| ASP ÇIKIŞ FİLTRE ROTARY VALFİ MOTORU LOKAL REMOTE | +.B2-44RL1:24 | -X10:15 | 15 | -X10:33 | 31 | 31 | ATP ÇIKIŞ VİDALI HELEZON MOTORU 1 LOKAL REMOTE |
| ASP ÇIKIŞ FİLTRE ROTARY VALFİ MOTORU BAKIM ŞALTERİ | +.B2-44RL3:24 | -X10:16 | 16 | -X10:34 | 32 | 32 | ATP ÇIKIŞ VİDALI HELEZON MOTORU 1 BAKIM ŞALTERİ |
| | | -X10:17 | | -X10:35 | | | |
| | | -X10:18 | | -X10:36 | | | |

900G32-0101



| Çizen (Drawing) | Kontrol (Control) | | Kontrol (Control) | | Sayfa açıklaması (Page description) | Proje adı (Project name) | | |
|---|---|---|---|---|---|---|---|---|
| Necip SERT<br>Proje Tasarım | Elc. / Eln. Eng. Mehmet CAN<br>EMO Number : 34502 | ARKPAN "imagineering solutions" | Proje Sorumlusu<br>Cansu Ece YILDIRIM | Honeywell | 2130R05S04 DI OWERWIEW | ESAN Çine ÜYS 1.Faz_Öğütme1 | = | GB1 |
| | | | | | | | + | A3.B3 |
| | | | | | | | Next page: | 15 |
| | | | | | | | Previous page: | 13 |

-R05S05
&EFS1/ 25.4

HONEYWELL

DI 32x24VDC

| | | | | | | | |
|---|---|---|---|---|---|---|---|
| ATP ÇIKIŞ VİDALI HELEZON MOTORU 2 ÇALIŞTI | 01 | -X10:1 01 | | -X10:19 17 | 17 | KORUMA ELEĞİ 2 MOTORU ÇALIŞTI |
| ATP ÇIKIŞ VİDALI HELEZON MOTORU 2 TERMİK | +.B2-49RL6:24 | -X10:2 02 | | -X10:20 18 | +.B2-53RL6:24 | KORUMA ELEĞİ 2 MOTORU TERMİK |
| ATP ÇIKIŞ VİDALI HELEZON MOTORU 2 LOKAL REMOTE | +.B2-49RL1:24 | -X10:3 03 | | -X10:21 19 | +.B2-53RL1:24 | KORUMA ELEĞİ 2 MOTORU LOKAL REMOTE |
| ATP ÇIKIŞ VİDALI HELEZON MOTORU 2 BAKIM ŞALTERİ | +.B2-49RL3:24 | -X10:4 04 | | -X10:22 20 | +.B2-53RL3:24 | KORUMA ELEĞİ 2 MOTORU BAKIM ŞALTERİ |
| ATP FİLTRE FAN MOTORU ÇALIŞTI | 05 | -X10:5 05 | | -X10:23 21 | 21 | ÜRÜN SİLO 1 TİTREŞİM MOTORU ÇALIŞTI |
| ATP FİLTRE FAN MOTORU TERMİK | +.B2-50RL6:24 | -X10:6 06 | | -X10:24 22 | 22 | ÜRÜN SİLO 1 TİTREŞİM MOTORU TERMİK |
| ATP FİLTRE FAN MOTORU LOKAL REMOTE | +.B2-50RL1:24 | -X10:7 07 | | -X10:25 23 | 23 | ÜRÜN SİLO 1 TİTREŞİM MOTORU LOKAL REMOTE |
| ATP FİLTRE FAN MOTORU BAKIM ŞALTERİ | +.B2-50RL3:24 | -X10:8 08 | | -X10:26 24 | 24 | ÜRÜN SİLO 1 TİTREŞİM MOTORU BAKIM ŞALTERİ |
| ATP FİLTE ÇIKIŞ ROTARY VALFİ MOTORU ÇALIŞTI | 09 | -X10:9 09 | | -X10:27 25 | 25 | ÜRÜN SİLO 1 TİTREŞİM MOTORU MCC SICAKLIK |
| ATP FİLTE ÇIKIŞ ROTARY VALFİ MOTORU TERMİK | +.B2-51RL6:24 | -X10:10 10 | | -X10:28 26 | +.B2-55K1:14 | ÜRÜN SİLO 2 TİTREŞİM MOTORU ÇALIŞTI |
| ATP FİLTE ÇIKIŞ ROTARY VALFİ MOTORU LOKAL REMOTE | +.B2-51RL1:24 | -X10:11 11 | | -X10:29 27 | +.B2-55RL6:24 | ÜRÜN SİLO 2 TİTREŞİM MOTORU TERMİK |
| ATP FİLTE ÇIKIŞ ROTARY VALFİ MOTORU BAKIM ŞALTERİ | +.B2-51RL3:24 | -X10:12 12 | | -X10:30 28 | +.B2-55RL1:24 | ÜRÜN SİLO 2 TİTREŞİM MOTORU LOKAL REMOTE |
| ATP FİLTE ÇIKIŞ VİDALI HELEZON MOTORU ÇALIŞTI | 13 | -X10:13 13 | | -X10:31 29 | +.B2-55RL3:24 | ÜRÜN SİLO 2 TİTREŞİM MOTORU BAKIM ŞALTERİ |
| ATP FİLTE ÇIKIŞ VİDALI HELEZON MOTORU TERMİK | +.B2-52RL6:24 | -X10:14 14 | | -X10:32 30 | +.B2-55T1:12 | ÜRÜN SİLO 2 TİTREŞİM MOTORU MCC SICAKLIK |
| ATP FİLTE ÇIKIŞ VİDALI HELEZON MOTORU LOKAL REMOTE | +.B2-52RL1:24 | -X10:15 15 | | -X10:33 31 | 31 | YEDEK |
| ATP FİLTE ÇIKIŞ VİDALI HELEZON MOTORU BAKIM ŞALTERİ | +.B2-52RL3:24 | -X10:16 16 | | -X10:34 32 | 32 | YEDEK |
| | | -X10:17 | | -X10:35 | | |
| | | -X10:18 | | -X10:36 | | |

900G32-0101



| Çizen (Drawing) | Kontrol (Control) | | Kontrol (Control) | | Sayfa açıklaması (Page description) | Proje adı (Project name) | | |
|---|---|---|---|---|---|---|---|---|
| Necip SERT<br>Proje Tasarım | Elc. / Eln. Eng. Mehmet CAN<br>EMO Number : 34502 | ARKPAN "imagineering solutions" | Proje Sorumlusu<br>Cansu Ece YILDIRIM | Honeywell | 2130R05S05 DI OWERWIEW | ESAN Çine ÜYS 1.Faz_Öğütme1 | =<br>+<br>Next page:<br>Previous page: | GB1<br>A3.B3<br>16<br>14 |

-R05S06
&EFS1/ 25.5

HONEYWELL

DI 32x24VDC

| | | | | | | | |
|---|---|---|---|---|---|---|---|
| SİLO TİTREŞİM MOTORU ÇALIŞTI | +.B2-56K1:14 | -X10:1 | 01 | -X10:19 | 17 | 17 | YEDEK |
| SİLO TİTREŞİM MOTORU TERMİK | +.B2-56RL6:24 | -X10:2 | 02 | -X10:20 | 18 | 18 | YEDEK |
| SİLO TİTREŞİM MOTORU LOKAL REMOTE | +.B2-56RL1:24 | -X10:3 | 03 | -X10:21 | 19 | 19 | YEDEK |
| SİLO TİTREŞİM MOTORU BAKIM ŞALTERİ | +.B2-56RL3:24 | -X10:4 | 04 | -X10:22 | 20 | 20 | YEDEK |
| SİLO TİTREŞİM MOTORU MCC SICAKLIK | +.B2-56T1:12 | -X10:5 | 05 | -X10:23 | 21 | 21 | YEDEK |
| DEĞİRMEN YATAK YAĞLAMA MOTORU ÇALIŞTI | 06 | -X10:6 | 06 | -X10:24 | 22 | 22 | YEDEK |
| DEĞİRMEN YATAK YAĞLAMA MOTORU TERMİK | 07 | -X10:7 | 07 | -X10:25 | 23 | 23 | YEDEK |
| DEĞİRMEN YATAK YAĞLAMA MOTORU LOKAL REMOTE | 08 | -X10:8 | 08 | -X10:26 | 24 | 24 | YEDEK |
| DEĞİRMEN YATAK YAĞLAMA MOTORU BAKIM ŞALTERİ | 09 | -X10:9 | 09 | -X10:27 | 25 | 25 | YEDEK |
| DEĞİRMEN YATAK YAĞLAMA MOTORU MCC SICAKLIK | 10 | -X10:10 | 10 | -X10:28 | 26 | 26 | YEDEK |
| DEĞİRMEN DİŞLİ YAĞLAMA MOTORU ÇALIŞTI | 11 | -X10:11 | 11 | -X10:29 | 27 | 27 | YEDEK |
| DEĞİRMEN DİŞLİ YAĞLAMA MOTORU TERMİK | 12 | -X10:12 | 12 | -X10:30 | 28 | 28 | YEDEK |
| DEĞİRMEN DİŞLİ YAĞLAMA MOTORU LOKAL REMOTE | 13 | -X10:13 | 13 | -X10:31 | 29 | 29 | YEDEK |
| DEĞİRMEN DİŞLİ YAĞLAMA MOTORU BAKIM ŞALTERİ | 14 | -X10:14 | 14 | -X10:32 | 30 | 30 | YEDEK |
| DEĞİRMEN DİŞLİ YAĞLAMA MOTORU MCC SICAKLIK | 15 | -X10:15 | 15 | -X10:33 | 31 | 31 | YEDEK |
| YEDEK | 16 | -X10:16 | 16 | -X10:34 | 32 | 32 | YEDEK |
| | | -X10:17 | | -X10:35 | | | |
| | | -X10:18 | | -X10:36 | | | |

900G32-0101



| Çizen (Drawing) | Kontrol (Control) | | Kontrol (Control) | | Sayfa açıklaması (Page description) | Proje adı (Project name) | | |
|---|---|---|---|---|---|---|---|---|
| Necip SERT<br>Proje Tasarım | Elc. / Eln. Eng. Mehmet CAN<br>EMO Number : 34502 | ARKPAN "imagineering solutions" | Proje Sorumlusu<br>Cansu Ece YILDIRIM | Honeywell | 2130R05S06 DI OWERWIEW | ESAN Çine ÜYS 1.Faz_Öğütme1 | = | GB1 |
| | | | | | | | + | A3.B3 |
| | | | | | | | Next page: | 17 |
| | | | | | | | Previous page: | 15 |

-R05S07
&EFS1/ 25.5

HONEYWELL

DI 32x24VDC

| | | | | | |
|---|---|---|---|---|---|
| GİRİŞ ELAVATÖRÜ MOTORU DEVİR BEKÇİSİ | 01 | -X10:1 01 | -X10:19 17 | 17 | ATP FİLTE ÇIKIŞ VİDALI HELEZON MOTORU DEVİR BEKÇİSİ |
| GİRİŞ ELAVATÖRÜ MOTORU KOVA SAYICI DEVİR BEKÇİSİ | 02 | -X10:2 02 | -X10:20 18 | 18 | YEDEK |
| DEĞİRMEN FİLTRESİ ÇIKIŞ ROTARY VALF MOTORU DEVİR BEKÇİSİ | 03 | -X10:3 03 | -X10:21 19 | 19 | YEDEK |
| DEĞİRMEN FİLTRESİ ÇIKIŞ HELEZONU MOTORU DEVİR BEKÇİSİ | 04 | -X10:4 04 | -X10:22 20 | 20 | YEDEK |
| DEĞİRMEN GERİ DÖNÜŞ VALFİ MOTORU DEVİR BEKÇİSİ | 05 | -X10:5 05 | -X10:23 21 | 21 | YEDEK |
| DEĞİRMEN ÇIKIŞ HELEZON MOTORU DEVİR BEKÇİSİ | 06 | -X10:6 06 | -X10:24 22 | 22 | YEDEK |
| DEĞİRMEN ÇIKIŞ ELAVATÖRÜ MOTORU DEVİR BEKÇİSİ | 07 | -X10:7 07 | -X10:25 23 | 23 | YEDEK |
| DEĞİRMEN ÇIKIŞ ELAVATÖRÜ MOTORU KOVA SAYICI DEVİR BEKÇİSİ | 08 | -X10:8 08 | -X10:26 24 | 24 | YEDEK |
| ASP GİRİŞ VALFİ MOTORU DEVİR BEKÇİSİ | 09 | -X10:9 09 | -X10:27 25 | 25 | YEDEK |
| ASP ÇIKIŞ ROTARY VALFİ MOTORU DEVİR BEKÇİSİ | 10 | -X10:10 10 | -X10:28 26 | 26 | YEDEK |
| ASP ÇIKIŞ FİLTRE ROTARY VALFİ MOTORU DEVİR BEKÇİSİ | 11 | -X10:11 11 | -X10:29 27 | 27 | YEDEK |
| ATP GİRİŞ ROTARY VALFİ MOTORU DEVİR BEKÇİSİ | 12 | -X10:12 12 | -X10:30 28 | 28 | YEDEK |
| ATP ÇIKIŞ ROTARY VALFİ MOTORU DEVİR BEKÇİSİ | 13 | -X10:13 13 | -X10:31 29 | 29 | YEDEK |
| ATP ÇIKIŞ VİDALI HELEZON MOTORU 1 DEVİR BEKÇİSİ | 14 | -X10:14 14 | -X10:32 30 | 30 | YEDEK |
| ATP ÇIKIŞ VİDALI HELEZON MOTORU 2 DEVİR BEKÇİSİ | 15 | -X10:15 15 | -X10:33 31 | 31 | YEDEK |
| ATP FİLTE ÇIKIŞ ROTARY VALFİ MOTORU DEVİR BEKÇİSİ | 16 | -X10:16 16 | -X10:34 32 | 32 | YEDEK |
| | | -X10:17 | -X10:35 | | |
| | | -X10:18 | -X10:36 | | |

900G32-0101



| Çizen (Drawing) | Kontrol (Control) | | Kontrol (Control) | | Sayfa açıklaması (Page description) | Proje adı (Project name) | | |
|---|---|---|---|---|---|---|---|---|
| Necip SERT<br>Proje Tasarım | Elc. / Eln. Eng. Mehmet CAN<br>EMO Number : 34502 | ARKPAN "imagineering solutions" | Proje Sorumlusu<br>Cansu Ece YILDIRIM | Honeywell | 2130R05S07 DI OWERWIEW | ESAN Çine ÜYS 1.Faz_Öğütme1 | =<br>+<br>Next page:<br>Previous page: | GB1<br>A3.B3<br>18<br>16 |

-R05S08

&EFS1/ 25.6

HONEYWELL

DI 32x24VDC

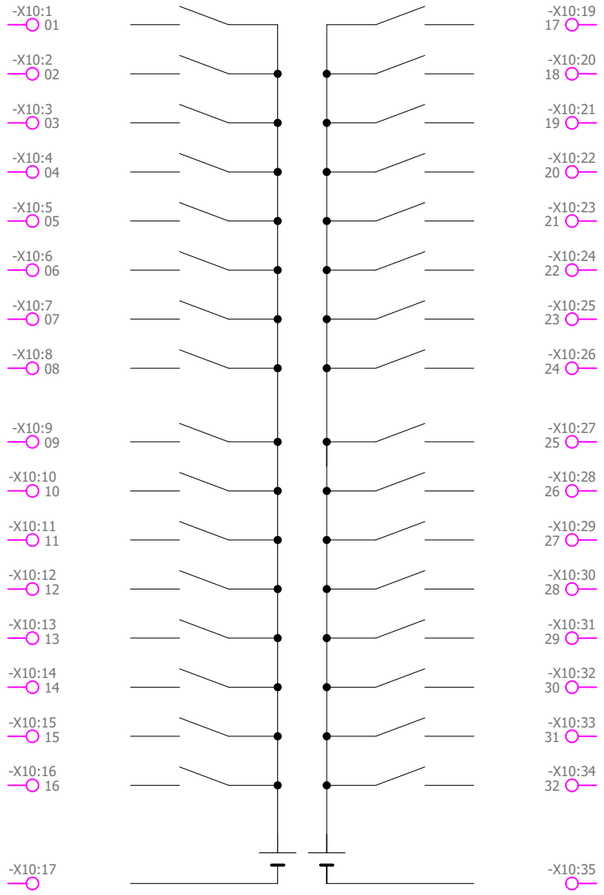


900G32-0101



| Çizen (Drawing) | Kontrol (Control) | | Kontrol (Control) | | Sayfa açıklaması (Page description) | Proje adı (Project name) | | |
|---|---|---|---|---|---|---|---|---|
| Necip SERT<br>Proje Tasarım | Elc. / Eln. Eng. Mehmet CAN<br>EMO Number : 34502 | ARKPAN "imagineering solutions" | Proje Sorumlusu<br>Cansu Ece YILDIRIM | Honeywell | 2130R05S08 DI OWERWIEW | ESAN Çine ÜYS 1.Faz_Öğütme1 | = | GB1 |
| | | | | | | | + | A3.B3 |
| | | | | | | | Next page: | 19 |
| | | | | | | | Previous page: | 17 |

-R05S09
&EFS1/ 25.7

HONEYWELL

DQ 32x24VDC/0.5A

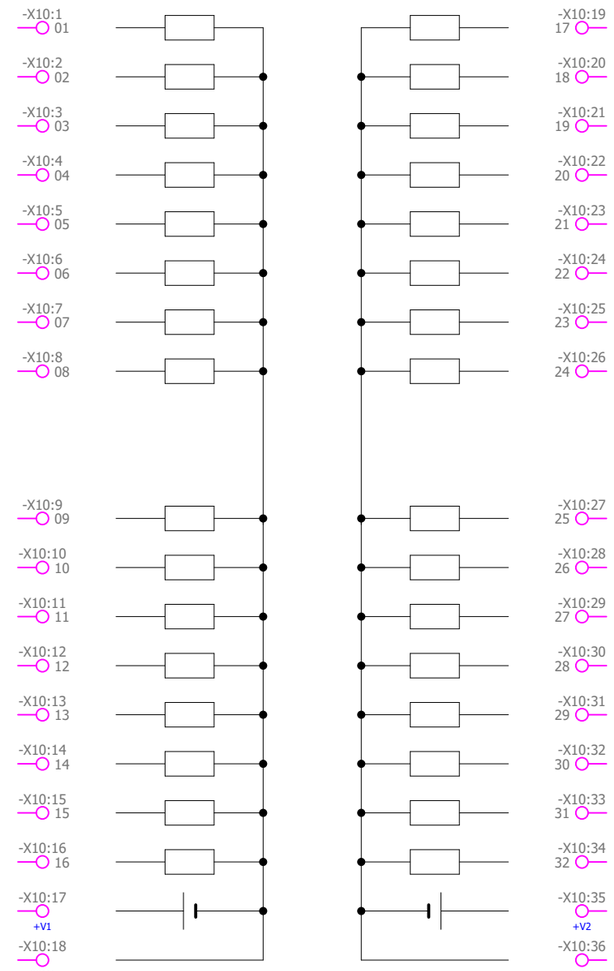


| | | | |
|---|---|---|---|
| BESLEME SILOSU 1 TİTREŞİM MOTORU START CMD | -39RL1:A1(+) | -39RL19:A1(+) | ASP GİRİŞ VALFİ MOTORU START CMD |
| BESLEME SILOSU 2 TİTREŞİM MOTORU START CMD | -39RL2:A1(+) | -39RL20:A1(+) | ASP ÜFLEME FANI MOTORU START CMD |
| BESLEME SİLOSU 1 VİBRO İLETİCİ 1 MOTORU START CMD | -39RL3:A1(+) | -39RL21:A1(+) | ASP SEPERATÖR MOTORU START CMD |
| BESLEME SİLOSU 2 VİBRO İLETİCİ 1 MOTORU START CMD | -39RL4:A1(+) | -39RL22:A1(+) | YEDEK |
| BESLEME SİLOSU 2 VİBRO İLETİCİ 1 MOTORU START CMD | -39RL5:A1(+) | -39RL23:A1(+) | ASP ÇIKIŞ FİLTRE FAN MOTORU START CMD |
| BESLEME TAVASI MOTORU START CMD | -39RL6:A1(+) | -39RL24:A1(+) | ASP ÇIKIŞ FİLTRE ROTARY VALFİ MOTORU START CMD |
| BESLEME TAMBUR MOTORU START CMD | -39RL7:A1(+) | -39RL25:A1(+) | ATP GİRİŞ ROTARY VALFİ MOTORU START CMD |
| GİRİŞ ELAVATÖRÜ MOTORU START CMD | -39RL8:A1(+) | -39RL26:A1(+) | ATP SEPERATÖR MOTORU START CMD |
| DEĞİRMEN DÖNDÜRME MOTORU START CMD | -39RL9:A1(+) | -39RL27:A1(+) | ATP ÇIKIŞ ROTARY VALFİ MOTORU START CMD |
| DEĞİRMEN FİLTRESİ FAN MOTORU START CMD | -39RL10:A1(+) | -39RL28:A1(+) | ATP ÇIKIŞ VİDALI HELEZON MOTORU 1 START CMD |
| DEĞİRMEN FİLTRESİ ÇIKIŞ ROTARY VALF MOTORU START CMD | -39RL11:A1(+) | -39RL29:A1(+) | ATP ÇIKIŞ VİDALI HELEZON MOTORU 2 START CMD |
| DEĞİRMEN FİLTRESİ ÇIKIŞ HELEZONU MOTORU START CMD | -39RL12:A1(+) | -39RL30:A1(+) | ATP FİLTRE FAN MOTORU START CMD |
| DEĞİRMEN GERİ DÖNÜŞ VALFİ MOTORU START CMD | -39RL13:A1(+) | -39RL31:A1(+) | ATP FİLTE ÇIKIŞ ROTARY VALFİ MOTORU START CMD |
| DEĞİRMEN ÇIKIŞ HELEZON MOTORU START CMD | -39RL14:A1(+) | -39RL32:A1(+) | ATP FİLTE ÇIKIŞ VİDALI HELEZON MOTORU START CMD |
| DEĞİRMEN ÇIKIŞ ELEVATÖRÜ MOTORU START CMD | -39RL15:A1(+) | -39RL33:A1(+) | YEDEK |
| KORUMA ELEĞİ 1 MOTORU START CMD | -39RL16:A1(+) | -39RL34:A1(+) | YEDEK |

900H32-0102



| Çizen (Drawing) | Kontrol (Control) | | Kontrol (Control) | | Sayfa açıklaması (Page description) | Proje adı (Project name) | | |
|---|---|---|---|---|---|---|---|---|
| Necip SERT<br>Proje Tasarım | Elc. / Eln. Eng. Mehmet CAN<br>EMO Number : 34502 | ARKPAN "imagineering solutions" | Proje Sorumlusu<br>Cansu Ece YILDIRIM | Honeywell | 2130R05S09 DO OWERWIEW | ESAN Çine ÜYS 1.Faz_Öğütme1 | = | GB1 |
| | | | | | | | + | A3.B3 |
| | | | | | | | Next page: | 20 |
| | | | | | | | Previous page: | 18 |

-R05S10
&EFS1/ 25.7

HONEYWELL

DQ 32x24VDC/0.5A

| | | | | | |
|---|---|---|---|---|---|
| KORUMA ELEĞİ 2 MOTORU START CMD | -40RL1:A1(+) | -X10:1 01 | -X10:19 17 | -41RL19:A1(+) | ATIK ÇUVAL DOLUM IŞIKLI SESLİ UYARI SİSTEMİ |
| ÜRÜN SİLO 1 TİTREŞİM MOTORU START CMD | -40RL2:A1(+) | -X10:2 02 | -X10:20 18 | -41RL20:A1(+) | ATIK ÇUVAL DOLUM 2 IŞIKLI SESLİ UYARI SİSTEMİ |
| ÜRÜN SİLO 2 TİTREŞİM MOTORU START CMD | -40RL3:A1(+) | -X10:3 03 | -X10:21 19 | -41RL21:A1(+) | MCC ANA ŞALTER ON |
| SİLO TİTREŞİM MOTORU START CMD | -40RL4:A1(+) | -X10:4 04 | -X10:22 20 | -41RL22:A1(+) | MCC ANA ŞALTER OFF |
| KORUMA ELEĞİ 2 BESLEME TAVASI MOTORU START CMD | -40RL5:A1(+) | -X10:5 05 | -X10:23 21 | -41RL23:A1(+) | YEDEK |
| YEDEK | -40RL6:A1(+) | -X10:6 06 | -X10:24 22 | -41RL24:A1(+) | YEDEK |
| YEDEK | -40RL7:A1(+) | -X10:7 07 | -X10:25 23 | -41RL25:A1(+) | YEDEK |
| YEDEK | -40RL8:A1(+) | -X10:8 08 | -X10:26 24 | -41RL26:A1(+) | YEDEK |
| YEDEK | -40RL9:A1(+) | -X10:9 09 | -X10:27 25 | -41RL27:A1(+) | YEDEK |
| YEDEK | -40RL10:A1(+) | -X10:10 10 | -X10:28 26 | -41RL28:A1(+) | YEDEK |
| YEDEK | -40RL11:A1(+) | -X10:11 11 | -X10:29 27 | -41RL29:A1(+) | YEDEK |
| YEDEK | -40RL12:A1(+) | -X10:12 12 | -X10:30 28 | -41RL30:A1(+) | YEDEK |
| YEDEK | -40RL13:A1(+) | -X10:13 13 | -X10:31 29 | -41RL31:A1(+) | YEDEK |
| YEDEK | -40RL14:A1(+) | -X10:14 14 | -X10:32 30 | -41RL32:A1(+) | YEDEK |
| YEDEK | -40RL15:A1(+) | -X10:15 15 | -X10:33 31 | -41RL33:A1(+) | YEDEK |
| YEDEK | -40RL16:A1(+) | -X10:16 16 | -X10:34 32 | -41RL34:A1(+) | YEDEK |
| | | -X10:17 +V1 | -X10:35 +V2 | | |
| | | -X10:18 COM1 | -X10:36 COM2 | | |

900H32-0102



| Çizen (Drawing) | Kontrol (Control) | | Kontrol (Control) | | Sayfa açıklaması (Page description) | Proje adı (Project name) | | |
|---|---|---|---|---|---|---|---|---|
| Necip SERT<br>Proje Tasarım | Elc. / Eln. Eng. Mehmet CAN<br>EMO Number : 34502 | ARKPAN "imagineering solutions" | Proje Sorumlusu<br>Cansu Ece YILDIRIM | Honeywell | 2130R05S10 DO OWERWIEW | ESAN Çine ÜYS 1.Faz_Öğütme1 | = | GB1 |
| | | | | | | | + | A3.B3 |
| | | | | | | | Next page: | 21 |
| | | | | | | | Previous page: | 19 |

-R05S11

&EFS1/ 25.8

HONEYWELL

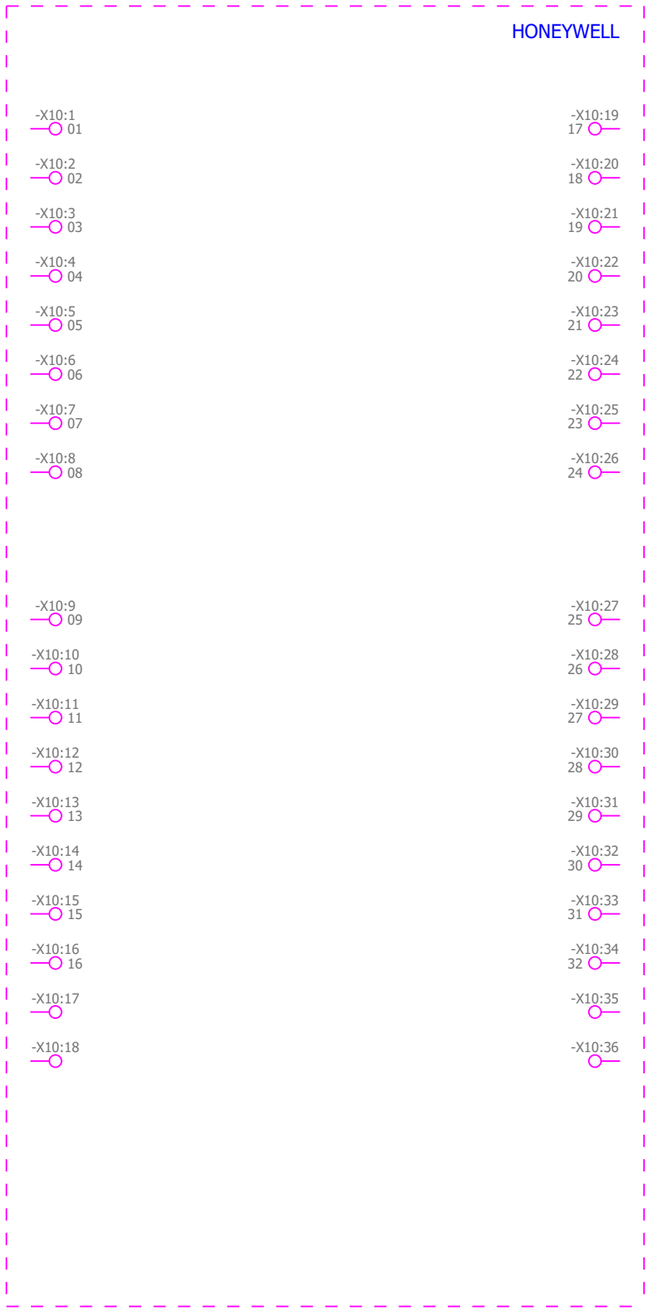




| Çizen (Drawing) | Kontrol (Control) | | Kontrol (Control) | | Sayfa açıklaması (Page description) | Proje adı (Project name) | | |
|---|---|---|---|---|---|---|---|---|
| Necip SERT<br>Proje Tasarım | Elc. / Eln. Eng. Mehmet CAN<br>EMO Number : 34502 | ARKPAN "imagineering solutions" | Proje Sorumlusu<br>Cansu Ece YILDIRIM | Honeywell | 2130R05S11 | ESAN Çine ÜYS 1.Faz_Öğütme1 | = | GB1 |
| | | | | | | | + | A3.B3 |
| | | | | | | | Next page: | 22 |
| | | | | | | | Previous page: | 20 |

-R05S12
&EFS1/ 25.9

HONEYWELL

| | | | |
|---|---|---|---|
| -X10:1 | 01 | -X10:19 | 17 |
| -X10:2 | 02 | -X10:20 | 18 |
| -X10:3 | 03 | -X10:21 | 19 |
| -X10:4 | 04 | -X10:22 | 20 |
| -X10:5 | 05 | -X10:23 | 21 |
| -X10:6 | 06 | -X10:24 | 22 |
| -X10:7 | 07 | -X10:25 | 23 |
| -X10:8 | 08 | -X10:26 | 24 |
| -X10:9 | 09 | -X10:27 | 25 |
| -X10:10 | 10 | -X10:28 | 26 |
| -X10:11 | 11 | -X10:29 | 27 |
| -X10:12 | 12 | -X10:30 | 28 |
| -X10:13 | 13 | -X10:31 | 29 |
| -X10:14 | 14 | -X10:32 | 30 |
| -X10:15 | 15 | -X10:33 | 31 |
| -X10:16 | 16 | -X10:34 | 32 |
| -X10:17 | | -X10:35 | |
| -X10:18 | | -X10:36 | |



| Çizen (Drawing) | Kontrol (Control) | | Kontrol (Control) | | Sayfa açıklaması (Page description) | Proje adı (Project name) | | |
|---|---|---|---|---|---|---|---|---|
| Necip SERT<br>Proje Tasarım | Elc. / Eln. Eng. Mehmet CAN<br>EMO Number : 34502 | ARKPAN "imagineering solutions" | Proje Sorumlusu<br>Cansu Ece YILDIRIM | Honeywell | 2130R05S12 | ESAN Çine ÜYS 1.Faz_Öğütme1 | = | GB1 |
| | | | | | | | + | A3.B3 |
| | | | | | | | Next page: | 31 |
| | | | | | | | Previous page: | 21 |

-R06S01

&EFS1/ 26.1

HONEYWELL

AI 16xI HI LEVEL

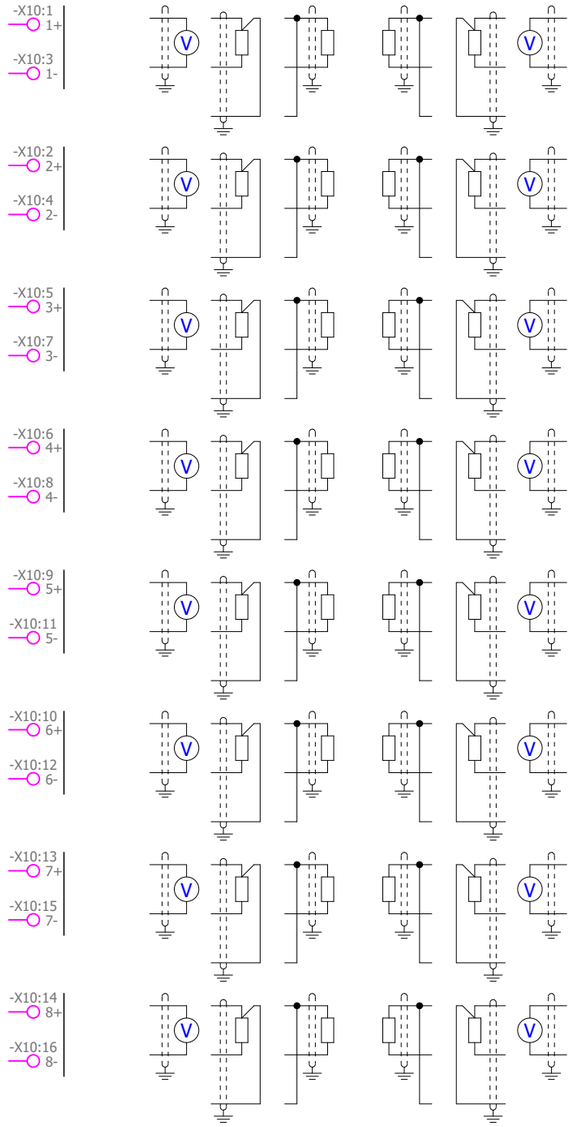


| | | | | | |
|---|---|---|---|---|---|
| BESLEME SILOSU 1 SEVİYE | 1 | | 17 | ASP ÜFLEME FANI MOTORU DEBİMETRE | |
| BESLEME SILOSU 1 SEVİYE | 3 | | 19 | ASP ÜFLEME FANI MOTORU DEBİMETRE | |
| BESLEME SILOSU 2 SEVİYE | 4 | | 18 | ASP ÜFLEME FANI MOTORU FARK BASINÇ | |
| | | | 20 | ASP ÜFLEME FANI MOTORU FARK BASINÇ | |
| GİRİŞ ELAVATÖRÜ MOTORU VİBRASYON SENSÖRÜ | 5 | | 21 | ASP ÜFLEME FANI MOTORU VİBRASYON SENSÖRÜ | |
| GİRİŞ ELAVATÖRÜ MOTORU VİBRASYON SENSÖRÜ | 7 | | 23 | ASP ÜFLEME FANI MOTORU VİBRASYON SENSÖRÜ | |
| DEĞİRMEN FİLTRESİ FAN MOTORU DEBİMETRE | 6 | | 22 | ASP SEPERATÖR MOTOR VİBRASYON SENSÖRÜ | |
| DEĞİRMEN FİLTRESİ FAN MOTORU DEBİMETRE | 8 | | 24 | ASP SEPERATÖR MOTOR VİBRASYON SENSÖRÜ | |
| DEĞİRMEN FİLTRESİ FAN MOTORU FARK BASINÇ | 9 | | 25 | ASP ÇIKIŞ FİLTRE FAN MOTORU DEBİMETRE | |
| DEĞİRMEN FİLTRESİ FAN MOTORU FARK BASINÇ | 11 | | 27 | ASP ÇIKIŞ FİLTRE FAN MOTORU DEBİMETRE | |
| DEĞİRMEN FİLTRESİ FAN MOTORU VİBRASYON SENSÖRÜ | 10 | | 26 | ASP ÇIKIŞ FİLTRE FAN MOTORU FARK BASINÇ | |
| DEĞİRMEN FİLTRESİ FAN MOTORU VİBRASYON SENSÖRÜ | 12 | | 28 | ASP ÇIKIŞ FİLTRE FAN MOTORU FARK BASINÇ | |
| DEĞİRMEN ÇIKIŞ ELEVATÖRÜ MOTORU VİBRASYON SENSÖRÜ | 13 | | 29 | ASP ÇIKIŞ FİLTRE FAN MOTORU VİBRASYON SENSÖRÜ | |
| DEĞİRMEN ÇIKIŞ ELEVATÖRÜ MOTORU VİBRASYON SENSÖRÜ | 15 | | 31 | ASP ÇIKIŞ FİLTRE FAN MOTORU VİBRASYON SENSÖRÜ | |
| ATIK ÇUVAL DOLUM SEVİYE | 14 | | 30 | ATP SEPERATÖR MOTOR VİBRASYON SENSÖRÜ | |
| ATIK ÇUVAL DOLUM SEVİYE | 16 | | 32 | ATP SEPERATÖR MOTOR VİBRASYON SENSÖRÜ | |

900A16-0103



| Çizen (Drawing) | Kontrol (Control) | | Kontrol (Control) | | Sayfa açıklaması (Page description) | Proje adı (Project name) | | |
|---|---|---|---|---|---|---|---|---|
| Necip SERT<br>Proje Tasarım | Elc. / Eln. Eng. Mehmet CAN<br>EMO Number : 34502 | ARKPAN "imagineering solutions" | Proje Sorumlusu<br>Cansu Ece YILDIRIM | Honeywell | 2130R06S01 AI OWERWIEW | ESAN Çine ÜYS 1.Faz_Öğütme1 | Page: | 31 |
| | | | | | | | = | GB1 |
| | | | | | | | + | A3.B3 |
| | | | | | | | Next page: | 32 |
| | | | | | | | Previous page: | 22 |

-R06S02

&EFS1/ 26.2

HONEYWELL

AI 16xI HI LEVEL

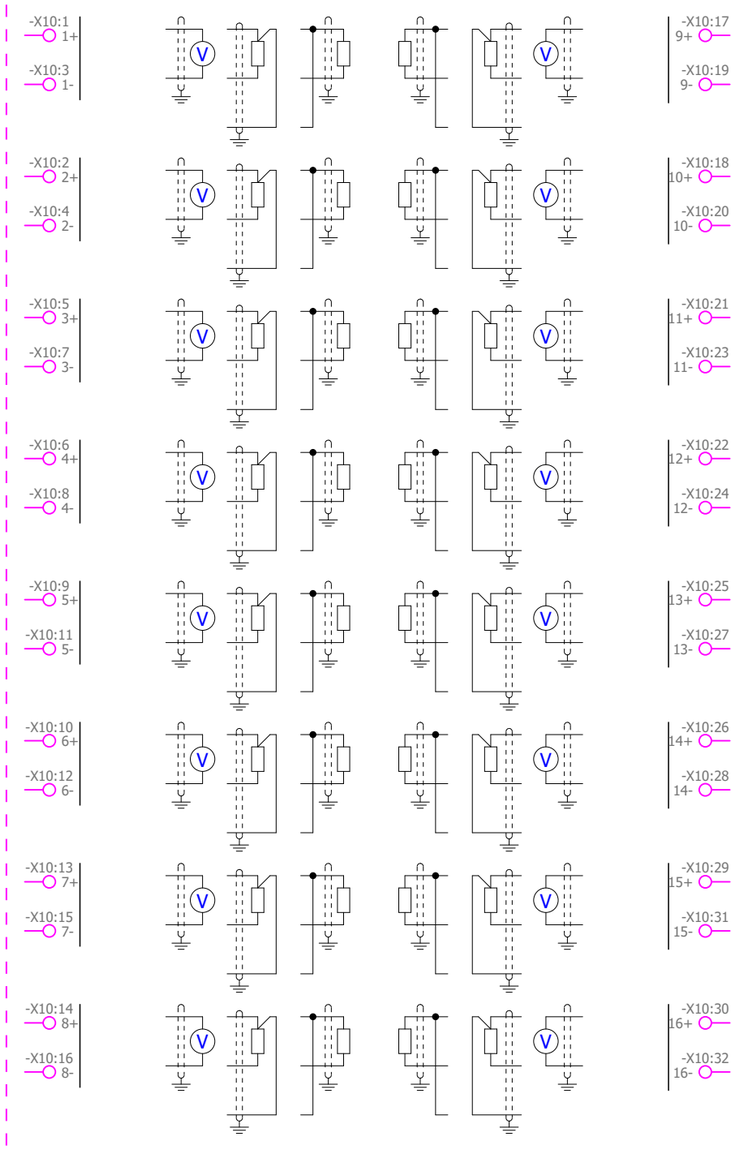


| | | | | | |
|---|---|---|---|---|---|
| ATP FİLTRE FAN MOTORU DEBİMETRE | 1 | | 17 | YEDEK | |
| ATP FİLTRE FAN MOTORU DEBİMETRE | 3 | | 19 | YEDEK | |
| ATP FİLTRE FAN MOTORU FARK BASINÇ | 4 | | 18 | YEDEK | |
| | | | 20 | YEDEK | |
| ASP FİLTRE FAN MOTORU VİBRASYON SENSÖRÜ | 5 | | 21 | YEDEK | |
| ASP FİLTRE FAN MOTORU VİBRASYON SENSÖRÜ | 7 | | 23 | YEDEK | |
| ÜRÜN SİLO 1 TİTREŞİM MOTORU SEVİYE | 6 | | 22 | YEDEK | |
| ÜRÜN SİLO 1 TİTREŞİM MOTORU SEVİYE | 8 | | 24 | YEDEK | |
| ÜRÜN SİLO 2 TİTREŞİM MOTORU SEVİYE | 9 | | 25 | YEDEK | |
| ÜRÜN SİLO 2 TİTREŞİM MOTORU SEVİYE | 11 | | 27 | YEDEK | |
| SİLO TİTREŞİM MOTORU SEVİYE | 10 | | 26 | YEDEK | |
| SİLO TİTREŞİM MOTORU SEVİYE | 12 | | 28 | YEDEK | |
| YEDEK | 13 | | 29 | YEDEK | |
| YEDEK | 15 | | 31 | YEDEK | |
| YEDEK | 14 | | 30 | YEDEK | |
| YEDEK | 16 | | 32 | YEDEK | |

900A16-0103



| Çizen (Drawing) | Kontrol (Control) | | Kontrol (Control) | | Sayfa açıklaması (Page description) | Proje adı (Project name) | | |
|---|---|---|---|---|---|---|---|---|
| Necip SERT<br>Proje Tasarım | Elc. / Eln. Eng. Mehmet CAN<br>EMO Number : 34502 | ARKPAN "imagineering solutions" | Proje Sorumlusu<br>Cansu Ece YILDIRIM | Honeywell | 2130R06S02 AI OWERWIEW | ESAN Çine ÜYS 1.Faz_Öğütme1 | = | GB1 |
| | | | | | | | + | A3.B3 |
| | | | | | | | Next page: | 33 |
| | | | | | | | Previous page: | 31 |

| 0 | 1 | 2 | 3 | 4 | 5 | 6 | 7 | 8 | 9 |
|---|---|---|---|---|---|---|---|---|---|

-R06S03

&EFS1/ 26.3

HONEYWELL

AI 8xU/I/R/RTD BA

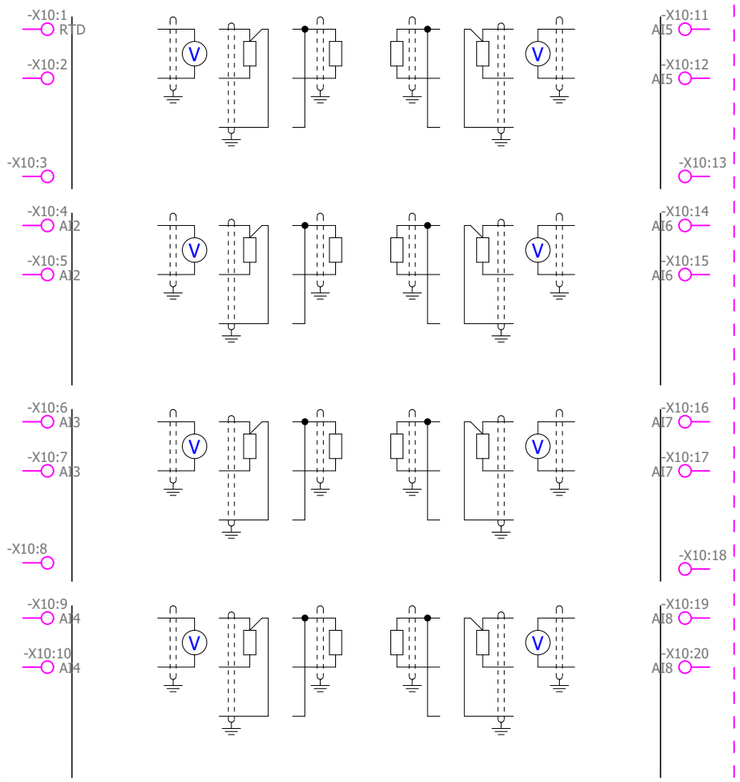


| | | | | | |
|---|---|---|---|---|---|
| GİRİŞ ELAVATÖRÜ REDÜKTÖR SICAKLIĞI | 1 | | 11 | DEĞİRMEN ÇIKIŞ ELEVATÖRÜ REDÜKTÖR SICAKLIĞI |
| GİRİŞ ELAVATÖRÜ REDÜKTÖR SICAKLIĞI | 2 | | 12 | DEĞİRMEN ÇIKIŞ ELEVATÖRÜ REDÜKTÖR SICAKLIĞI |
| GİRİŞ ELAVATÖRÜ MOTORU SICAKLIĞI | 4 | | 14 | DEĞİRMEN ÇIKIŞ ELEVATÖRÜ MOTORU SICAKLIĞI |
| GİRİŞ ELAVATÖRÜ MOTORU SICAKLIĞI | 5 | | 15 | DEĞİRMEN ÇIKIŞ ELEVATÖRÜ MOTORU SICAKLIĞI |
| GİRİŞ ELAVATÖRÜ RULMAN SICAKLIĞI | 6 | | 16 | DEĞİRMEN ÇIKIŞ ELEVATÖRÜ RULMAN SICAKLIĞI |
| GİRİŞ ELAVATÖRÜ RULMAN SICAKLIĞI | 7 | | 17 | DEĞİRMEN ÇIKIŞ ELEVATÖRÜ RULMAN SICAKLIĞI |
| DEĞİRMEN FİLTRESİ MOTORU SICAKLIĞI | 9 | | 19 | ASP ÜFLEME FANI MOTORU SICAKLIK |
| DEĞİRMEN FİLTRESİ MOTORU SICAKLIĞI | 10 | | 20 | ASP ÜFLEME FANI MOTORU SICAKLIK |

900A01-0202



| Çizen (Drawing) | Kontrol (Control) | | Kontrol (Control) | | Sayfa açıklaması (Page description) | Proje adı (Project name) | | |
|---|---|---|---|---|---|---|---|---|
| Necip SERT<br>Proje Tasarım | Elc. / Eln. Eng. Mehmet CAN<br>EMO Number : 34502 | ARKPAN "imagineering solutions" | Proje Sorumlusu<br>Cansu Ece YILDIRIM | Honeywell | 2130R06S03 AI OWERWIEW | ESAN Çine ÜYS 1.Faz_Öğütme1 | = | GB1 |
| | | | | | | | + | A3.B3 |
| | | | | | | | Next page: | 34 |
| | | | | | | | Previous page: | 32 |

-R06S04

&EFS1/ 26.3

HONEYWELL

AI 8xU/I/R/RTD BA

| | | | | | | |
|---|---|---|---|---|---|---|
| ASP SEPERATÖR MOTORU SICAKLIĞI | 1 | -X10:1 RTD | -X10:11 AI5 | 11 | YEDEK |
| ASP SEPERATÖR MOTORU SICAKLIĞI | 2 | -X10:2 | -X10:12 AI5 | 12 | YEDEK |
| | | -X10:3 | -X10:13 | | |
| ASP ÇIKIŞ FİLTRE FAN MOTORU SICAKLIĞI | 4 | -X10:4 AI2 | -X10:14 AI6 | 14 | YEDEK |
| ASP ÇIKIŞ FİLTRE FAN MOTORU SICAKLIĞI | 5 | -X10:5 AI2 | -X10:15 AI6 | 15 | YEDEK |
| ATP SEPERATÖR MOTORU SICAKLIĞI | 6 | -X10:6 AI3 | -X10:16 AI7 | 16 | YEDEK |
| ATP SEPERATÖR MOTORU SICAKLIĞI | 7 | -X10:7 AI3 | -X10:17 AI7 | 17 | YEDEK |
| | | -X10:8 | -X10:18 | | |
| ATP FİLTRE FAN MOTORU SICAKLIĞI | 9 | -X10:9 AI4 | -X10:19 AI8 | 19 | YEDEK |
| ATP FİLTRE FAN MOTORU SICAKLIĞI | 10 | -X10:10 AI4 | -X10:20 AI8 | 20 | YEDEK |

900A01-0202



| Çizen (Drawing) | Kontrol (Control) | | Kontrol (Control) | | Sayfa açıklaması (Page description) | Proje adı (Project name) | | |
|---|---|---|---|---|---|---|---|---|
| Necip SERT<br>Proje Tasarım | Elc. / Eln. Eng. Mehmet CAN<br>EMO Number : 34502 | ARKPAN "imagineering solutions" | Proje Sorumlusu<br>Cansu Ece YILDIRIM | Honeywell | 2130R06S04 AI OWERWIEW | ESAN Çine ÜYS 1.Faz_Öğütme1 | = | GB1 |
| | | | | | | | + | A3.B3 |
| | | | | | | | Next page: | 35 |
| | | | | | | | Previous page: | 33 |

-R06S05
&EFS1/ 26.4

HONEYWELL

AQ 8xU/I HS

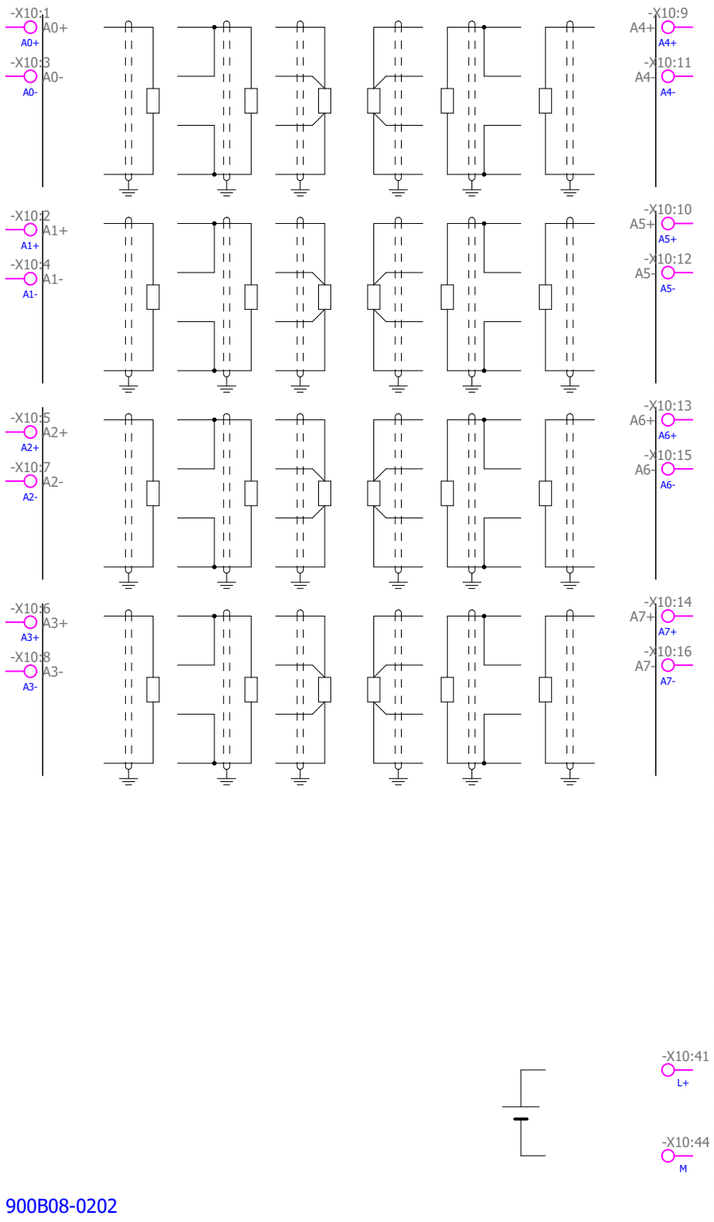


900B08-0202

| | | | |
|---|---|---|---|
| BESLEME TAVASI MOTORU HIZ REFERANSI | 1 | 9 | DEĞİRMEN FİLTRESİ FAN MOTORU HIZ REFERANS |
| BESLEME TAVASI MOTORU HIZ REFERANSI | 3 | 11 | DEĞİRMEN FİLTRESİ FAN MOTORU HIZ REFERANS |
| BESLEME TAMBUR MOTORU HIZ REFERANSI | 2 | 10 | DEĞİRMEN FİLTRESİ ÇIKIŞ ROTARY VALF MOTORU HIZ REFERANSI |
| BESLEME TAMBUR MOTORU HIZ REFERANSI | 4 | 12 | DEĞİRMEN FİLTRESİ ÇIKIŞ ROTARY VALF MOTORU HIZ REFERANSI |
| GİRİŞ ELAVATÖRÜ MOTORU HIZ REFERANSI | 05 | 13 | DEĞİRMEN FİLTRESİ ÇIKIŞ HELEZONU MOTORU HIZ REFERANSI |
| GİRİŞ ELAVATÖRÜ MOTORU HIZ REFERANSI | 7 | 15 | DEĞİRMEN FİLTRESİ ÇIKIŞ HELEZONU MOTORU HIZ REFERANSI |
| DEĞİRMEN DÖNDÜRME MOTORU HIZ REFERANSI | 6 | 14 | DEĞİRMEN GERİ DÖNÜŞ VALFİ MOTORU HIZ REFERANSI |
| DEĞİRMEN DÖNDÜRME MOTORU HIZ REFERANSI | 08 | 16 | DEĞİRMEN GERİ DÖNÜŞ VALFİ MOTORU HIZ REFERANSI |



| Çizen (Drawing) | Kontrol (Control) | | Kontrol (Control) | | Sayfa açıklaması (Page description) | Proje adı (Project name) | | |
|---|---|---|---|---|---|---|---|---|
| Necip SERT<br>Proje Tasarım | Elc. / Eln. Eng. Mehmet CAN<br>EMO Number : 34502 | ARKPAN "imagineering solutions" | Proje Sorumlusu<br>Cansu Ece YILDIRIM | Honeywell | 2130R06S05 AO OWERWIEW | ESAN Çine ÜYS 1.Faz_Öğütme1 | = | GB1 |
| | | | | | | | + | A3.B3 |
| | | | | | | | Next page: | 36 |
| | | | | | | | Previous page: | 34 |

-R06S06

&EFS1/ 26.5

HONEYWELL

AQ 8xU/I HS

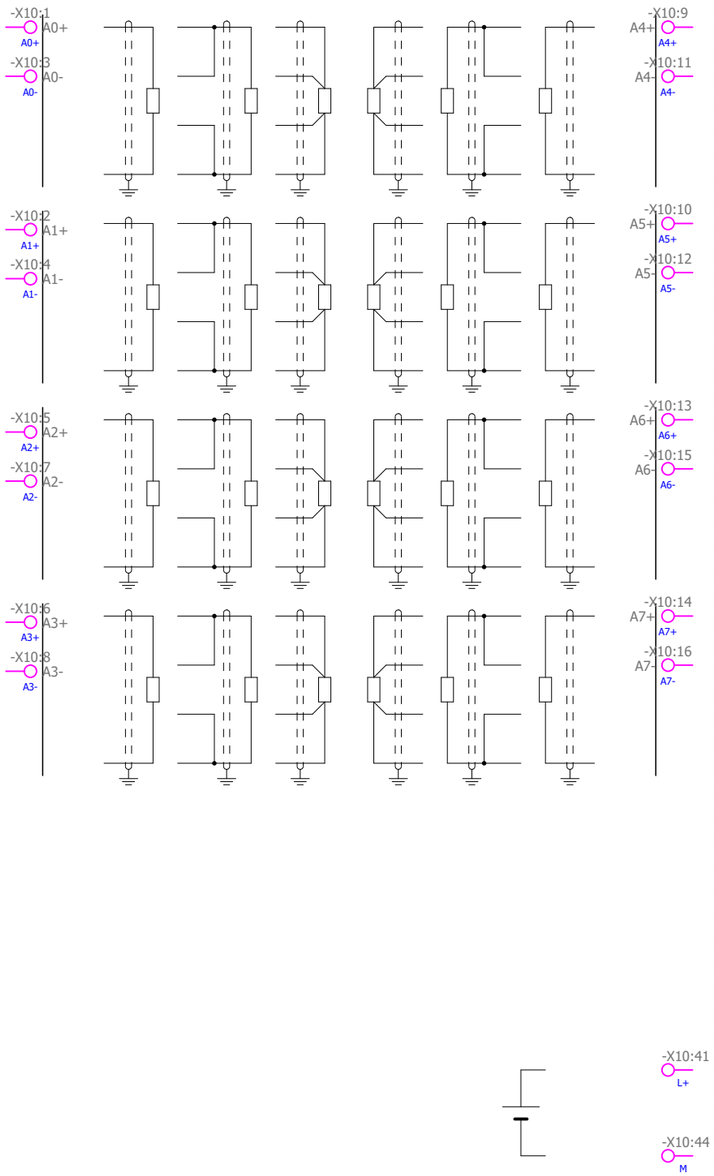


900B08-0202

| | | | | | |
|---|---|---|---|---|---|
| DEĞİRMEN ÇIKIŞ HELEZON MOTORU HIZ REFERANSI | 1 | | 9 | ASP ÜFLEME FANI MOTORU HIZ REFERANSI | |
| DEĞİRMEN ÇIKIŞ HELEZON MOTORU HIZ REFERANSI | 3 | | 11 | ASP ÜFLEME FANI MOTORU HIZ REFERANSI | |
| DEĞİRMEN ÇIKIŞ ELEVATÖRÜ MOTORU HIZ REFERANSI | 2 | | 10 | ASP SEPERATÖR MOTORU HIZ REFERANSI | |
| DEĞİRMEN ÇIKIŞ ELEVATÖRÜ MOTORU HIZ REFERANSI | 4 | | 12 | ASP SEPERATÖR MOTORU HIZ REFERANSI | |
| KORUMA ELEĞİ 1 MOTORU HIZ REFERANSI | 05 | | 13 | YEDEK | |
| KORUMA ELEĞİ 1 MOTORU HIZ REFERANSI | 7 | | 15 | YEDEK | |
| ASP GİRİŞ VALFİ MOTORU HIZ REFERANSI | 6 | | 14 | ASP ÇIKIŞ FİLTRE FAN MOTORU HIZ REFERANSI | |
| ASP GİRİŞ VALFİ MOTORU HIZ REFERANSI | 08 | | 16 | ASP ÇIKIŞ FİLTRE FAN MOTORU HIZ REFERANSI | |



| Çizen (Drawing) | Kontrol (Control) | | Kontrol (Control) | | Sayfa açıklaması (Page description) | Proje adı (Project name) | | |
|---|---|---|---|---|---|---|---|---|
| Necip SERT<br>Proje Tasarım | Elc. / Eln. Eng. Mehmet CAN<br>EMO Number : 34502 | ARKPAN "imagineering solutions" | Proje Sorumlusu<br>Cansu Ece YILDIRIM | Honeywell | 2130R06S06 AO OWERWIEW | ESAN Çine ÜYS 1.Faz_Öğütme1 | = | GB1 |
| | | | | | | | + | A3.B3 |
| | | | | | | | Next page: | 37 |
| | | | | | | | Previous page: | 35 |

| 0 | 1 | 2 | 3 | 4 | 5 | 6 | 7 | 8 | 9 |
|---|---|---|---|---|---|---|---|---|---|

-R06S07

&EFS1/ 26.5

HONEYWELL

AQ 8xU/I HS

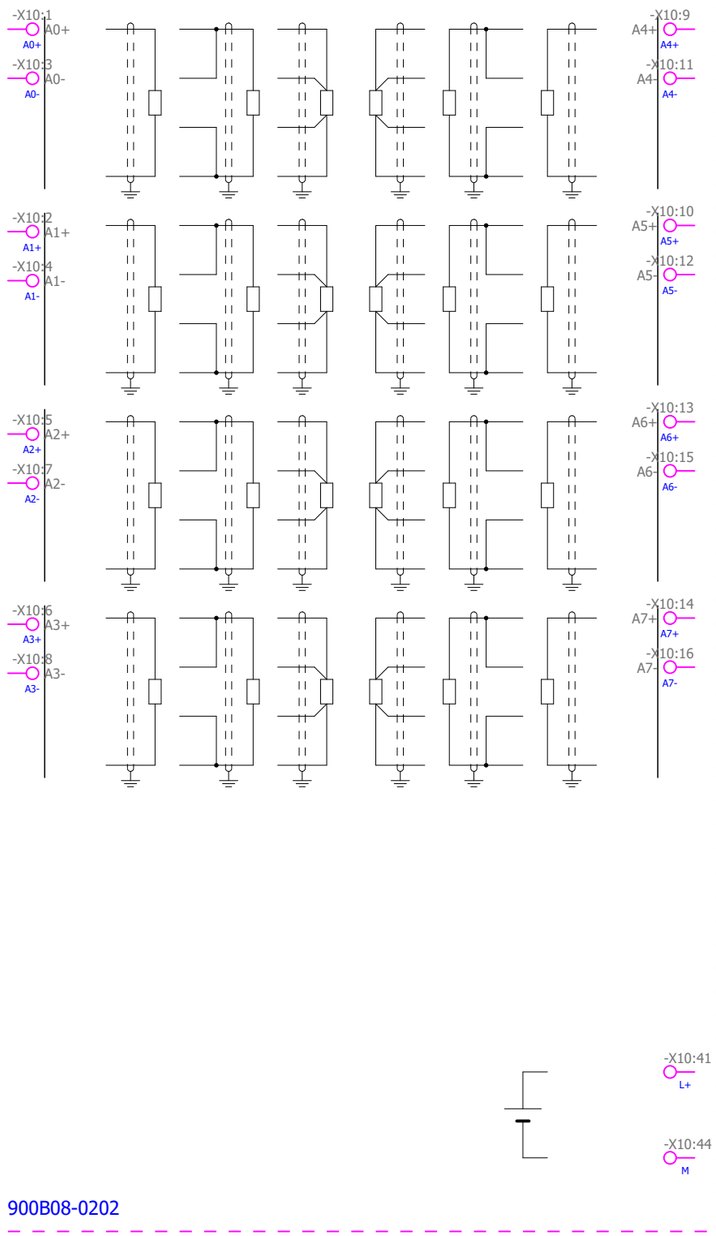


900B08-0202

| | | | | | |
|---|---|---|---|---|---|
| ASP ÇIKIŞ FİLTRE ROTARY VALFİ MOTORU HIZ REFERANSI | 1 | | 9 | ATP ÇIKIŞ VİDALI HELEZON MOTORU 1 HIZ REFERANSI | |
| ASP ÇIKIŞ FİLTRE ROTARY VALFİ MOTORU HIZ REFERANSI | 3 | | 11 | ATP ÇIKIŞ VİDALI HELEZON MOTORU 1 HIZ REFERANSI | |
| ATP GİRİŞ ROTARY VALFİ MOTORU HIZ REFERANSI | 2 | | 10 | ATP ÇIKIŞ VİDALI HELEZON MOTORU 2 HIZ REFERANSI | |
| ATP GİRİŞ ROTARY VALFİ MOTORU HIZ REFERANSI | 4 | | 12 | ATP ÇIKIŞ VİDALI HELEZON MOTORU 2 HIZ REFERANSI | |
| ATP SEPERATÖR MOTORU HIZ REFERANSI | 05 | | 13 | ATP FİLTRE FAN MOTORU HIZ REFERANSI | |
| ATP SEPERATÖR MOTORU HIZ REFERANSI | 7 | | 15 | ATP FİLTRE FAN MOTORU HIZ REFERANSI | |
| ATP ÇIKIŞ ROTARY VALFİ MOTORU HIZ REFERANSI | 6 | | 14 | ATP FİLTE ÇIKIS ROTARY VALFİ MOTORU HIZ REFERANSI | |
| ATP ÇIKIŞ ROTARY VALFİ MOTORU HIZ REFERANSI | 08 | | 16 | ATP FİLTE ÇIKIŞ ROTARY VALFİ MOTORU HIZ REFERANSI | |



| Çizen (Drawing) | Kontrol (Control) | | Kontrol (Control) | | Sayfa açıklaması (Page description) | Proje adı (Project name) | | |
|---|---|---|---|---|---|---|---|---|
| Necip SERT<br>Proje Tasarım | Elc. / Eln. Eng. Mehmet CAN<br>EMO Number : 34502 | ARKPAN "imagineering solutions" | Proje Sorumlusu<br>Cansu Ece YILDIRIM | Honeywell | 2130R06S07 AO OWERWIEW | ESAN Çine ÜYS 1.Faz_Öğütme1 | = | GB1 |
| | | | | | | | + | A3.B3 |
| | | | | | | | Next page: | 38 |
| | | | | | | | Previous page: | 36 |

| 0 | 1 | 2 | 3 | 4 | 5 | 6 | 7 | 8 | 9 |
|---|---|---|---|---|---|---|---|---|---|

-R06S08

&EFS1/ 26.6

HONEYWELL

AQ 8xU/I HS

| | | | | | |
|---|---|---|---|---|---|
| ATP FİLTE ÇIKIŞ VİDALI HELEZON MOTORU HIZ REFERANSI | 1 | -X10:1 A0+ | 9 | YEDEK | -X10:9 A4+ |
| ATP FİLTE ÇIKIŞ VİDALI HELEZON MOTORU HIZ REFERANSI | 3 | -X10:3 A0- | 11 | YEDEK | -X10:11 A4- |
| KORUMA ELEĞİ 2 MOTORU HIZ REFERANSI | 2 | -X10:2 A1+ | 10 | YEDEK | -X10:10 A5+ |
| KORUMA ELEĞİ 2 MOTORU HIZ REFERANSI | 4 | -X10:4 A1- | 12 | YEDEK | -X10:12 A5- |
| YEDEK | 05 | -X10:5 A2+ | 13 | YEDEK | -X10:13 A6+ |
| YEDEK | 7 | -X10:7 A2- | 15 | YEDEK | -X10:15 A6- |
| YEDEK | 6 | -X10:6 A3+ | 14 | YEDEK | -X10:14 A7+ |
| YEDEK | 08 | -X10:8 A3- | 16 | YEDEK | -X10:16 A7- |

-X10:41 L+

-X10:44 M

900B08-0202



| Çizen (Drawing) | Kontrol (Control) | Kontrol (Control) | Sayfa açıklaması (Page description) | Proje adı (Project name) | | |
|---|---|---|---|---|---|---|
| Necip SERT<br>Proje Tasarım | Elc. / Eln. Eng. Mehmet CAN<br>EMO Number : 34502 | Proje Sorumlusu<br>Cansu Ece YILDIRIM | 2130R06S08 AO OWERWIEW | ESAN Çine ÜYS 1.Faz_Öğütme1 | = | GB1 |
| | | | | | + | A3.B3 |
| | | | | | Next page: | 39 |
| | | | | | Previous page: | 37 |

-R06S09

&EFS1/ 26.7

HONEYWELL

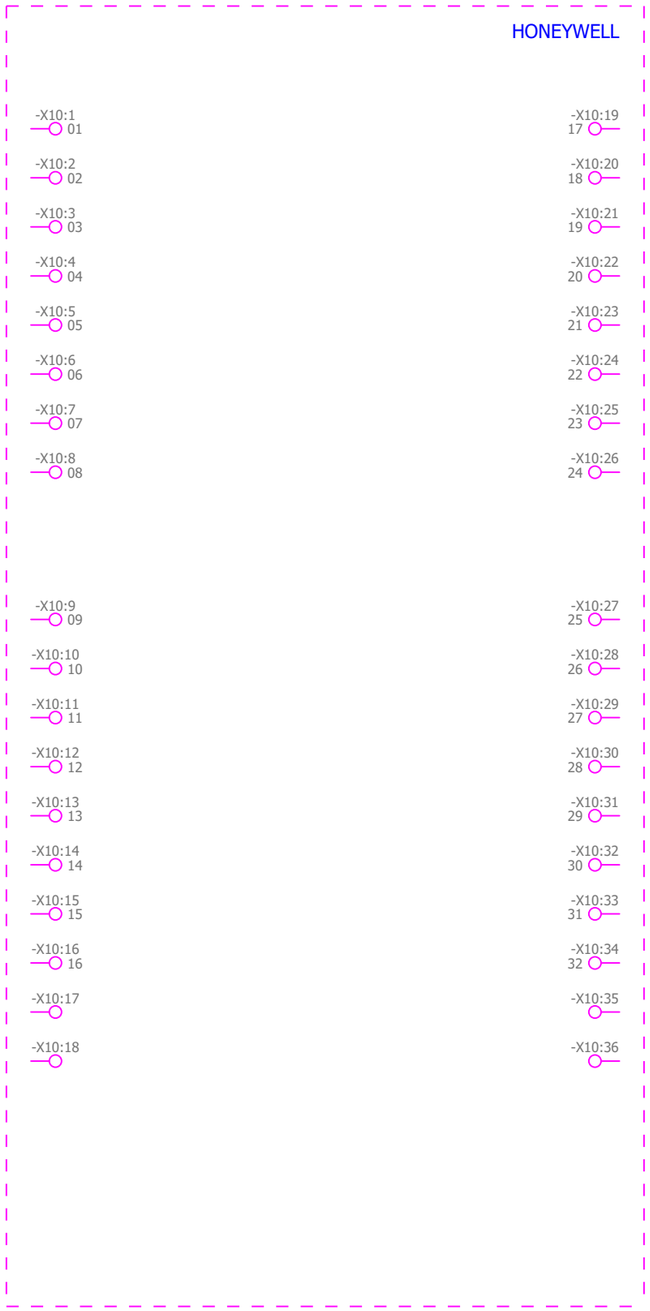




| Çizen (Drawing) | Kontrol (Control) | | Kontrol (Control) | | Sayfa açıklaması (Page description) | Proje adı (Project name) | | |
|---|---|---|---|---|---|---|---|---|
| Necip SERT<br>Proje Tasarım | Elc. / Eln. Eng. Mehmet CAN<br>EMO Number : 34502 | ARKPAN "imagineering solutions" | Proje Sorumlusu<br>Cansu Ece YILDIRIM | Honeywell | 2130R06S09 | ESAN Çine ÜYS 1.Faz_Öğütme1 | = | GB1 |
| | | | | | | | + | A3.B3 |
| | | | | | | | Next page: | 40 |
| | | | | | | | Previous page: | 38 |

-R06S10

&EFS1/ 26.7

HONEYWELL

| | | | |
|---|---|---|---|
| -X10:1 | 01 | -X10:19 | 17 |
| -X10:2 | 02 | -X10:20 | 18 |
| -X10:3 | 03 | -X10:21 | 19 |
| -X10:4 | 04 | -X10:22 | 20 |
| -X10:5 | 05 | -X10:23 | 21 |
| -X10:6 | 06 | -X10:24 | 22 |
| -X10:7 | 07 | -X10:25 | 23 |
| -X10:8 | 08 | -X10:26 | 24 |
| -X10:9 | 09 | -X10:27 | 25 |
| -X10:10 | 10 | -X10:28 | 26 |
| -X10:11 | 11 | -X10:29 | 27 |
| -X10:12 | 12 | -X10:30 | 28 |
| -X10:13 | 13 | -X10:31 | 29 |
| -X10:14 | 14 | -X10:32 | 30 |
| -X10:15 | 15 | -X10:33 | 31 |
| -X10:16 | 16 | -X10:34 | 32 |
| -X10:17 | | -X10:35 | |
| -X10:18 | | -X10:36 | |

-R06S11

&EFS1/ 26.8

HONEYWELL

| | | | |
|---|---|---|---|
| -X10:1 | 01 | -X10:19 | 17 |
| -X10:2 | 02 | -X10:20 | 18 |
| -X10:3 | 03 | -X10:21 | 19 |
| -X10:4 | 04 | -X10:22 | 20 |
| -X10:5 | 05 | -X10:23 | 21 |
| -X10:6 | 06 | -X10:24 | 22 |
| -X10:7 | 07 | -X10:25 | 23 |
| -X10:8 | 08 | -X10:26 | 24 |
| -X10:9 | 09 | -X10:27 | 25 |
| -X10:10 | 10 | -X10:28 | 26 |
| -X10:11 | 11 | -X10:29 | 27 |
| -X10:12 | 12 | -X10:30 | 28 |
| -X10:13 | 13 | -X10:31 | 29 |
| -X10:14 | 14 | -X10:32 | 30 |
| -X10:15 | 15 | -X10:33 | 31 |
| -X10:16 | 16 | -X10:34 | 32 |
| -X10:17 | | -X10:35 | |
| -X10:18 | | -X10:36 | |



| Çizen (Drawing) | Kontrol (Control) | | Kontrol (Control) | | Sayfa açıklaması (Page description) | Proje adı (Project name) | | |
|---|---|---|---|---|---|---|---|---|
| Necip SERT<br>Proje Tasarım | Elc. / Eln. Eng. Mehmet CAN<br>EMO Number : 34502 | ARKPAN "imagineering solutions" | Proje Sorumlusu<br>Cansu Ece YILDIRIM | Honeywell | 2130R06S11 | ESAN Çine ÜYS 1.Faz_Öğütme1 | = | GB1 |
| | | | | | | | + | A3.B3 |
| | | | | | | | Next page: | 42 |
| | | | | | | | Previous page: | 40 |

-R06S12
&EFS1/ 26.9

HONEYWELL

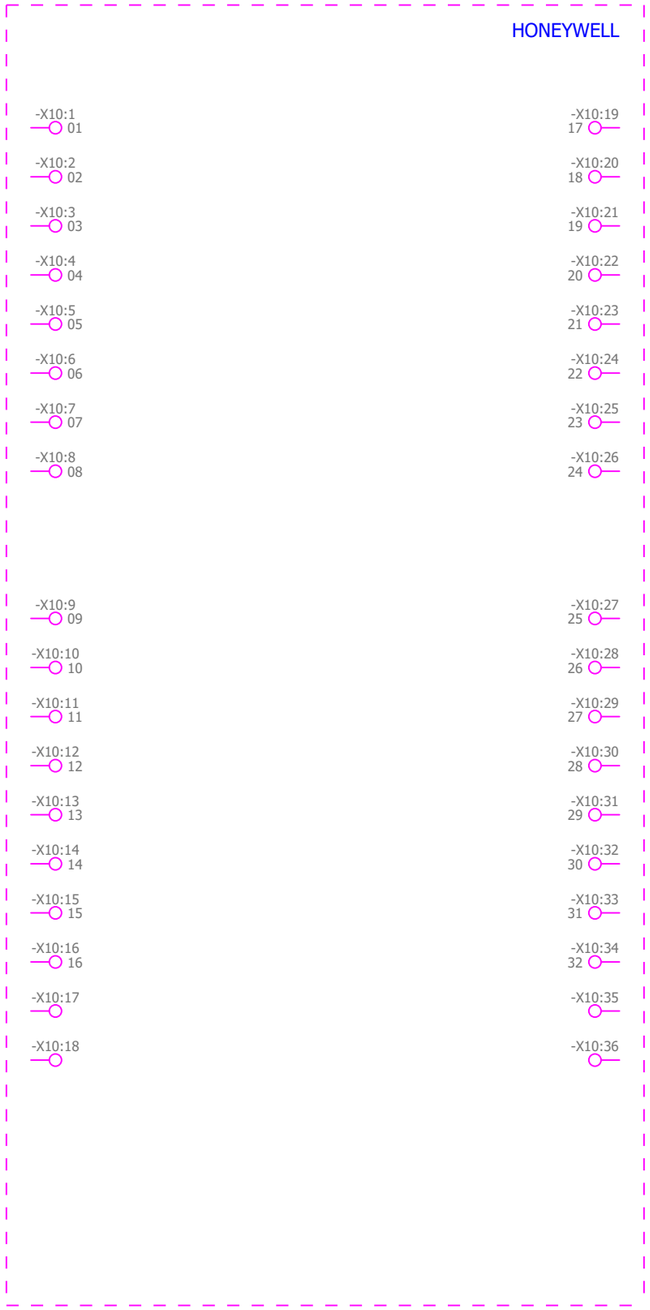




| Çizen (Drawing) | Kontrol (Control) | | Kontrol (Control) | | Sayfa açıklaması (Page description) | Proje adı (Project name) | | |
|---|---|---|---|---|---|---|---|---|
| Necip SERT<br>Proje Tasarım | Elc. / Eln. Eng. Mehmet CAN<br>EMO Number : 34502 | ARKPAN "imagineering solutions" | Proje Sorumlusu<br>Cansu Ece YILDIRIM | Honeywell | 2130R06S12 | ESAN Çine ÜYS 1.Faz_Öğütme1 | =<br>+<br>Next page:<br>Previous page: | GB1<br>A3.B3<br>&EFS1/1<br>41 |

Honeywell

Honeywell Teknoloji A.Ş.
www.honeywell.com

ESAN Çine ÜYS 1.Faz_Öğütme1

ÖĞÜTME 1

= GB1

2130UOC01

+ A3.B3

DCS

+ EFS1

Devre şeması Elektrik tekniği

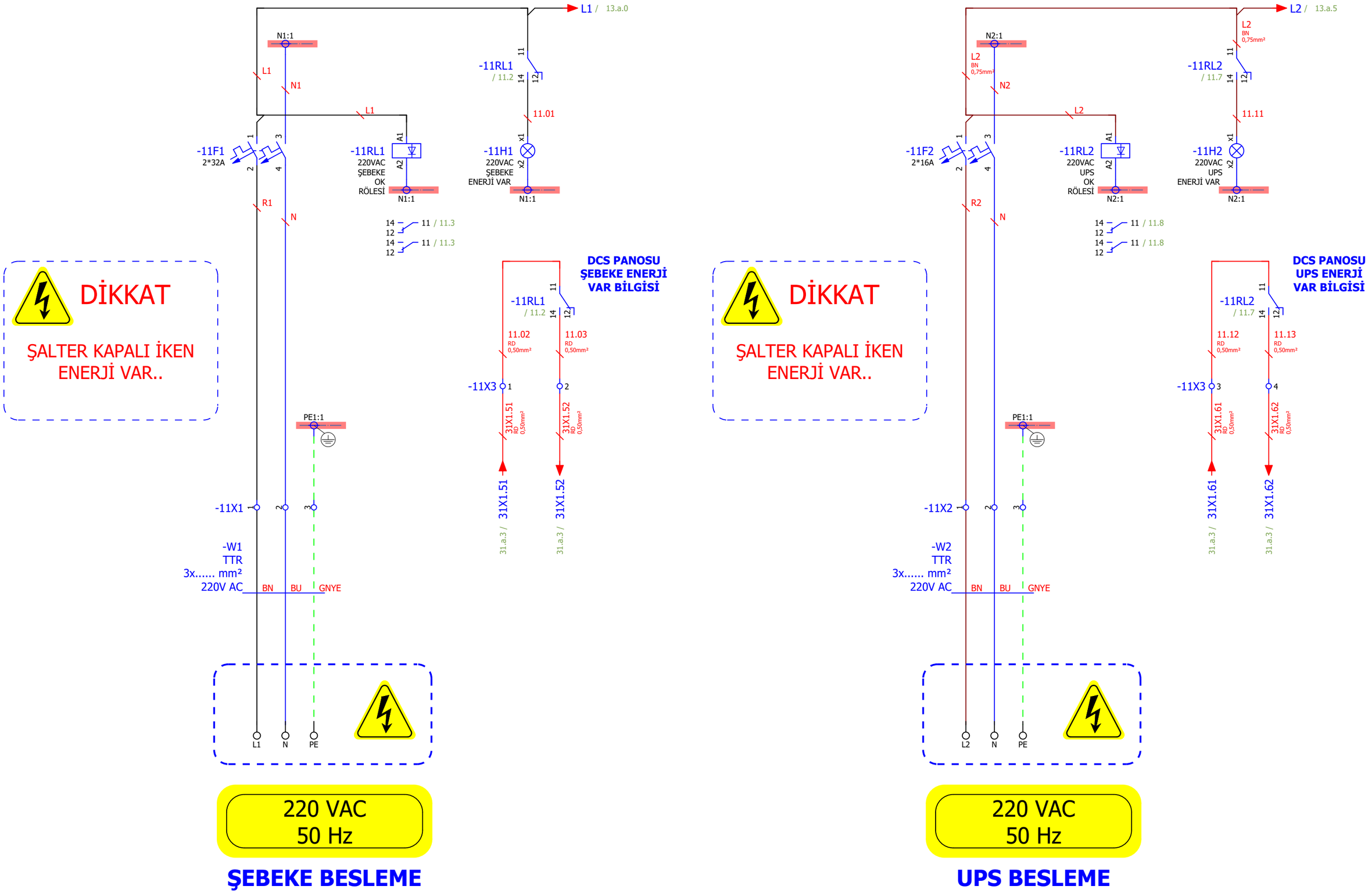




| Çizen (Drawing) | Kontrol (Control) | | Kontrol (Control) | | Sayfa açıklaması (Page description) | Proje adı (Project name) | | |
|---|---|---|---|---|---|---|---|---|
| Necip SERT<br>Proje Tasarım | Elc. / Eln. Eng. Mehmet CAN<br>EMO Number : 34502 | ARKPAN "imagineering solutions" | Proje Sorumlusu<br>Cansu Ece YILDIRIM | Honeywell | Güç Sayfası - 1 | ESAN Çine ÜYS 1.Faz_Öğütme1 | = | GB1 |
| | | | | | | | + | A3.B3 |
| | | | | | | | Next page: | 13.a |
| | | | | | | | Previous page: | 1 |

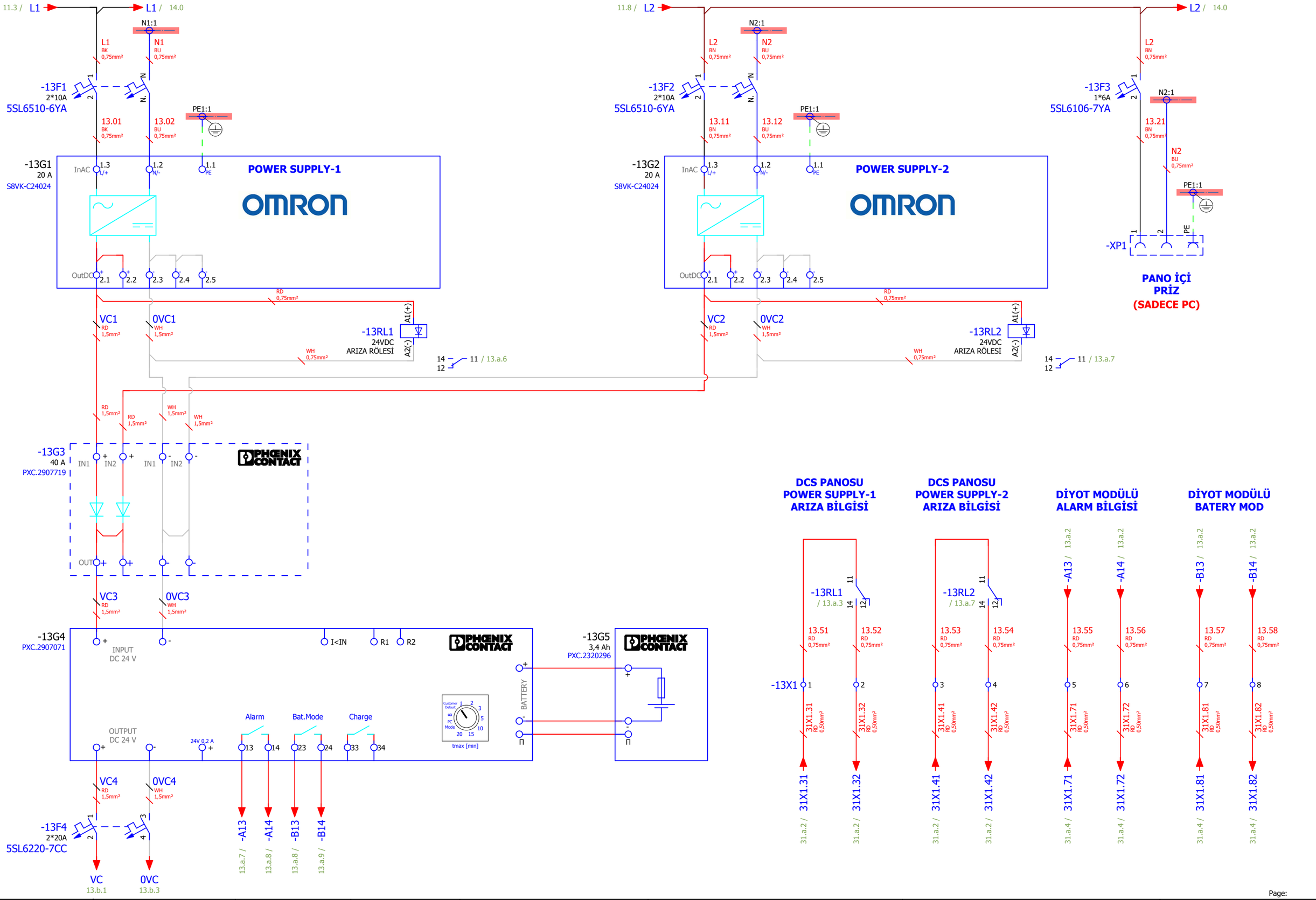




Page: 13.a

| Çizen (Drawing) | Kontrol (Control) | | Kontrol (Control) | | Sayfa açıklaması (Page description) | Proje adı (Project name) | | |
|---|---|---|---|---|---|---|---|---|
| Necip SERT<br>Proje Tasarım | Elc. / Eln. Eng. Mehmet CAN<br>EMO Number : 34502 | ARKPAN "imagineering solutions" | Proje Sorumlusu<br>Cansu Ece YILDIRIM | Honeywell | Güç Kaynağı - 1 | ESAN Çine ÜYS 1.Faz_Öğütme1 | = | GB1 |
| | | | | | | | + | A3.B3 |
| | | | | | | | Next page: | 13.b |
| | | | | | | | Previous page: | 11 |

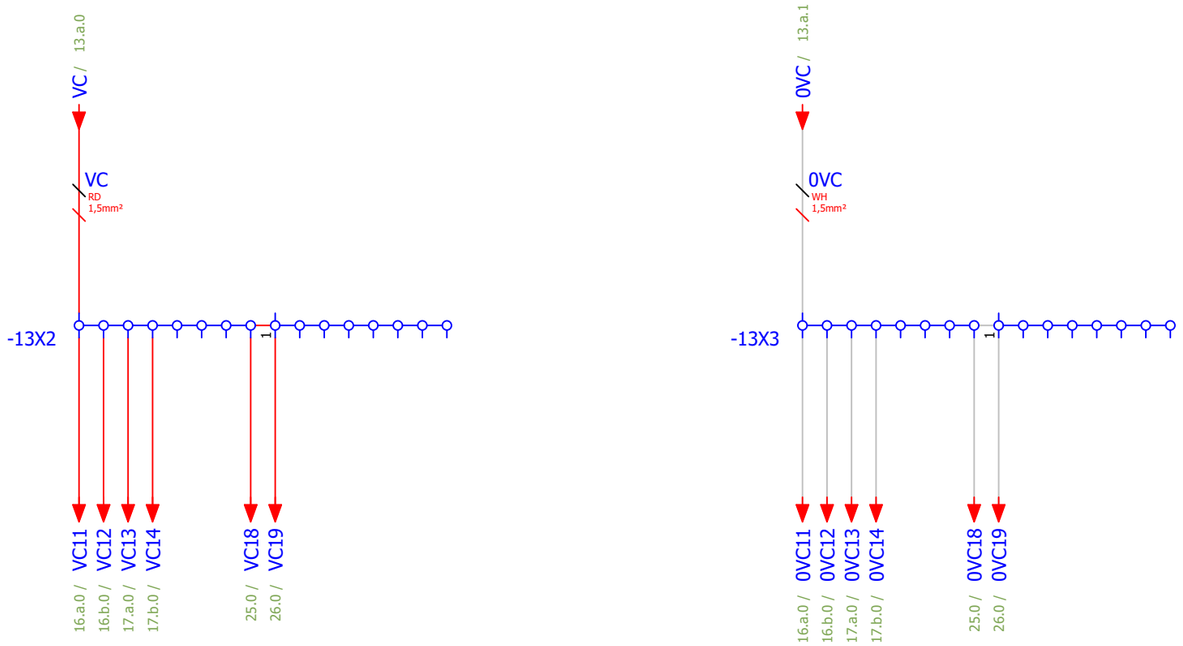


13.a

Page: 13.b

| Çizen (Drawing) | Kontrol (Control) | | Kontrol (Control) | | Sayfa açıklaması (Page description) | Proje adı (Project name) | | |
|---|---|---|---|---|---|---|---|---|
| Necip SERT<br>Proje Tasarım | Elc. / Eln. Eng. Mehmet CAN<br>EMO Number : 34502 | ARKPAN "imagineering solutions" | Proje Sorumlusu<br>Cansu Ece YILDIRIM | Honeywell | Güç Kaynağı - 2 | ESAN Çine ÜYS 1.Faz_Öğütme1 | = | GB1 |
| | | | | | | | + | A3.B3 |
| | | | | | | | Next page: | 14 |
| | | | | | | | Previous page: | 13.a |

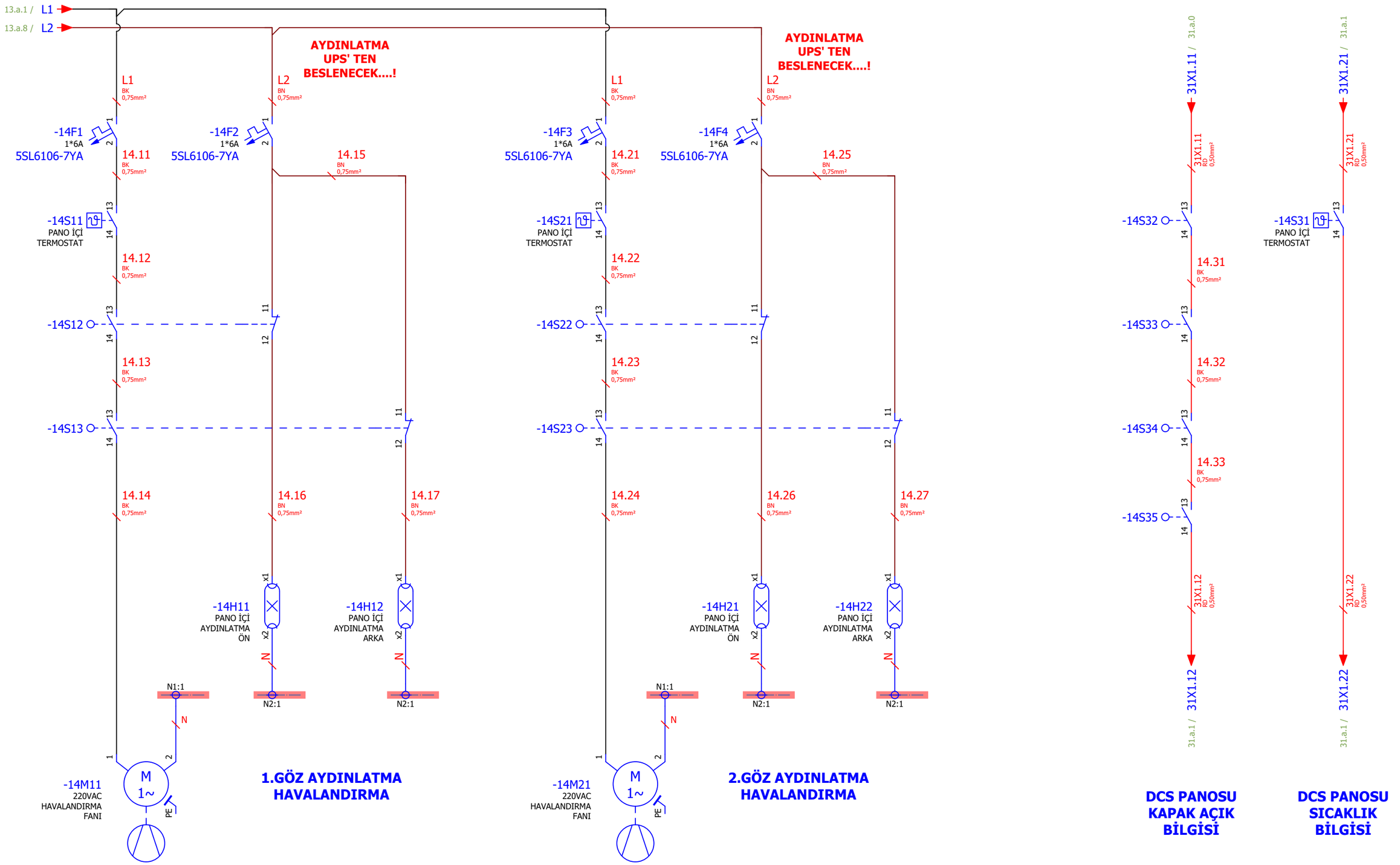


13.b

Page: 14

| Çizen (Drawing) | Kontrol (Control) | | Kontrol (Control) | | Sayfa açıklaması (Page description) | Proje adı (Project name) | | |
|---|---|---|---|---|---|---|---|---|
| Necip SERT<br>Proje Tasarım | Elc. / Eln. Eng. Mehmet CAN<br>EMO Number : 34502 | ARKPAN "imagineering solutions" | Proje Sorumlusu<br>Cansu Ece YILDIRIM | Honeywell | Havalandırma Ve Aydınlatma-1 | ESAN Çine ÜYS 1.Faz_Öğütme1 | = | GB1 |
| | | | | | | | + | A3.B3 |
| | | | | | | | Next page: | 16.a |
| | | | | | | | Previous page: | 13.b |

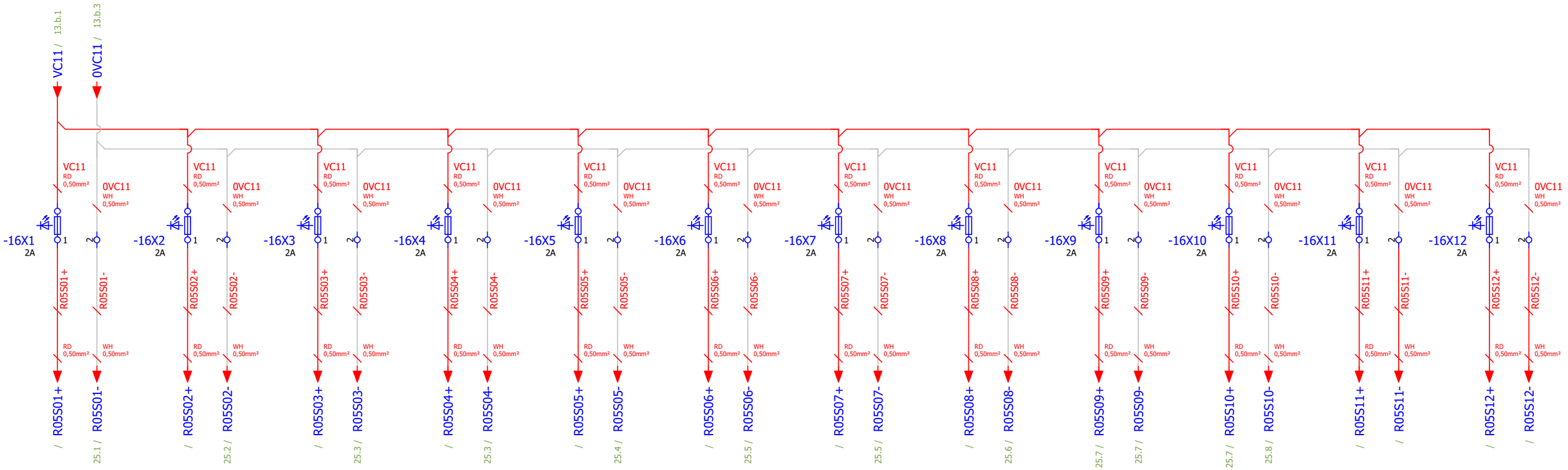




Page: 16.a

| Çizen (Drawing) | Kontrol (Control) | | Kontrol (Control) | | Sayfa açıklaması (Page description) | Proje adı (Project name) | | |
|---|---|---|---|---|---|---|---|---|
| Necip SERT<br>Proje Tasarım | Elc. / Eln. Eng. Mehmet CAN<br>EMO Number : 34502 | ARKPAN "imagineering solutions" | Proje Sorumlusu<br>Cansu Ece YILDIRIM | Honeywell | RACK - 05 24VDC Modül Besleme Dağıtım | ESAN Çine ÜYS 1.Faz_Öğütme1 | = | GB1 |
| | | | | | | | + | A3.B3 |
| | | | | | | | Next page: | 16.b |
| | | | | | | | Previous page: | 14 |

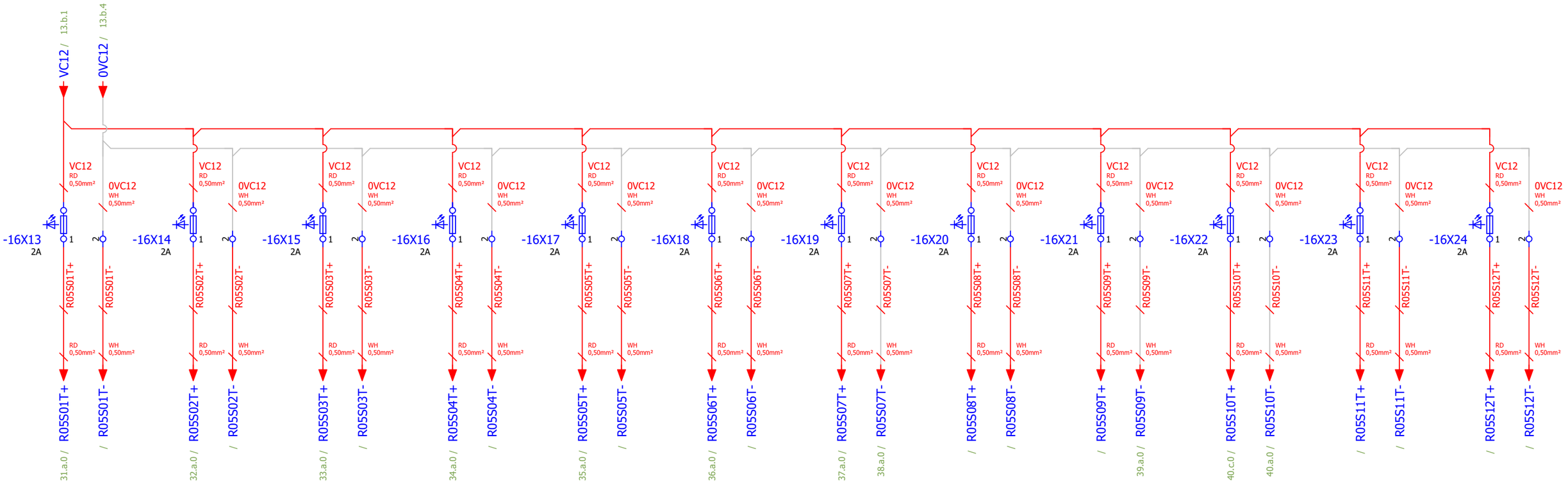




| Çizen (Drawing) | Kontrol (Control) | | Kontrol (Control) | | Sayfa açıklaması (Page description) | Proje adı (Project name) | | |
|---|---|---|---|---|---|---|---|---|
| Necip SERT<br>Proje Tasarım | Elc. / Eln. Eng. Mehmet CAN<br>EMO Number : 34502 | ARKPAN "imagineering solutions" | Proje Sorumlusu<br>Cansu Ece YILDIRIM | Honeywell | RACK - 05 24VDC Terminal Besleme Dağıtım | ESAN Çine ÜYS 1.Faz_Öğütme1 | = | GB1 |
| | | | | | | | + | A3.B3 |
| | | | | | | | Next page: | 17.a |
| | | | | | | | Previous page: | 16.a |

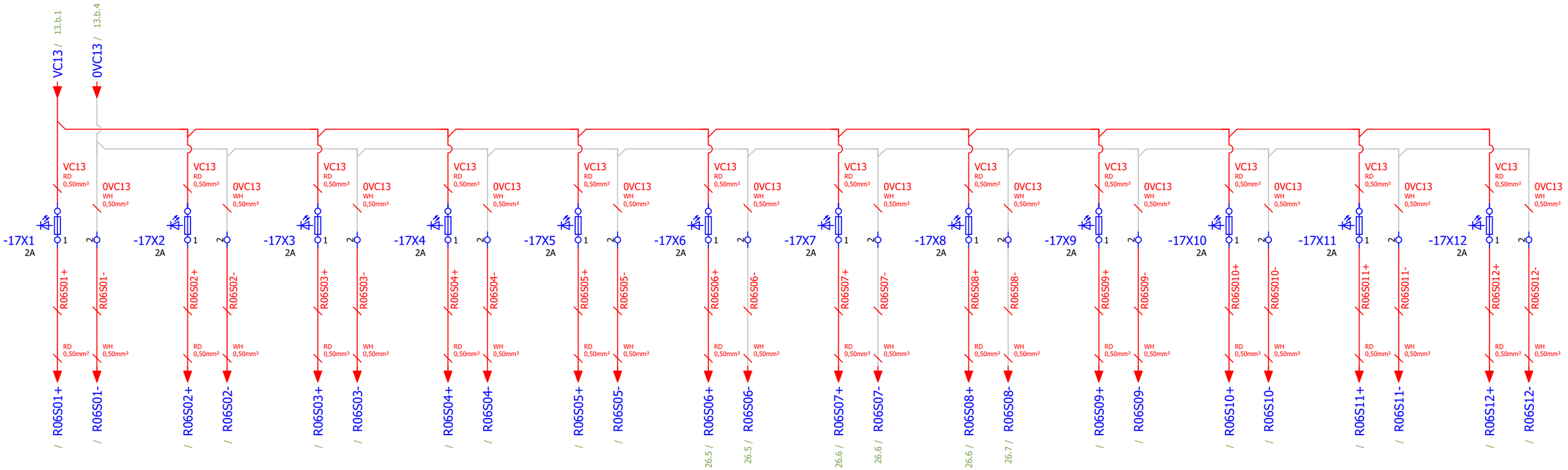


16.b

Page: 17.a

| Çizen (Drawing) | Kontrol (Control) | | Kontrol (Control) | | Sayfa açıklaması (Page description) | Proje adı (Project name) | | |
|---|---|---|---|---|---|---|---|---|
| Necip SERT<br>Proje Tasarım | Elc. / Eln. Eng. Mehmet CAN<br>EMO Number : 34502 | ARKPAN "imagineering solutions" | Proje Sorumlusu<br>Cansu Ece YILDIRIM | Honeywell | RACK - 06 24VDC Modül Besleme Dağıtım | ESAN Çine ÜYS 1.Faz_Öğütme1 | = | GB1 |
| | | | | | | | + | A3.B3 |
| | | | | | | | Next page: | 17.b |
| | | | | | | | Previous page: | 16.b |

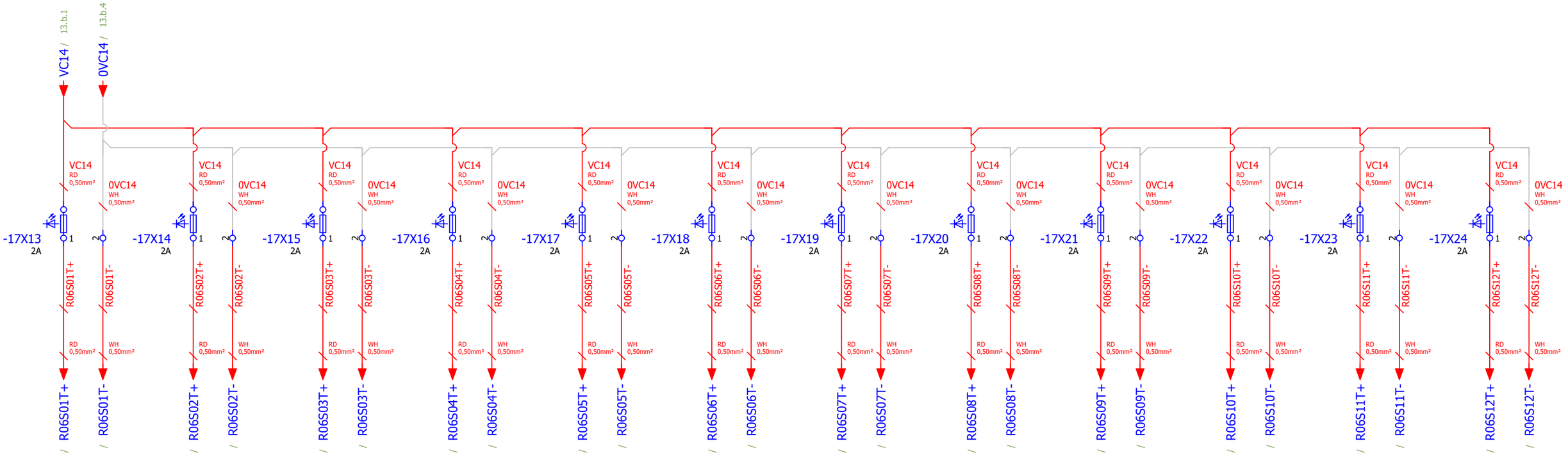




| Çizen (Drawing) | Kontrol (Control) | | Kontrol (Control) | | Sayfa açıklaması (Page description) | Proje adı (Project name) | | |
|---|---|---|---|---|---|---|---|---|
| Necip SERT<br>Proje Tasarım | Elc. / Eln. Eng. Mehmet CAN<br>EMO Number : 34502 | ARKPAN "imagineering solutions" | Proje Sorumlusu<br>Cansu Ece YILDIRIM | Honeywell | RACK - 06 24VDC Terminal Besleme Dağıtım | ESAN Çine ÜYS 1.Faz_Öğütme1 | = | GB1 |
| | | | | | | | + | A3.B3 |
| | | | | | | | Next page: | 25 |
| | | | | | | | Previous page: | 17.a |

| -R05S0_1 | -R05S0_2 | -R05S01 | -R05S02 | -R05S03 | -R05S04 | -R05S05 | -R05S06 | -R05S07 | -R05S08 | -R05S09 | -R05S10 | -R05S11 | -R05S12 |
|---|---|---|---|---|---|---|---|---|---|---|---|---|---|
| 900P24-0101 | 900SP1-0200 | / 31.a.1<br>&EFA1/ 11.3<br>900G32-0101 | / 32.a.1<br>&EFA1/ 12.3<br>900G32-0101 | / 33.a.1<br>&EFA1/ 13.3<br>900G32-0101 | / 34.a.1<br>&EFA1/ 14.3<br>900G32-0101 | / 35.a.1<br>&EFA1/ 15.3<br>900G32-0101 | / 36.a.1<br>&EFA1/ 16.3<br>900G32-0101 | / 37.a.1<br>&EFA1/ 17.3<br>900G32-0101 | &EFA1/ 18.3<br>900G32-0101 | / 39.a.1<br>&EFA1/ 19.3<br>900H32-0102 | / 40.a.1<br>&EFA1/ 20.3<br>900H32-0102 | &EFA1/ 21.3 | &EFA1/ 22.3 |
| Honeywell | Honeywell | Honeywell | Honeywell | Honeywell | Honeywell | Honeywell | Honeywell | Honeywell | Honeywell | Honeywell | Honeywell | Honeywell | Honeywell |
| POWER SUPPLY UNIT | EPM | R05S01<br>Dijital Input, 24VDC (32 Channel)<br>2 Wire | R05S02<br>Dijital Input, 24VDC (32 Channel)<br>2 Wire | R05S03<br>Dijital Input, 24VDC (32 Channel)<br>2 Wire | R05S04<br>Dijital Input, 24VDC (32 Channel)<br>2 Wire | R05S05<br>Dijital Input, 24VDC (32 Channel)<br>2 Wire | R05S06<br>Dijital Input, 24VDC (32 Channel)<br>2 Wire | R05S01<br>Dijital Input, 24VDC (32 Channel)<br>2 Wire | R05S08<br>Dijital Input, 24VDC (32 Channel)<br>3 Wire | R05S09<br>Dijital Output, 24VDC (32 Channel)<br>DRY Contact | R05S10<br>Dijital Output, 24VDC (32 Channel)<br>LİVE Contact | YEDEK | YEDEK |
| | 2<br>1 | | | | | | | | | | | | |
| R05-PSU-1 | EPM | | | | | | | | | | | | |

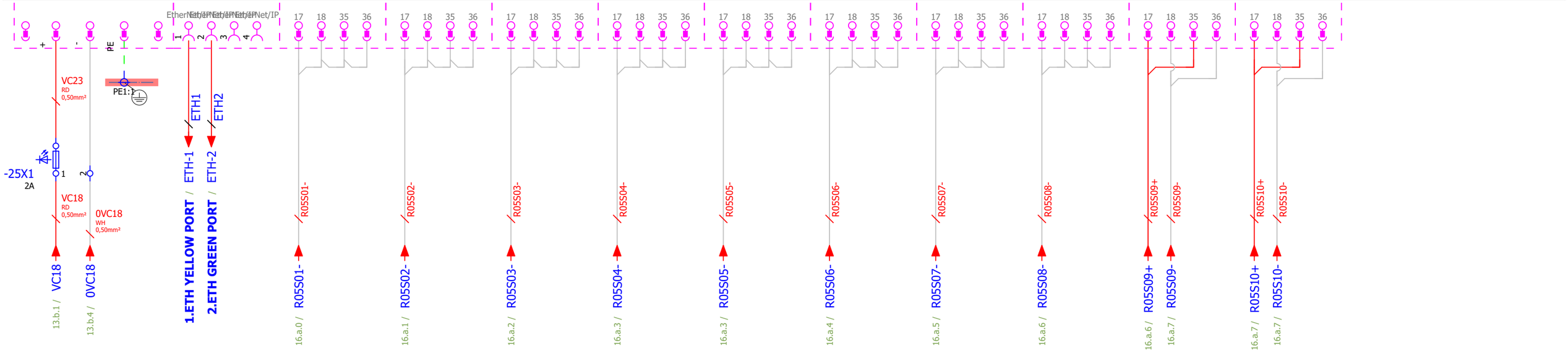




| Çizen (Drawing) | Kontrol (Control) | | Kontrol (Control) | | Sayfa açıklaması (Page description) | Proje adı (Project name) | | |
|---|---|---|---|---|---|---|---|---|
| Necip SERT<br>Proje Tasarım | Elc. / Eln. Eng. Mehmet CAN<br>EMO Number : 34502 | ARKPAN "imagineering solutions" | Proje Sorumlusu<br>Cansu Ece YILDIRIM | Honeywell | RACK - 05 24VDC Modül Besleme | ESAN Çine ÜYS 1.Faz_Öğütme1 | = | GB1 |
| | | | | | | | + | A3.B3 |
| | | | | | | | Next page: | 26 |
| | | | | | | | Previous page: | 17.b |

| -R06S0_1 | -R06S0_2 | -R06S01 | -R06S02 | -R06S03 | -R06S04 | -R06S05 | -R06S06 | -R06S07 | -R06S08 | -R06S09 | -R06S10 | -R06S11 | -R06S12 |
|---|---|---|---|---|---|---|---|---|---|---|---|---|---|
| 900P24-0101 | 900SP1-0200 | / 51.a.1<br>&EFA1/ 31.3<br>900A16-0103 | / 52.a.1<br>&EFA1/ 32.3<br>900A01-0202 | / 53.a.1<br>&EFA1/ 33.3<br>900A01-0202 | / 54.a.1<br>&EFA1/ 34.3<br>900A01-0202 | / 55.1<br>&EFA1/ 35.3<br>900B08-0202 | / 56.1<br>&EFA1/ 36.3<br>900B08-0202 | / 57.1<br>&EFA1/ 37.3<br>900B08-0202 | / 58.1<br>&EFA1/ 38.3 | &EFA1/ 39.3 | &EFA1/ 40.3 | &EFA1/ 41.3 | &EFA1/ 42.3 |
| Honeywell | Honeywell | Honeywell | Honeywell | Honeywell | Honeywell | Honeywell | Honeywell | Honeywell | Honeywell | Honeywell | Honeywell | Honeywell | Honeywell |
| POWER SUPPLY UNIT | EPM | R06S01<br>Analog Input, 24VDC (16 Channel)<br>HI LEVEL | R06S02<br>Analog Input, 24VDC (16 Channel)<br>HI LEVEL | R06S03<br>Analog Input, 24VDC (8 Channel)<br>RTD | R06S04<br>Analog Input, 24VDC (8 Channel)<br>RTD | R06S05<br>Analog Output, 24VDC (8 Channel)<br>4-20mA | R06S06<br>Analog Output, 24VDC (8 Channel)<br>4-20mA | R06S07<br>Analog Output, 24VDC (8 Channel)<br>4-20mA | R06S08<br>Analog Output, 24VDC (8 Channel)<br>4-20mA | YEDEK | YEDEK | YEDEK | YEDEK |
| R06-PSU-2 | 2<br>1<br>EPM | | | | | | | | | | | | |

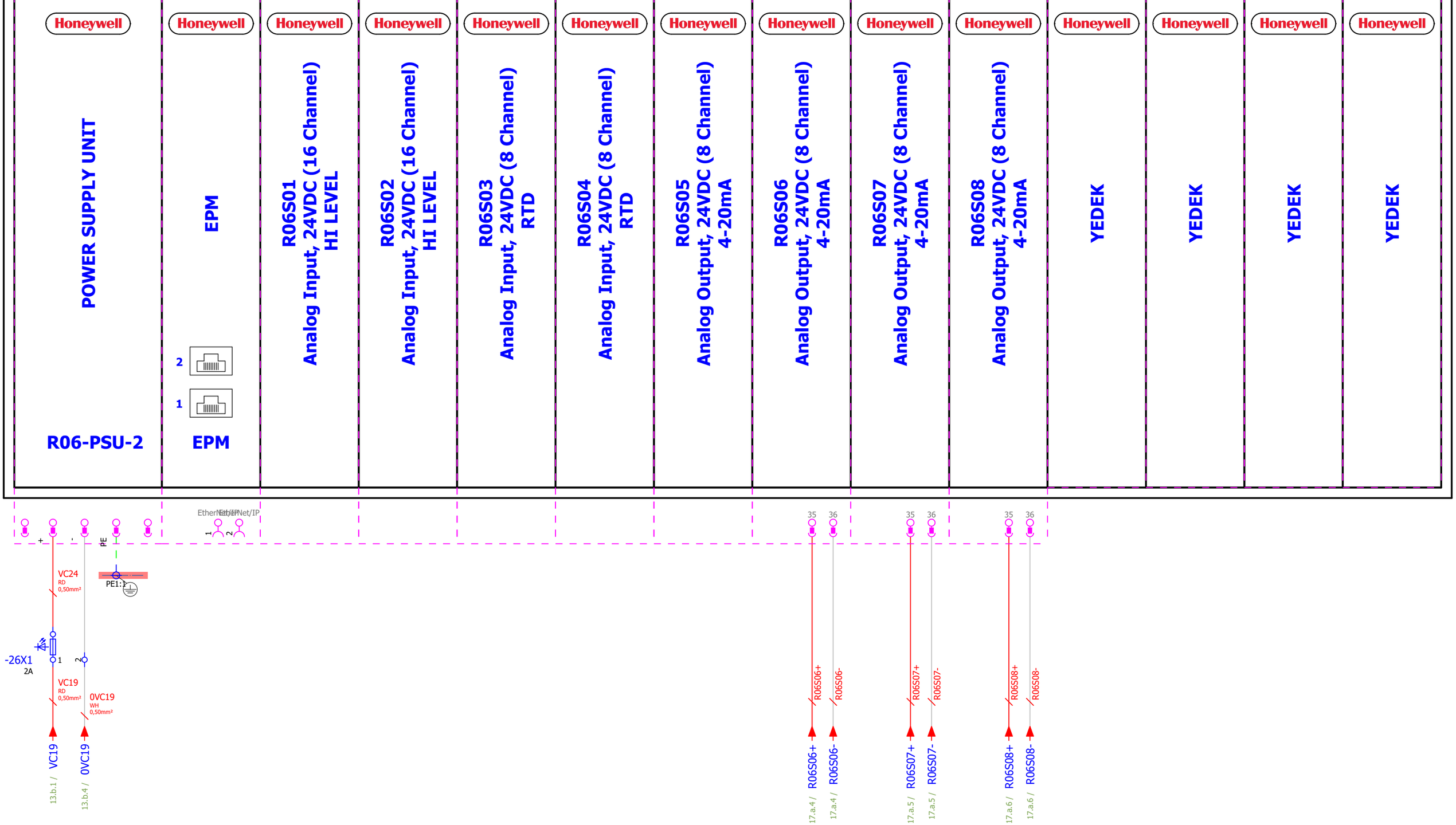




| Çizen (Drawing) | Kontrol (Control) | | Kontrol (Control) | | Sayfa açıklaması (Page description) | Proje adı (Project name) | | |
|---|---|---|---|---|---|---|---|---|
| Necip SERT<br>Proje Tasarım | Elc. / Eln. Eng. Mehmet CAN<br>EMO Number : 34502 | ARKPAN "imagineering solutions" | Proje Sorumlusu<br>Cansu Ece YILDIRIM | Honeywell | RACK - 06 24VDC Modül Besleme | ESAN Çine ÜYS 1.Faz_Öğütme1 | = | GB1 |
| | | | | | | | + | A3.B3 |
| | | | | | | | Next page: | 31.a |
| | | | | | | | Previous page: | 25 |

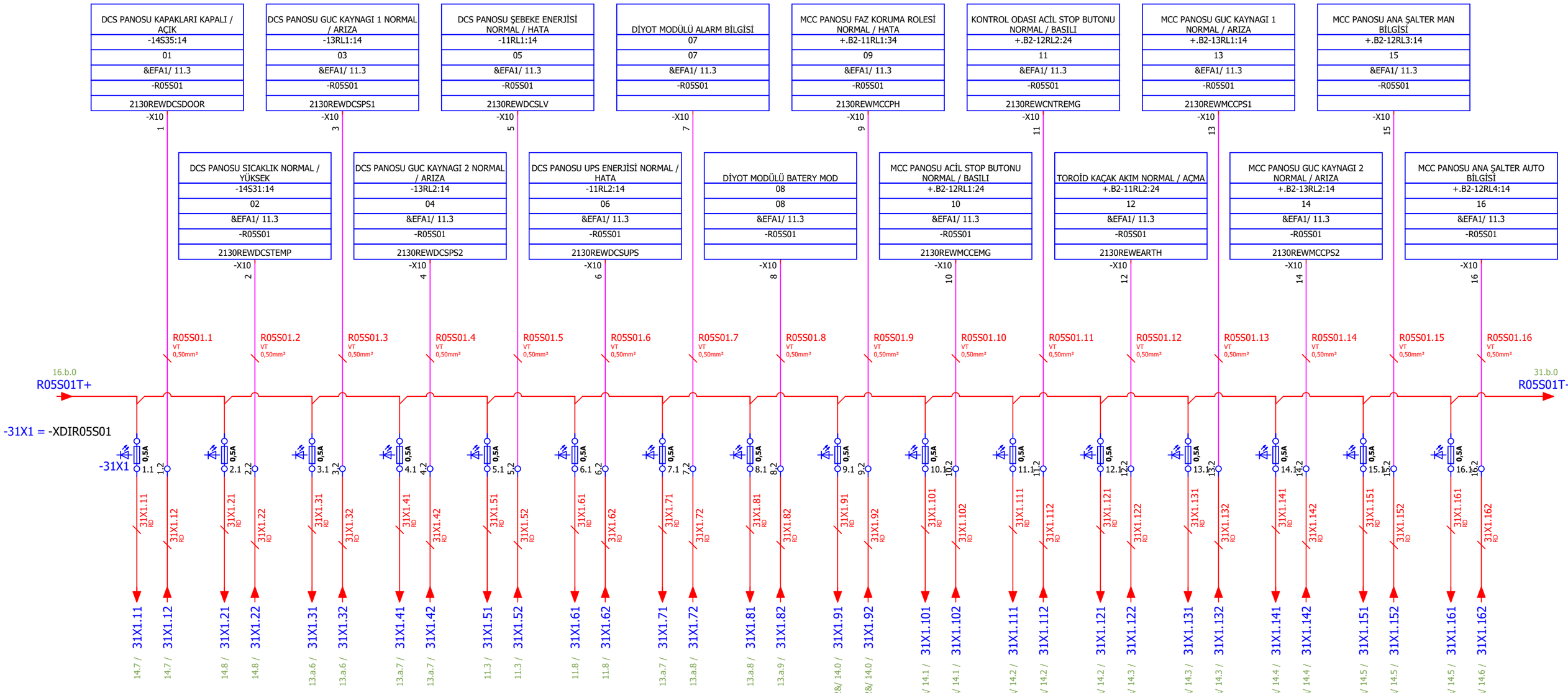




| Çizen (Drawing) | Kontrol (Control) | | Kontrol (Control) | | Sayfa açıklaması (Page description) | Proje adı (Project name) | | |
|---|---|---|---|---|---|---|---|---|
| Necip SERT<br>Proje Tasarım | Elc. / Eln. Eng. Mehmet CAN<br>EMO Number : 34502 | ARKPAN "imagineering solutions" | Proje Sorumlusu<br>Cansu Ece YILDIRIM | Honeywell | RACK - 5 SLOT - 1 Digital Input (32 Channel ) (1-16)<br>2 WIRE | ESAN Çine ÜYS 1.Faz_Öğütme1 | = | GB1 |
| | | | | | | | + | A3.B3 |
| | | | | | | | Next page: | 31.b |
| | | | | | | | Previous page: | 26 |

| 0 | 1 | 2 | 3 | 4 | 5 | 6 | 7 | 8 | 9 |
|---|---|---|---|---|---|---|---|---|---|

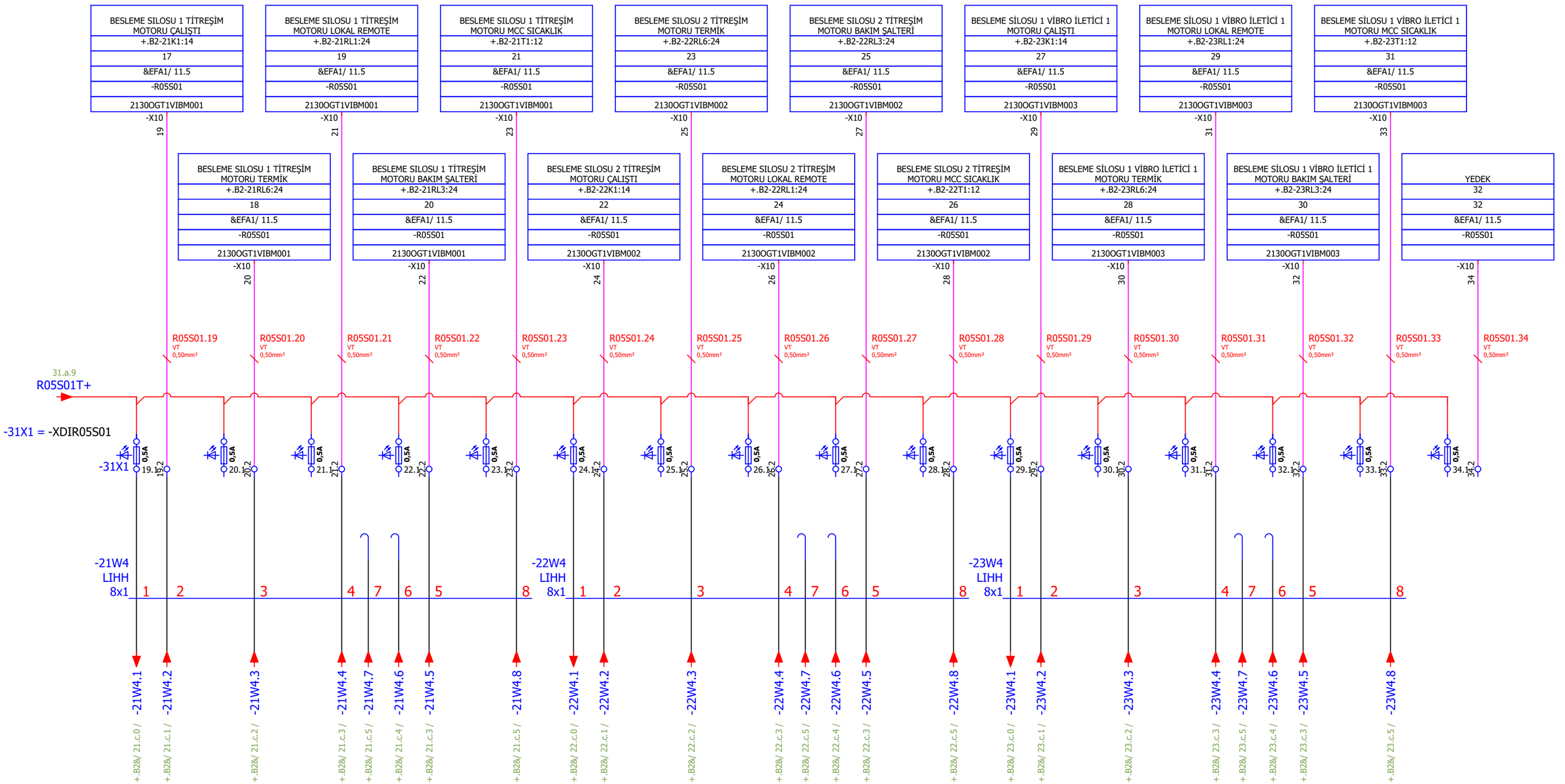




| Çizen (Drawing) | Kontrol (Control) | | Kontrol (Control) | | Sayfa açıklaması (Page description) | Proje adı (Project name) | | |
|---|---|---|---|---|---|---|---|---|
| Necip SERT<br>Proje Tasarım | Elc. / Eln. Eng. Mehmet CAN<br>EMO Number : 34502 | ARKPAN "imagineering solutions" | Proje Sorumlusu<br>Cansu Ece YILDIRIM | Honeywell | RACK - 5 SLOT - 1 Digital Input (32 Channel ) (17-32) 2 WIRE | ESAN Çine ÜYS 1.Faz_Öğütme1 | = | GB1 |
| | | | | | | | + | A3.B3 |
| | | | | | | | Next page: | 32.a |
| | | | | | | | Previous page: | 31.a |

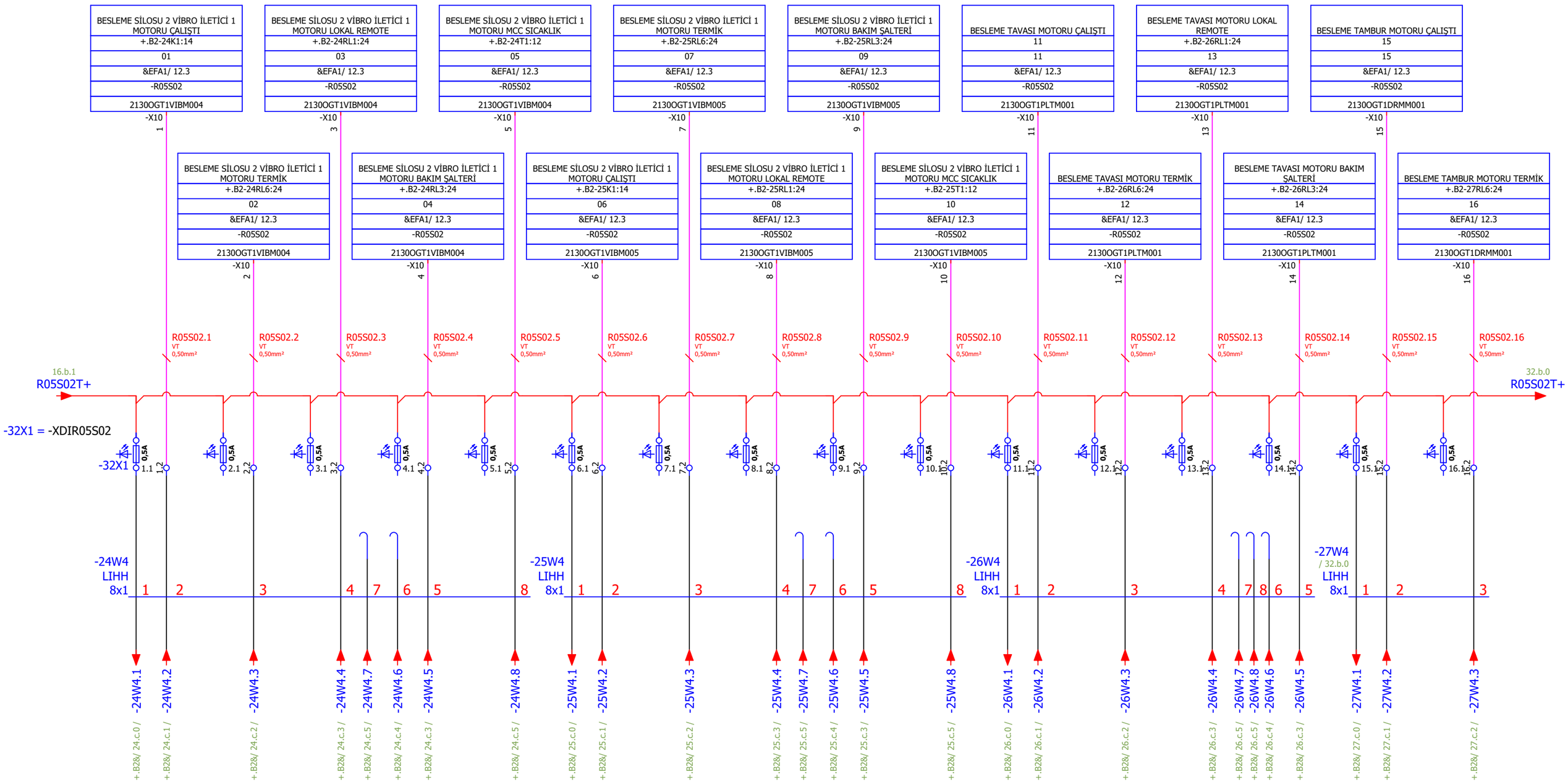




| Çizen (Drawing) | Kontrol (Control) | | Kontrol (Control) | | Sayfa açıklaması (Page description) | Proje adı (Project name) | | |
|---|---|---|---|---|---|---|---|---|
| Necip SERT<br>Proje Tasarım | Elc. / Eln. Eng. Mehmet CAN<br>EMO Number : 34502 | ARKPAN "imagineering solutions" | Proje Sorumlusu<br>Cansu Ece YILDIRIM | Honeywell | RACK - 5 SLOT - 2 Digital Input (32 Channel ) (1-16)<br>2 WIRE | ESAN Çine ÜYS 1.Faz_Öğütme1 | = | GB1 |
| | | | | | | | + | A3.B3 |
| | | | | | | | Next page: | 32.b |
| | | | | | | | Previous page: | 31.b |

| 0 | 1 | 2 | 3 | 4 | 5 | 6 | 7 | 8 | 9 |
|---|---|---|---|---|---|---|---|---|---|

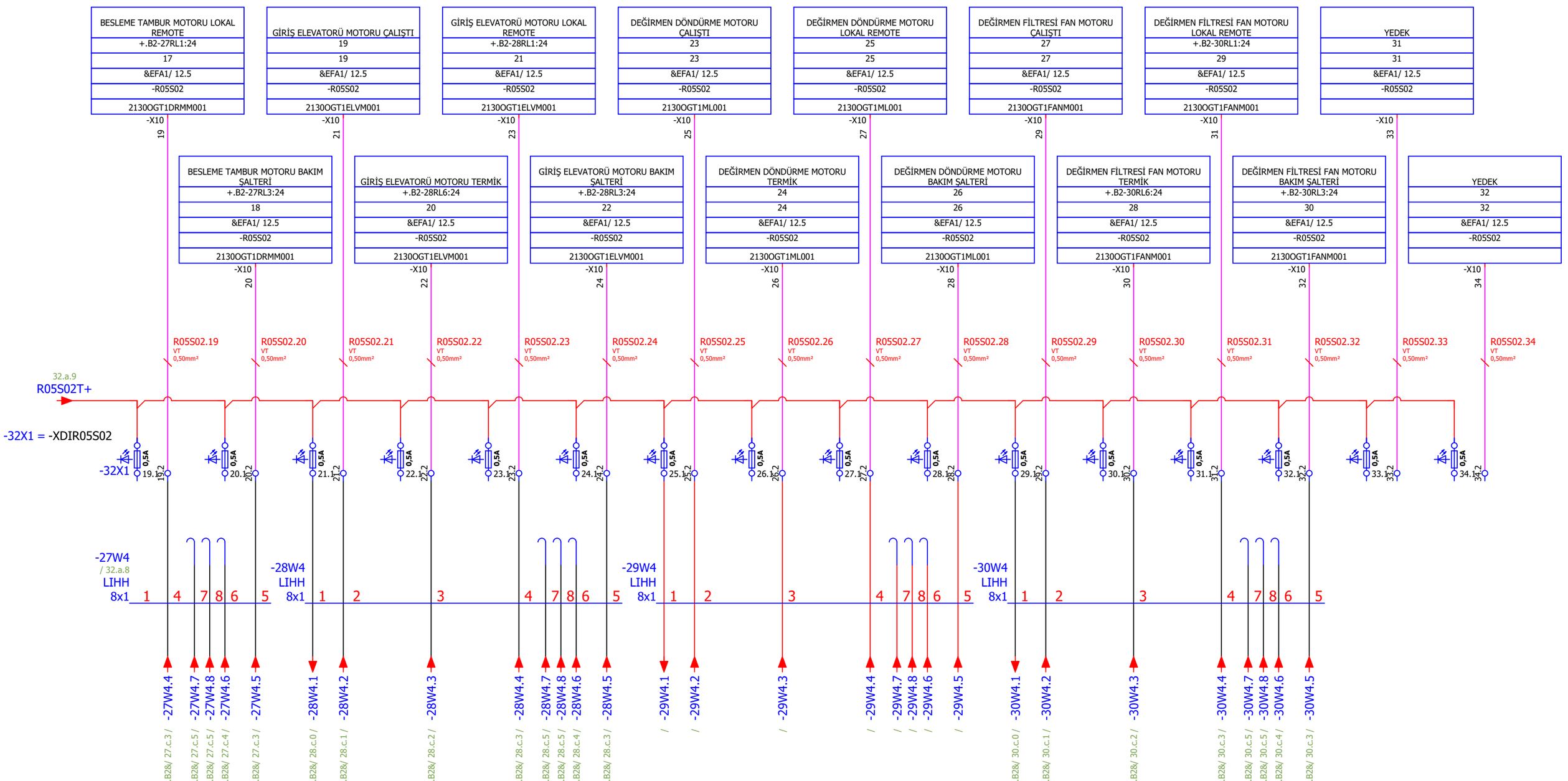


32.a

Page: 32.b

| Çizen (Drawing) | Kontrol (Control) | | Kontrol (Control) | | Sayfa açıklaması (Page description) | Proje adı (Project name) | | |
|---|---|---|---|---|---|---|---|---|
| Necip SERT<br>Proje Tasarım | Elc. / Eln. Eng. Mehmet CAN<br>EMO Number : 34502 | ARKPAN "imagineering solutions" | Proje Sorumlusu<br>Cansu Ece YILDIRIM | Honeywell | RACK - 5 SLOT - 2 Digital Input (32 Channel ) (17-32) 2 WIRE | ESAN Çine ÜYS 1.Faz_Öğütme1 | = | GB1 |
| | | | | | | | + | A3.B3 |
| | | | | | | | Next page: | 33.a |
| | | | | | | | Previous page: | 32.a |

| DEĞİRMEN FİLTRESİ ÇIKIŞ ROTARY VALF MOTORU ÇALIŞTI | DEĞİRMEN FİLTRESİ ÇIKIŞ ROTARY VALF MOTORU LOKAL REMOTE | DEĞİRMEN FİLTRESİ ÇIKIŞ HELEZONU MOTORU ÇALIŞTI | DEĞİRMEN FİLTRESİ ÇIKIŞ HELEZONU MOTORU LOKAL REMOTE | DEĞİRMEN GERİ DÖNÜŞ VALFİ MOTORU ÇALIŞTI | DEĞİRMEN GERİ DÖNÜŞ VALFİ MOTORU LOKAL REMOTE | DEĞİRMEN ÇIKIŞ HELEZON MOTORU ÇALIŞTI | DEĞİRMEN ÇIKIŞ HELEZON MOTORU LOKAL REMOTE |
|---|---|---|---|---|---|---|---|
| 01 | +.B2-31RL1:24 | 05 | +.B2-32RL1:24 | 09 | +.B2-33RL1:24 | 13 | +.B2-34RL1:24 |
| 01 | 03 | 05 | 07 | 09 | 11 | 13 | 15 |
| &EFA1/ 13.3 | &EFA1/ 13.3 | &EFA1/ 13.3 | &EFA1/ 13.3 | &EFA1/ 13.3 | &EFA1/ 13.3 | &EFA1/ 13.3 | &EFA1/ 13.3 |
| -R05S03 | -R05S03 | -R05S03 | -R05S03 | -R05S03 | -R05S03 | -R05S03 | -R05S03 |
| 2130OGT1VLVM001 | 2130OGT1VLVM001 | 2130OGT1SCFM001 | 2130OGT1SCFM001 | 2130OGT1VLVM002 | 2130OGT1VLVM002 | 2130OGT1SCFM002 | 2130OGT1SCFM002 |
| -X10 1 | -X10 3 | -X10 5 | -X10 7 | -X10 9 | -X10 11 | -X10 13 | -X10 15 |

| DEĞİRMEN FİLTRESİ ÇIKIŞ ROTARY VALF MOTORU TERMİK | DEĞİRMEN FİLTRESİ ÇIKIŞ ROTARY VALF MOTORU BAKIM ŞALTERİ | DEĞİRMEN FİLTRESİ ÇIKIŞ HELEZONU MOTORU TERMİK | DEĞİRMEN FİLTRESİ ÇIKIŞ HELEZONU MOTORU BAKIM ŞALTERİ | DEĞİRMEN GERİ DÖNÜŞ VALFİ MOTORU TERMİK | DEĞİRMEN GERİ DÖNÜŞ VALFİ MOTORU BAKIM ŞALTERİ | DEĞİRMEN ÇIKIŞ HELEZON MOTORU TERMİK | DEĞİRMEN ÇIKIŞ HELEZON MOTORU BAKIM ŞALTERİ |
|---|---|---|---|---|---|---|---|
| +.B2-31RL6:24 | +.B2-31RL3:24 | +.B2-32RL6:24 | +.B2-32RL3:24 | +.B2-33RL6:24 | +.B2-33RL3:24 | +.B2-34RL6:24 | +.B2-34RL3:24 |
| 02 | 04 | 06 | 08 | 10 | 12 | 14 | 16 |
| &EFA1/ 13.3 | &EFA1/ 13.3 | &EFA1/ 13.3 | &EFA1/ 13.3 | &EFA1/ 13.3 | &EFA1/ 13.3 | &EFA1/ 13.3 | &EFA1/ 13.3 |
| -R05S03 | -R05S03 | -R05S03 | -R05S03 | -R05S03 | -R05S03 | -R05S03 | -R05S03 |
| 2130OGT1VLVM001 | 2130OGT1VLVM001 | 2130OGT1SCFM001 | 2130OGT1SCFM001 | 2130OGT1VLVM002 | 2130OGT1VLVM002 | 2130OGT1SCFM002 | 2130OGT1SCFM002 |
| -X10 2 | -X10 4 | -X10 6 | -X10 8 | -X10 10 | -X10 12 | -X10 14 | -X10 16 |

R05S03.1 VT 0,50mm² … R05S03.16 VT 0,50mm²

16.b.2 R05S03T+ → 33.b.0 R05S03T+

-33X1 = -XDIR05S03

-33X1 0,5A 1.1 1.2 … 16.1 16.2

-31W4 LIHH 8x1 1 2 3 4 7 8 6 5 → -31W4.1 … -31W4.5 (+.B2&/ 31.c0 / … +.B2&/ 31.c3 /)

-32W4 LIHH 8x1 1 2 3 4 7 8 6 5 → -32W4.1 … -32W4.5 (+.B2&/ 32.c0 / … +.B2&/ 32.c3 /)

-33W4 LIHH 8x1 1 2 3 4 7 8 6 5 → -33W4.1 … -33W4.5 (+.B2&/ 33.c0 / … +.B2&/ 33.c3 /)

-34W4 LIHH 8x1 1 2 3 4 7 8 6 5 → -34W4.1 … -34W4.5 (+.B2&/ 34.c0 / … +.B2&/ 34.c3 /)



| Çizen (Drawing) | Kontrol (Control) | Kontrol (Control) | Sayfa açıklaması (Page description) | Proje adı (Project name) | | |
|---|---|---|---|---|---|---|
| Necip SERT<br>Proje Tasarım | Elc. / Eln. Eng. Mehmet CAN<br>EMO Number : 34502 | Proje Sorumlusu<br>Cansu Ece YILDIRIM | RACK - 5 SLOT - 3 Digital Input (32 Channel ) (1-16)<br>2 WIRE | ESAN Çine ÜYS 1.Faz_Öğütme1 | = | GB1 |
| | | | | | + | A3.B3 |
| | | | | | Next page: | 33.b |
| | | | | | Previous page: | 32.b |

| | | |

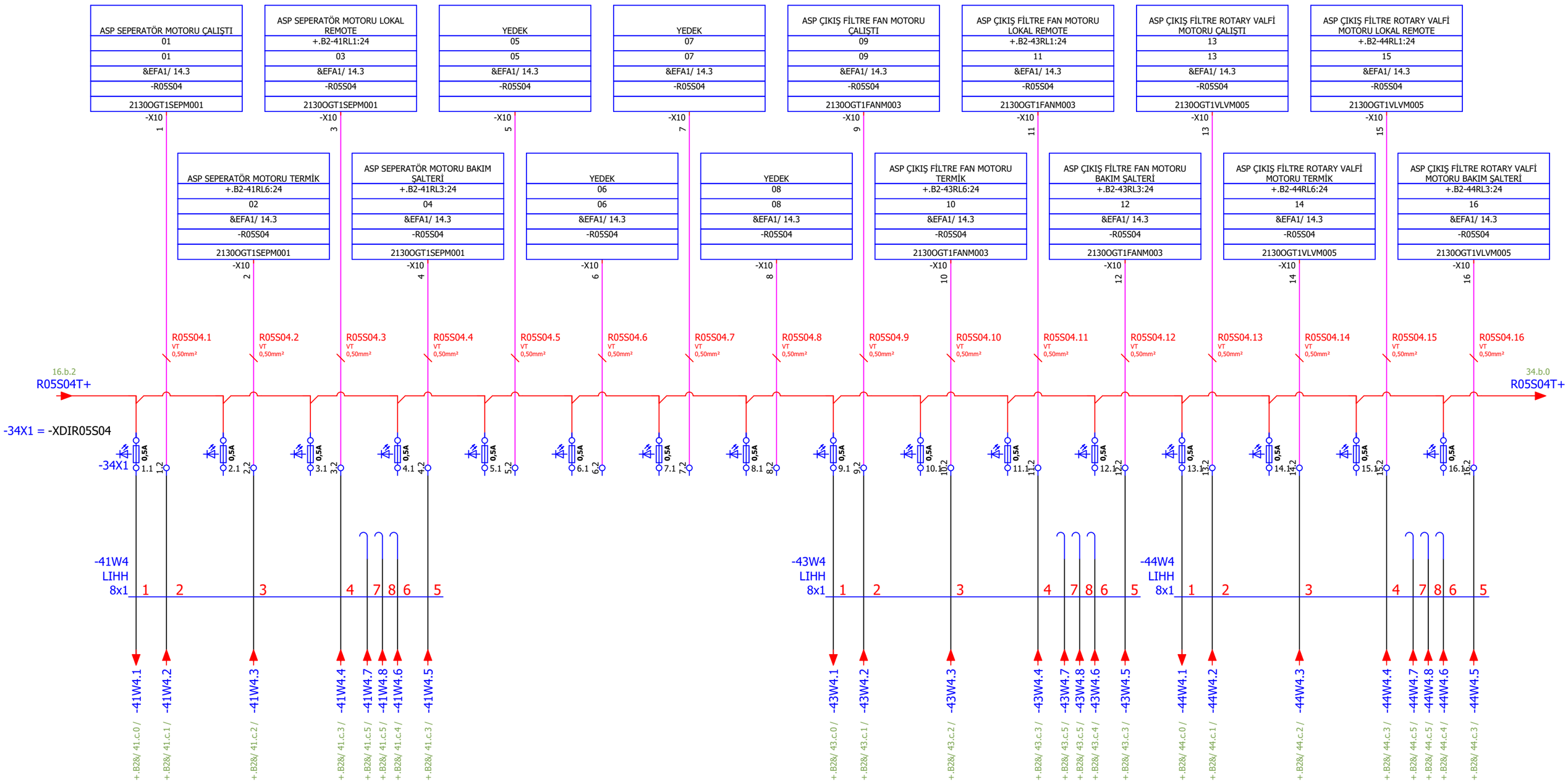




| Çizen (Drawing) | Kontrol (Control) | | Kontrol (Control) | | Sayfa açıklaması (Page description) | Proje adı (Project name) | | |
|---|---|---|---|---|---|---|---|---|
| Necip SERT<br>Proje Tasarım | Elc. / Eln. Eng. Mehmet CAN<br>EMO Number : 34502 | ARKPAN "imagineering solutions" | Proje Sorumlusu<br>Cansu Ece YILDIRIM | Honeywell | RACK - 5 SLOT - 4 Digital Input (32 Channel ) (1-16)<br>2 WIRE | ESAN Çine ÜYS 1.Faz_Öğütme1 | = | GB1 |
| | | | | | | | + | A3.B3 |
| | | | | | | | Next page: | 34.b |
| | | | | | | | Previous page: | 33.b |

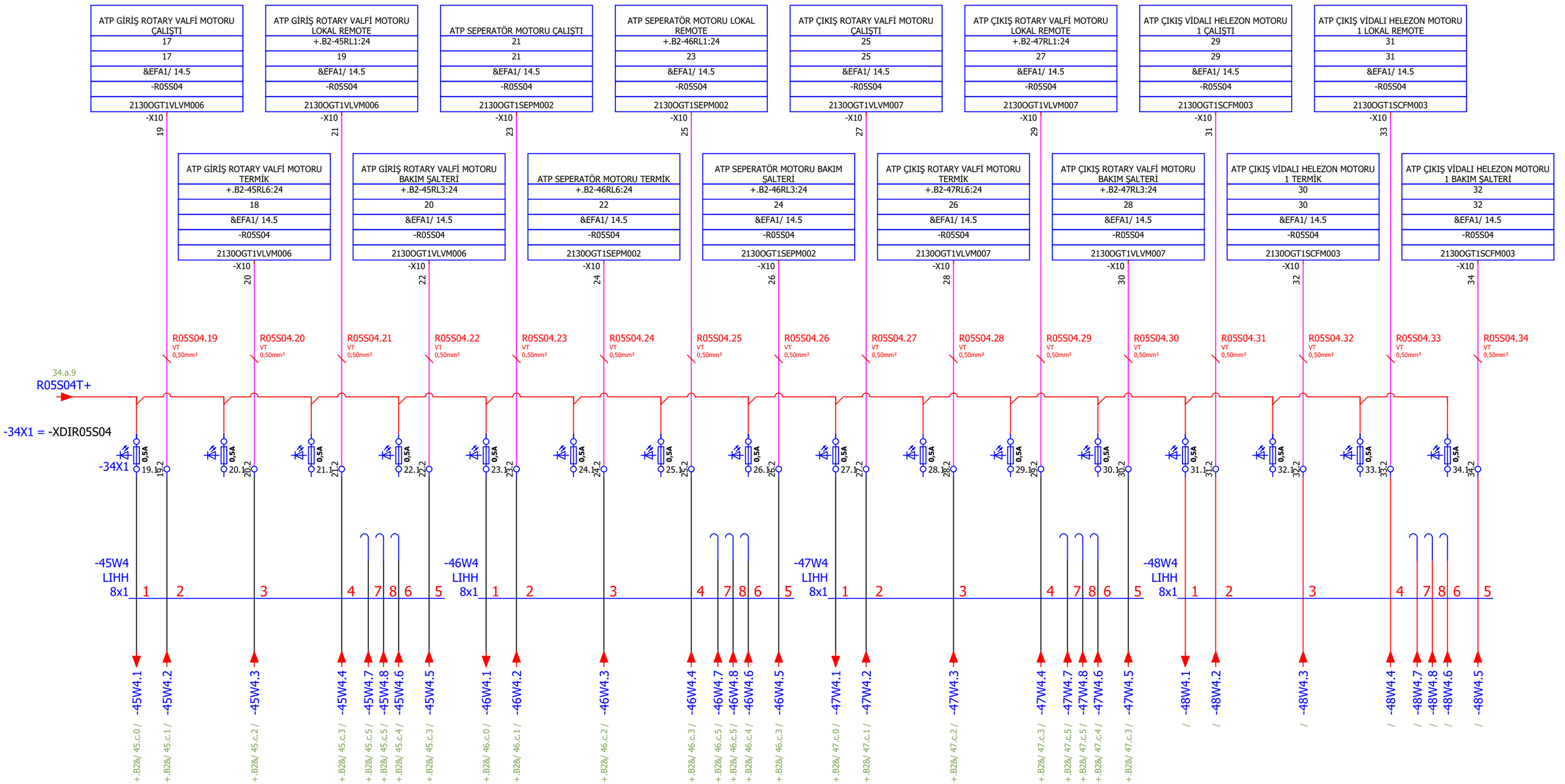




| Çizen (Drawing) | Kontrol (Control) | | Kontrol (Control) | | Sayfa açıklaması (Page description) | Proje adı (Project name) | | |
|---|---|---|---|---|---|---|---|---|
| Necip SERT<br>Proje Tasarım | Elc. / Eln. Eng. Mehmet CAN<br>EMO Number : 34502 | ARKPAN "imagineering solutions" | Proje Sorumlusu<br>Cansu Ece YILDIRIM | Honeywell | RACK - 5 SLOT - 4 Digital Input (32 Channel ) (17-32) 2 WIRE | ESAN Çine ÜYS 1.Faz_Öğütme1 | = | GB1 |
| | | | | | | | + | A3.B3 |
| | | | | | | | Next page: | 35.a |
| | | | | | | | Previous page: | 34.a |

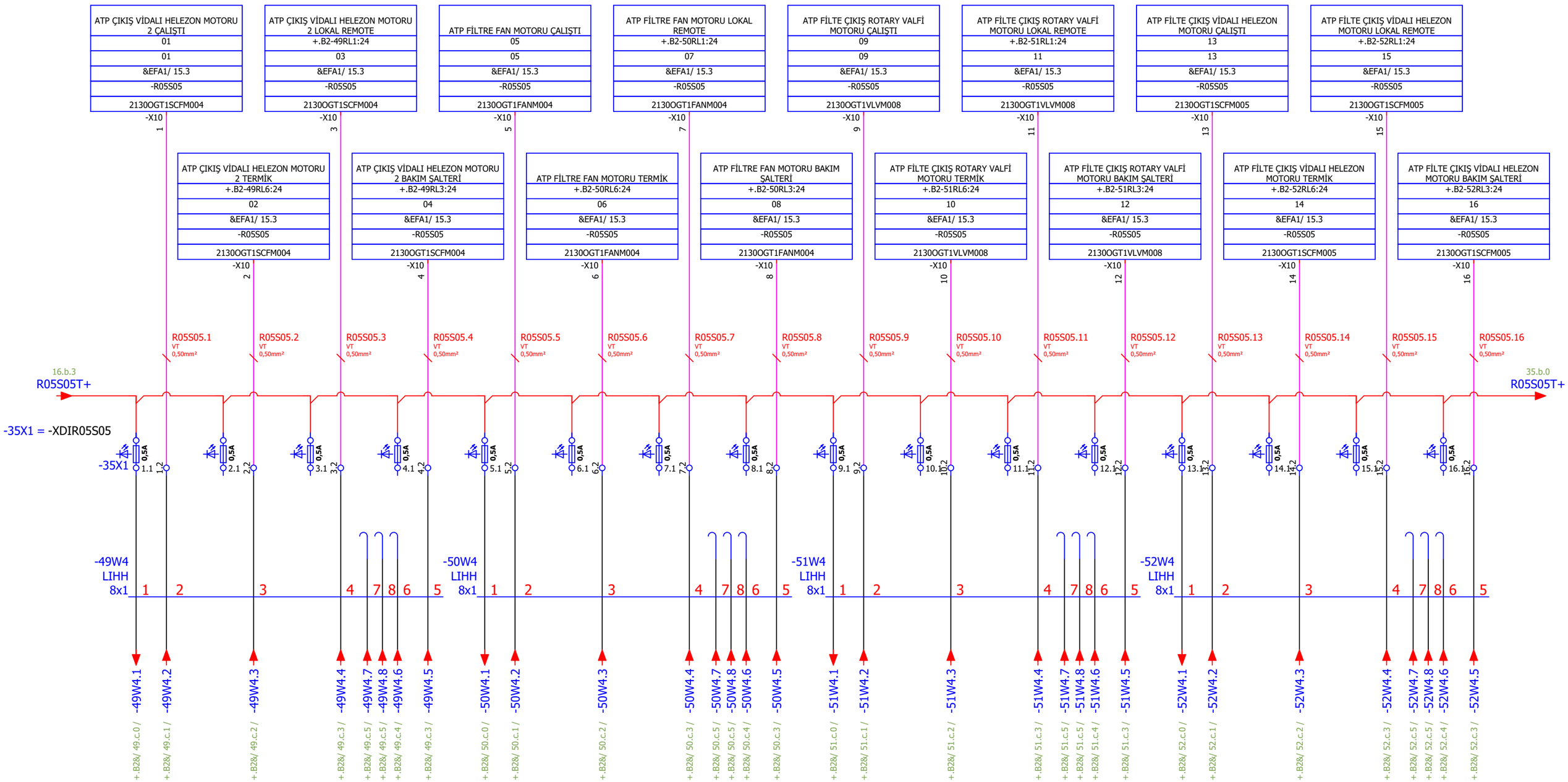




| Çizen (Drawing) | Kontrol (Control) | | Kontrol (Control) | | Sayfa açıklaması (Page description) | Proje adı (Project name) | | |
|---|---|---|---|---|---|---|---|---|
| Necip SERT<br>Proje Tasarım | Elc. / Eln. Eng. Mehmet CAN<br>EMO Number : 34502 | ARKPAN "imagineering solutions" | Proje Sorumlusu<br>Cansu Ece YILDIRIM | Honeywell | RACK - 5 SLOT - 5 Digital Input (32 Channel ) (1-16)<br>2 WIRE | ESAN Çine ÜYS 1.Faz_Öğütme1 | =<br>+<br>Next page:<br>Previous page: | GB1<br>A3.B3<br>35.b<br>34.b |

| 0 | 1 | 2 | 3 | 4 | 5 | 6 | 7 | 8 | 9 |
|---|---|---|---|---|---|---|---|---|---|

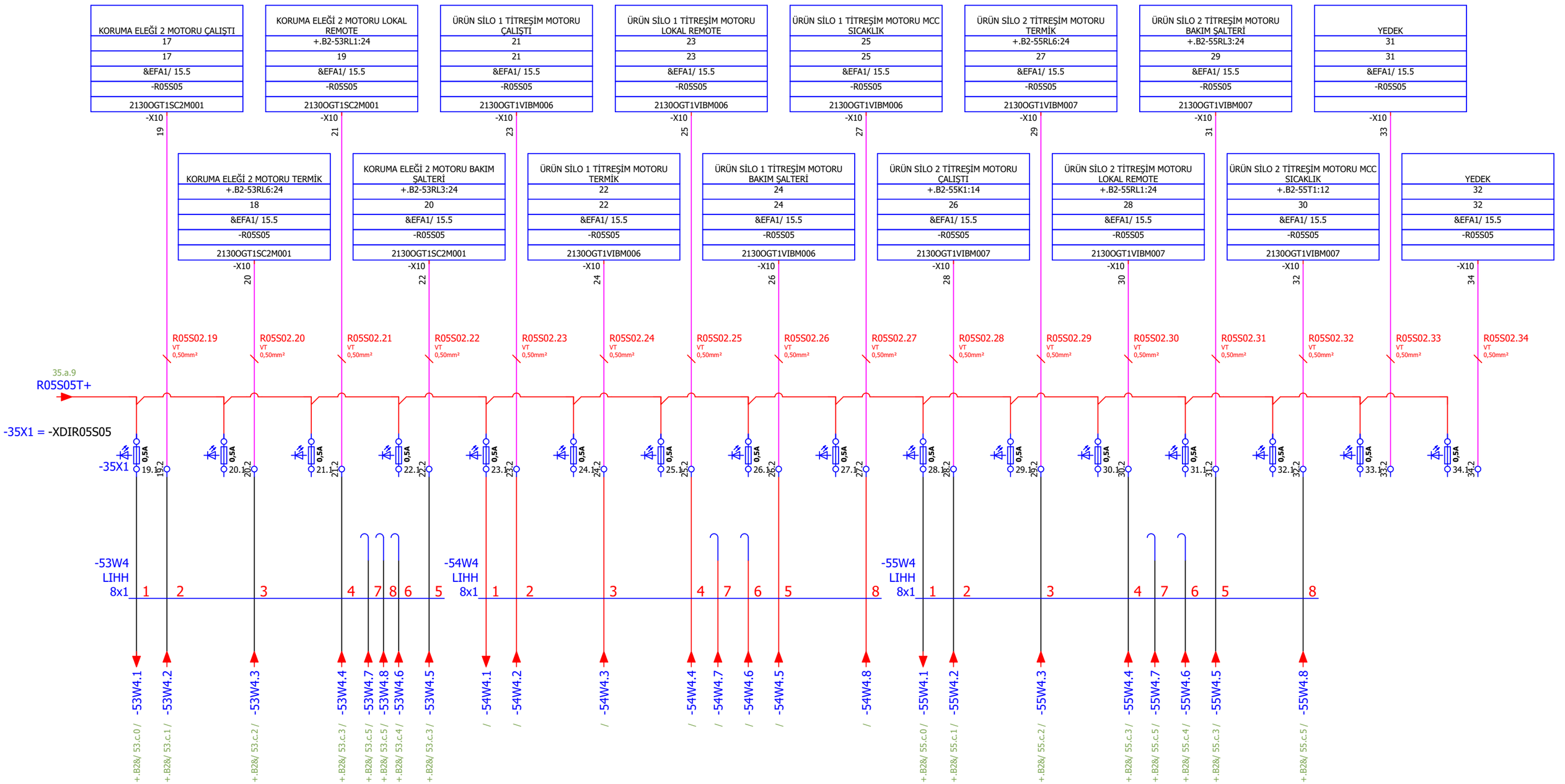




| Çizen (Drawing) | Kontrol (Control) | | Kontrol (Control) | | Sayfa açıklaması (Page description) | Proje adı (Project name) | | |
|---|---|---|---|---|---|---|---|---|
| Necip SERT<br>Proje Tasarım | Elc. / Eln. Eng. Mehmet CAN<br>EMO Number : 34502 | ARKPAN "imagineering solutions" | Proje Sorumlusu<br>Cansu Ece YILDIRIM | Honeywell | RACK - 5 SLOT - 5 Digital Input (32 Channel ) (17-32) 2 WIRE | ESAN Çine ÜYS 1.Faz_Öğütme1 | = | GB1 |
| | | | | | | | + | A3.B3 |
| | | | | | | | Next page: | 36.a |
| | | | | | | | Previous page: | 35.a |

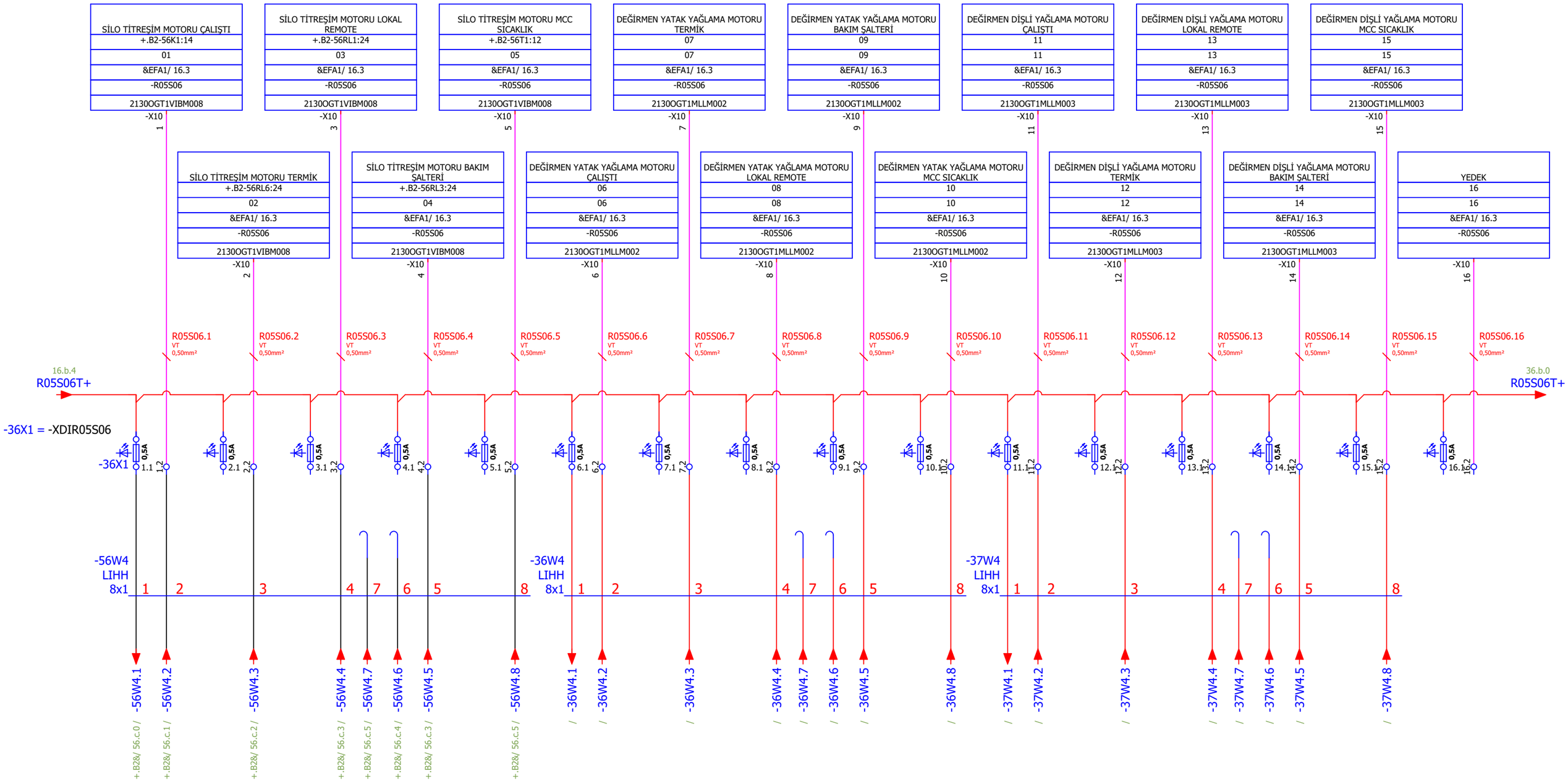


35.b

Page: 36.a

| Çizen (Drawing) | Kontrol (Control) | | Kontrol (Control) | | Sayfa açıklaması (Page description) | Proje adı (Project name) | | |
|---|---|---|---|---|---|---|---|---|
| Necip SERT<br>Proje Tasarım | Elc. / Eln. Eng. Mehmet CAN<br>EMO Number : 34502 | ARKPAN "imagineering solutions" | Proje Sorumlusu<br>Cansu Ece YILDIRIM | Honeywell | RACK - 5 SLOT - 6 Digital Input (32 Channel ) (1-16)<br>2 WIRE | ESAN Çine ÜYS 1.Faz_Öğütme1 | = | GB1 |
| | | | | | | | + | A3.B3 |
| | | | | | | | Next page: | 36.b |
| | | | | | | | Previous page: | 35.b |

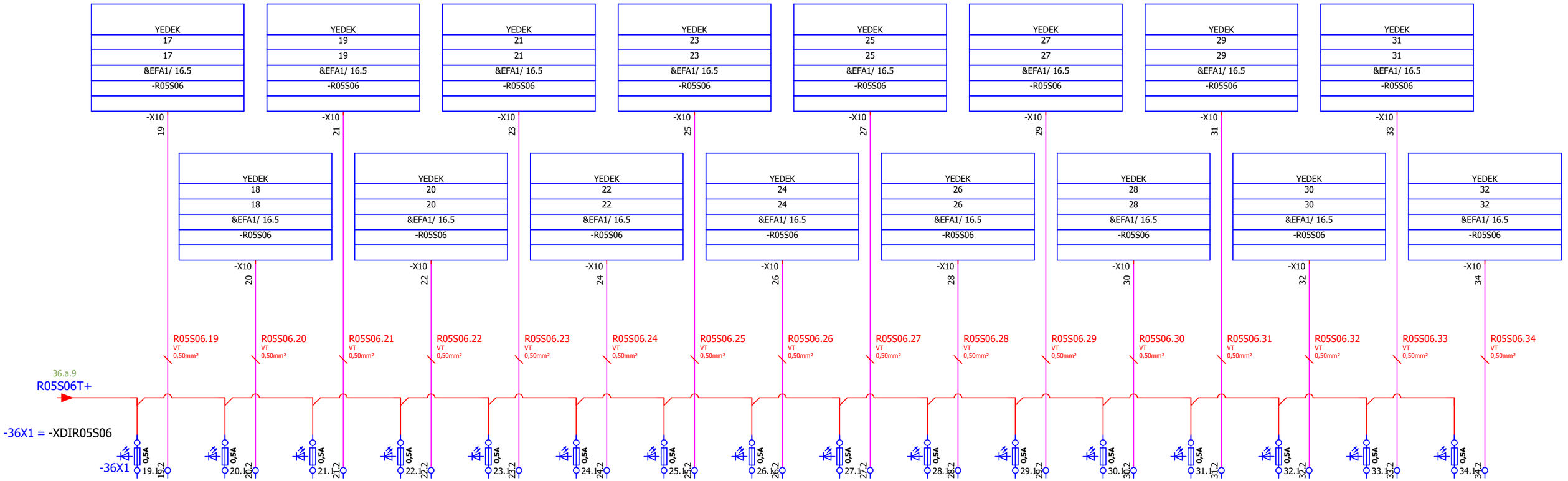


36.a

Page: 36.b

| Çizen (Drawing) | Kontrol (Control) | | Kontrol (Control) | | Sayfa açıklaması (Page description) | Proje adı (Project name) | | |
|---|---|---|---|---|---|---|---|---|
| Necip SERT<br>Proje Tasarım | Elc. / Eln. Eng. Mehmet CAN<br>EMO Number : 34502 | ARKPAN "imagineering solutions" | Proje Sorumlusu<br>Cansu Ece YILDIRIM | Honeywell | RACK - 5 SLOT - 6 Digital Input (32 Channel ) (17-32) 2 WIRE | ESAN Çine ÜYS 1.Faz_Öğütme1 | = | GB1 |
| | | | | | | | + | A3.B3 |
| | | | | | | | Next page: | 37.a |
| | | | | | | | Previous page: | 36.a |

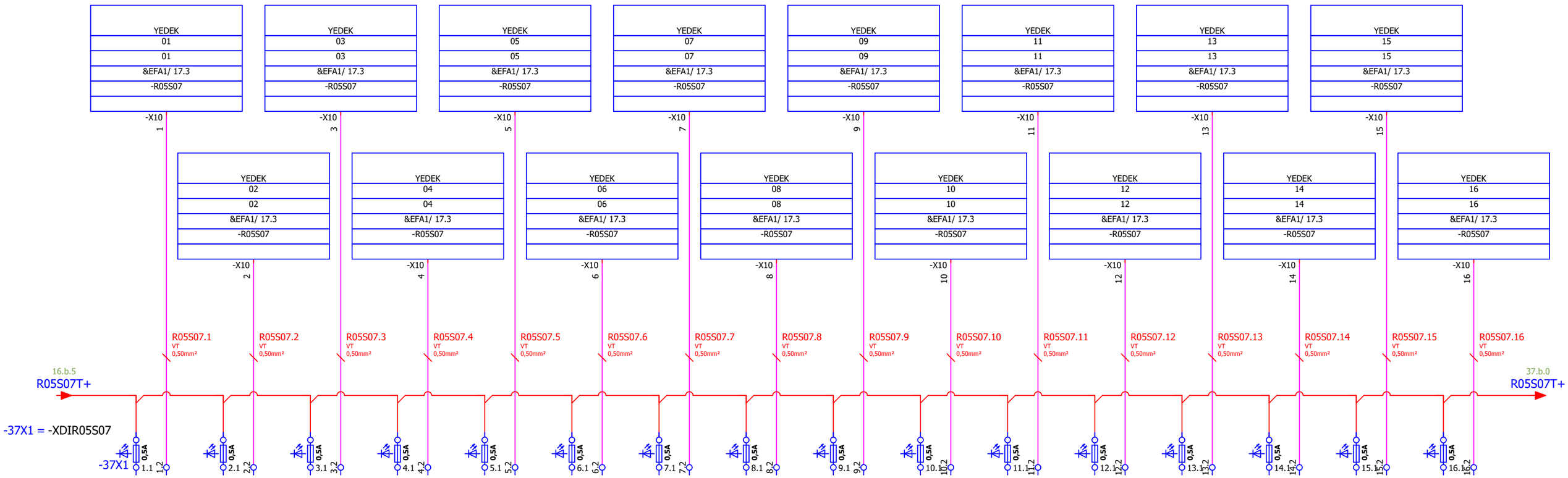




| Çizen (Drawing) | Kontrol (Control) | | Kontrol (Control) | | Sayfa açıklaması (Page description) | Proje adı (Project name) | | |
|---|---|---|---|---|---|---|---|---|
| Necip SERT<br>Proje Tasarım | Elc. / Eln. Eng. Mehmet CAN<br>EMO Number : 34502 | ARKPAN "imagineering solutions" | Proje Sorumlusu<br>Cansu Ece YILDIRIM | Honeywell | RACK - 5 SLOT - 7 Digital Input (32 Channel ) (1-16)<br>2 WIRE | ESAN Çine ÜYS 1.Faz_Öğütme1 | =<br>+<br>Next page:<br>Previous page: | GB1<br>A3.B3<br>37.b<br>36.b |

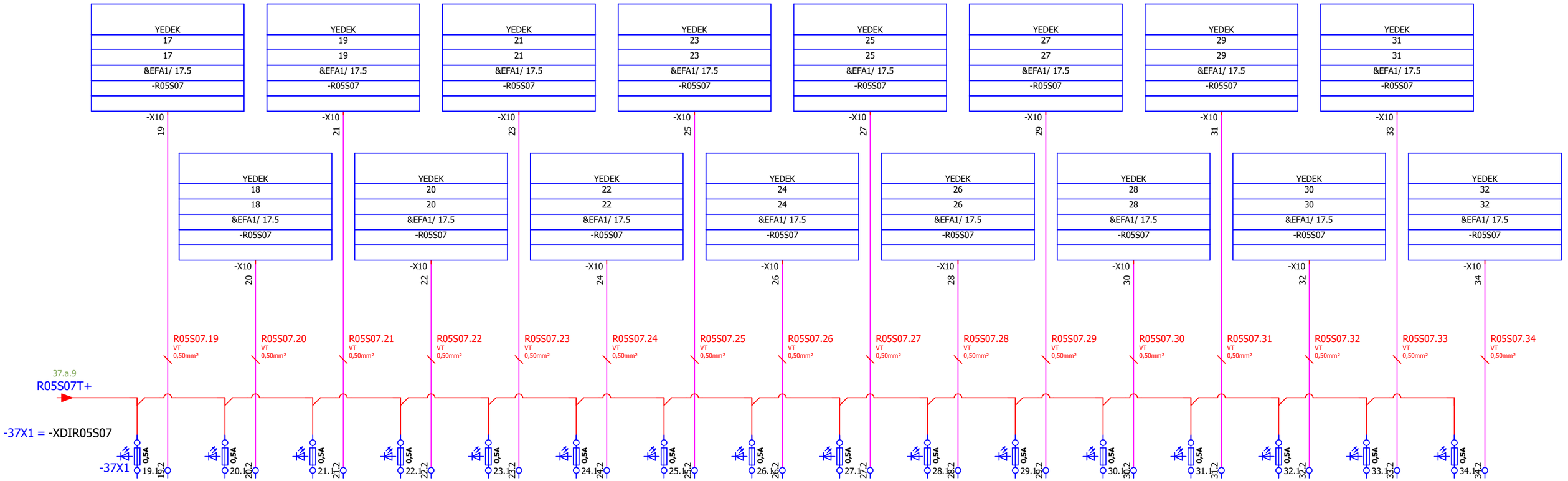


37.a

Page: 37.b

| Çizen (Drawing) | Kontrol (Control) | Kontrol (Control) | Sayfa açıklaması (Page description) | Proje adı (Project name) | | |
|---|---|---|---|---|---|---|
| Necip SERT<br>Proje Tasarım | Elc. / Eln. Eng. Mehmet CAN<br>EMO Number : 34502 | Proje Sorumlusu<br>Cansu Ece YILDIRIM | RACK - 5 SLOT - 7 Digital Input (32 Channel ) (17-32) 2 WIRE | ESAN Çine ÜYS 1.Faz_Öğütme1 | = | GB1 |
| | | | | | + | A3.B3 |
| | | | | | Next page: | 38.a |
| | | | | | Previous page: | 37.a |

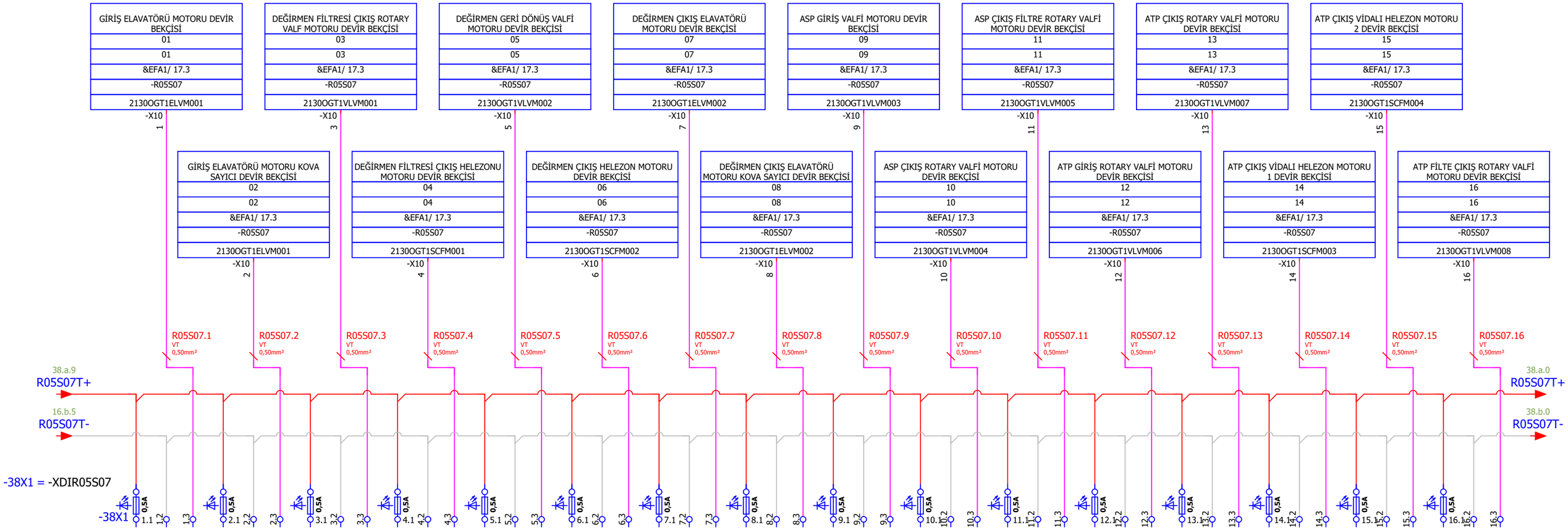




| Çizen (Drawing) | Kontrol (Control) | | Kontrol (Control) | | Sayfa açıklaması (Page description) | Proje adı (Project name) | | |
|---|---|---|---|---|---|---|---|---|
| Necip SERT<br>Proje Tasarım | Elc. / Eln. Eng. Mehmet CAN<br>EMO Number : 34502 | ARKPAN "imagineering solutions" | Proje Sorumlusu<br>Cansu Ece YILDIRIM | Honeywell | RACK - 5 SLOT - 8 Digital Input (32 Channel ) (1-16)<br>3 WIRE | ESAN Çine ÜYS 1.Faz_Öğütme1 | =<br>+<br>Next page:<br>Previous page: | GB1<br>A3.B3<br>38.b<br>37.b |

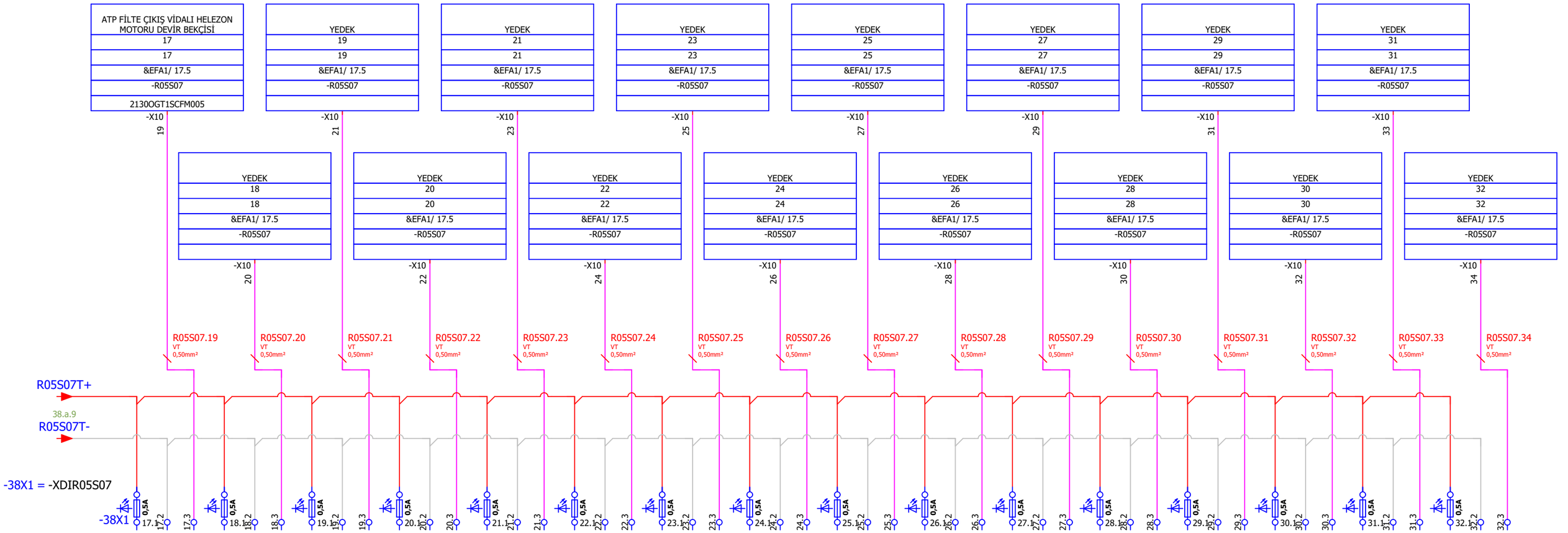


38.a

Page: 38.b

| Çizen (Drawing) | Kontrol (Control) | | Kontrol (Control) | | Sayfa açıklaması (Page description) | Proje adı (Project name) | | |
|---|---|---|---|---|---|---|---|---|
| Necip SERT<br>Proje Tasarım | Elc. / Eln. Eng. Mehmet CAN<br>EMO Number : 34502 | ARKPAN "imagineering solutions" | Proje Sorumlusu<br>Cansu Ece YILDIRIM | Honeywell | RACK - 5 SLOT - 8 Digital Input (32 Channel ) (17-32)<br>3 WIRE | ESAN Çine ÜYS 1.Faz_Öğütme1 | =<br>+<br>Next page:<br>Previous page: | GB1<br>A3.B3<br>39.a<br>38.a |

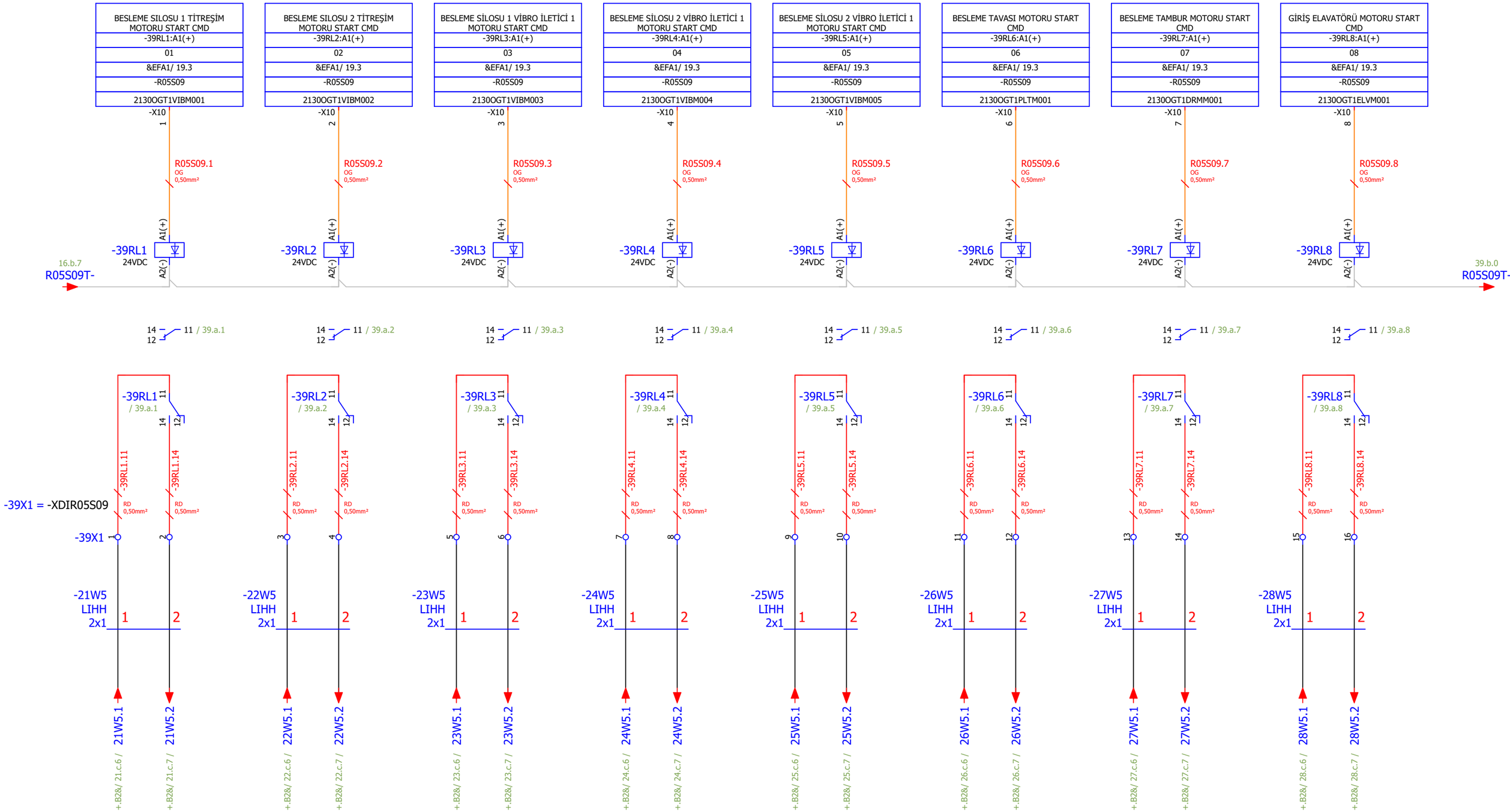




| Çizen (Drawing) | Kontrol (Control) | | Kontrol (Control) | | Sayfa açıklaması (Page description) | Proje adı (Project name) | | |
|---|---|---|---|---|---|---|---|---|
| Necip SERT<br>Proje Tasarım | Elc. / Eln. Eng. Mehmet CAN<br>EMO Number : 34502 | ARKPAN "imagineering solutions" | Proje Sorumlusu<br>Cansu Ece YILDIRIM | Honeywell | RACK - 5 SLOT - 9 Digital Output (32 Channel ) (1-8)<br>DRY CONTACT | ESAN Çine ÜYS 1.Faz_Öğütme1 | = | GB1 |
| | | | | | | | + | A3.B3 |
| | | | | | | | Next page: | 39.b |
| | | | | | | | Previous page: | 38.b |

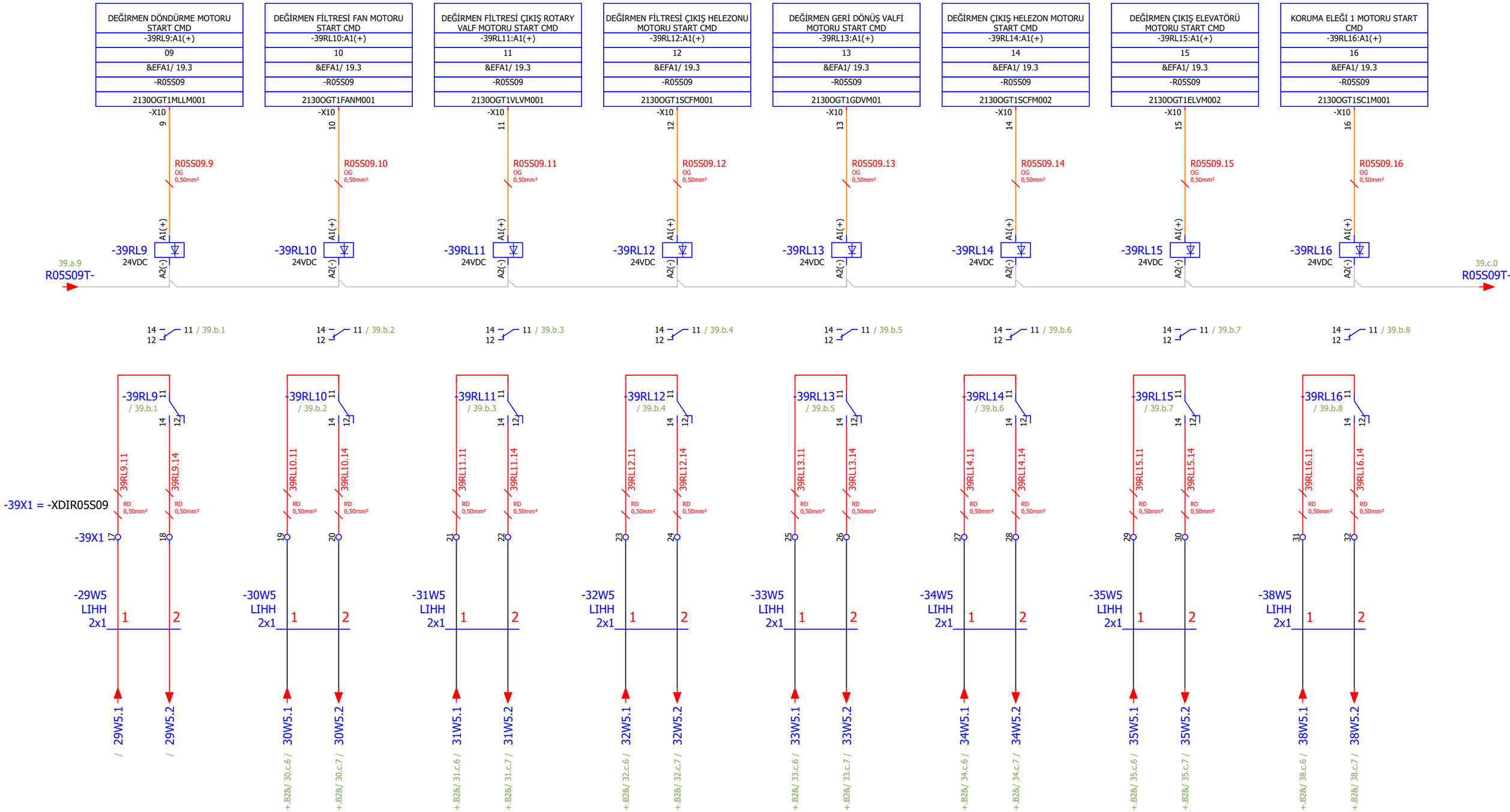


39.a

Page: 39.b

| Çizen (Drawing) | Kontrol (Control) | | Kontrol (Control) | | Sayfa açıklaması (Page description) | Proje adı (Project name) | | |
|---|---|---|---|---|---|---|---|---|
| Necip SERT<br>Proje Tasarım | Elc. / Eln. Eng. Mehmet CAN<br>EMO Number : 34502 | ARKPAN "imagineering solutions" | Proje Sorumlusu<br>Cansu Ece YILDIRIM | Honeywell | RACK - 5 SLOT - 9 Digital Output (32 Channel ) (9-16)<br>DRY CONTACT | ESAN Çine ÜYS 1.Faz_Öğütme1 | =<br>+<br>Next page:<br>Previous page: | GB1<br>A3.B3<br>39.c<br>39.a |

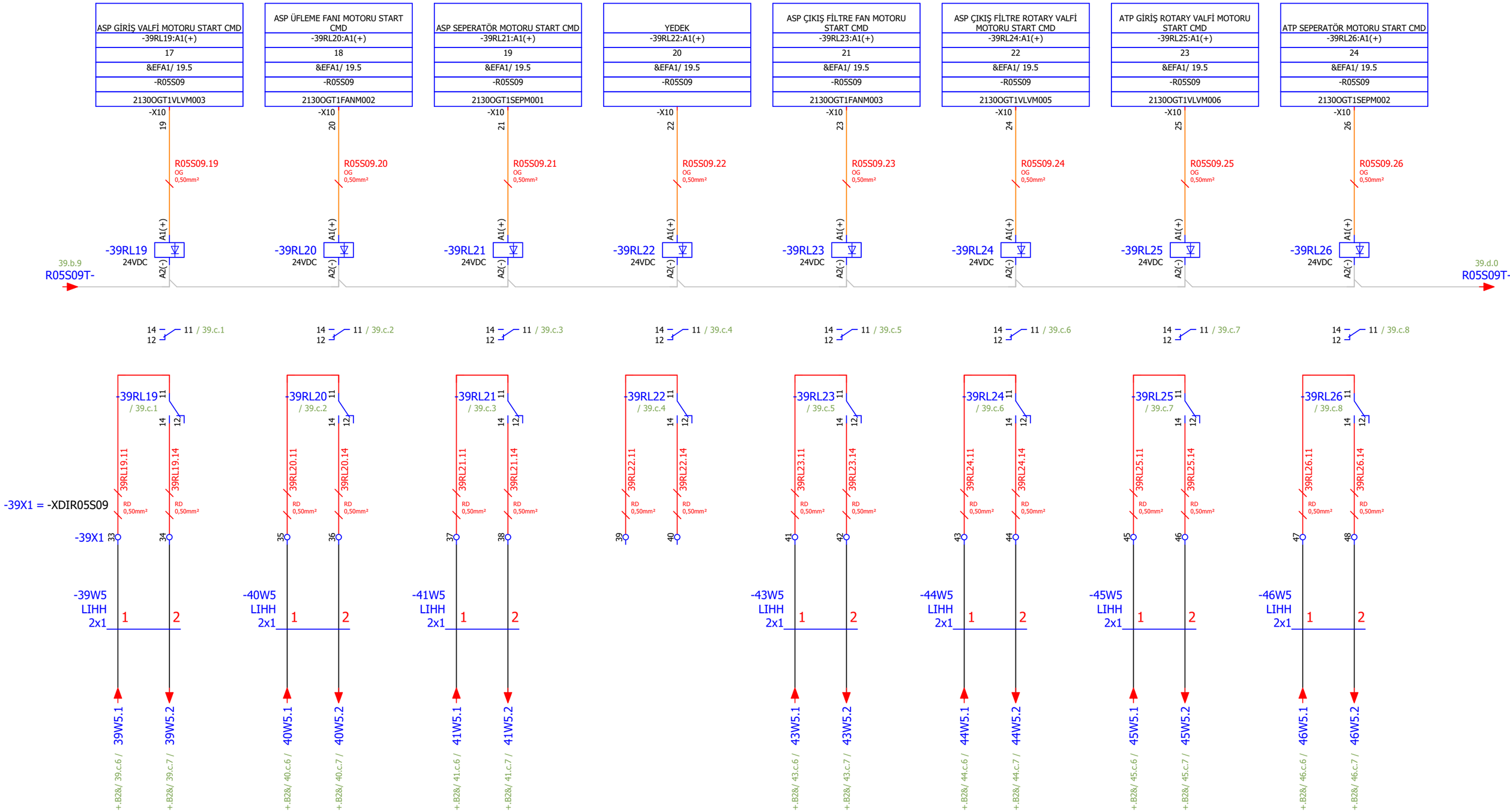




| Çizen (Drawing) | Kontrol (Control) | | Kontrol (Control) | | Sayfa açıklaması (Page description) | Proje adı (Project name) | | |
|---|---|---|---|---|---|---|---|---|
| Necip SERT<br>Proje Tasarım | Elc. / Eln. Eng. Mehmet CAN<br>EMO Number : 34502 | ARKPAN "imagineering solutions" | Proje Sorumlusu<br>Cansu Ece YILDIRIM | Honeywell | RACK - 5 SLOT - 9 Digital Output (32 Channel )<br>(17-22) DRY CONTACT | ESAN Çine ÜYS 1.Faz_Öğütme1 | =<br>+<br>Next page:<br>Previous page: | GB1<br>A3.B3<br>39.d<br>39.b |

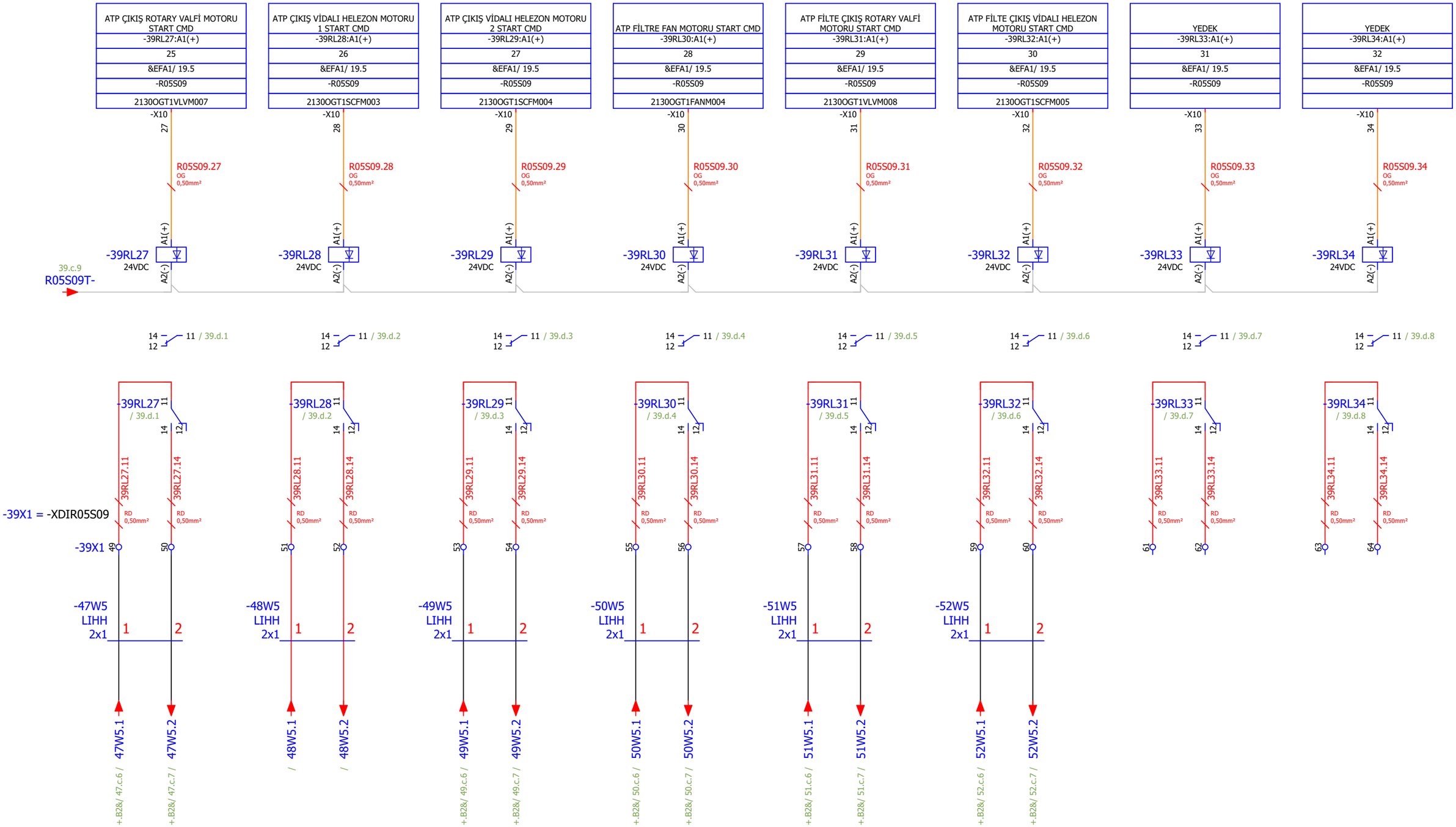




| Çizen (Drawing) | Kontrol (Control) | | Kontrol (Control) | | Sayfa açıklaması (Page description) | Proje adı (Project name) | | |
|---|---|---|---|---|---|---|---|---|
| Necip SERT<br>Proje Tasarım | Elc. / Eln. Eng. Mehmet CAN<br>EMO Number : 34502 | ARKPAN "imagineering solutions" | Proje Sorumlusu<br>Cansu Ece YILDIRIM | Honeywell | RACK - 5 SLOT - 9 Digital Output (32 Channel )<br>(23-32) DRY CONTACT | ESAN Çine ÜYS 1.Faz_Öğütme1 | =<br>+<br>Next page:<br>Previous page: | GB1<br>A3.B3<br>40.a<br>39.c |

| 0 | 1 | 2 | 3 | 4 | 5 | 6 | 7 | 8 | 9 |
|---|---|---|---|---|---|---|---|---|---|

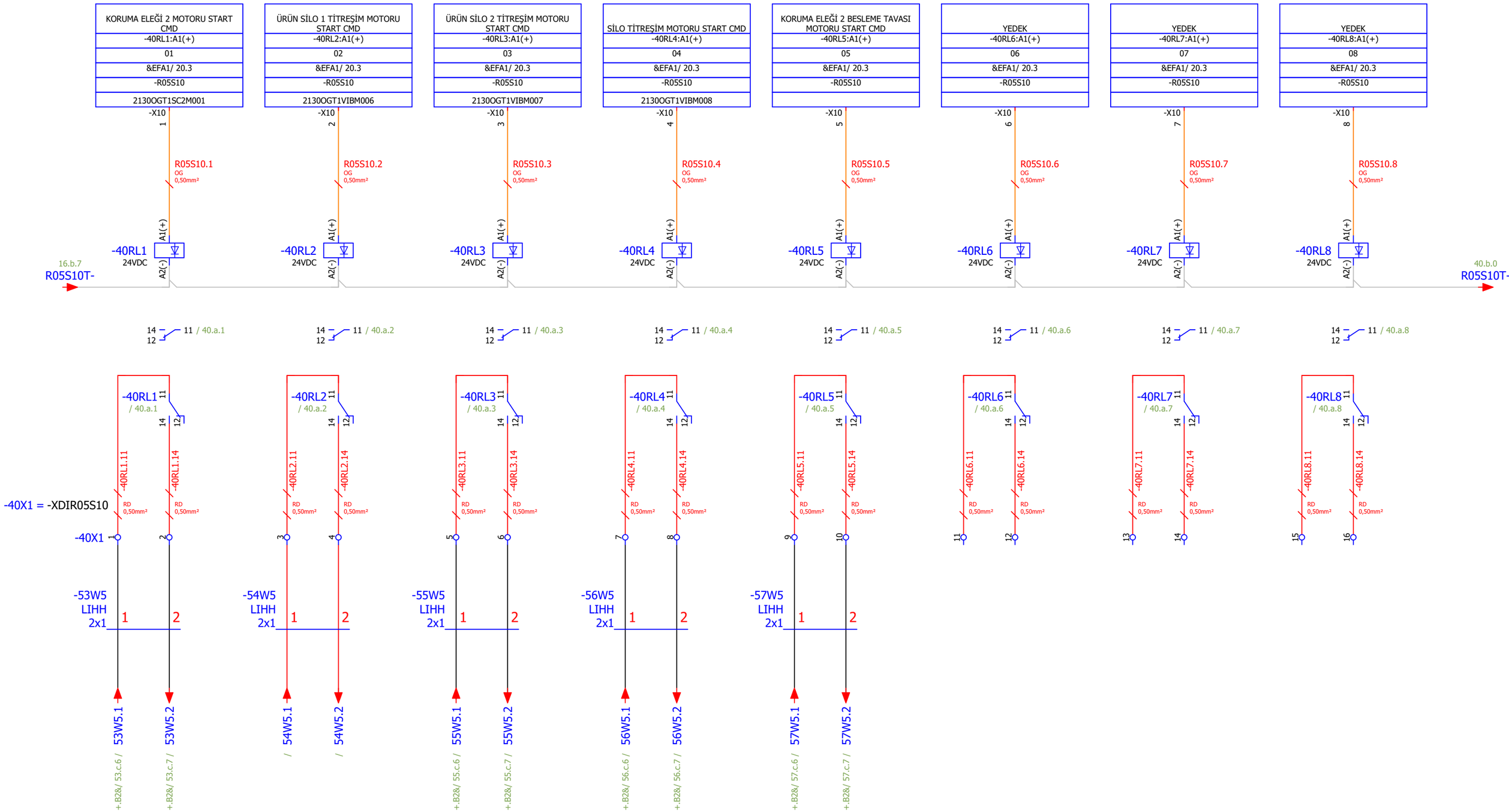


39.d

Page: 40.a

| Çizen (Drawing) | Kontrol (Control) | | Kontrol (Control) | | Sayfa açıklaması (Page description) | Proje adı (Project name) | | |
|---|---|---|---|---|---|---|---|---|
| Necip SERT<br>Proje Tasarım | Elc. / Eln. Eng. Mehmet CAN<br>EMO Number : 34502 | ARKPAN "imagineering solutions" | Proje Sorumlusu<br>Cansu Ece YILDIRIM | Honeywell | RACK - 5 SLOT - 10 Digital Output (32 Channel ) (1-8)<br>DRY CONTACT | ESAN Çine ÜYS 1.Faz_Öğütme1 | = | GB1 |
| | | | | | | | + | A3.B3 |
| | | | | | | | Next page: | 40.b |
| | | | | | | | Previous page: | 39.d |

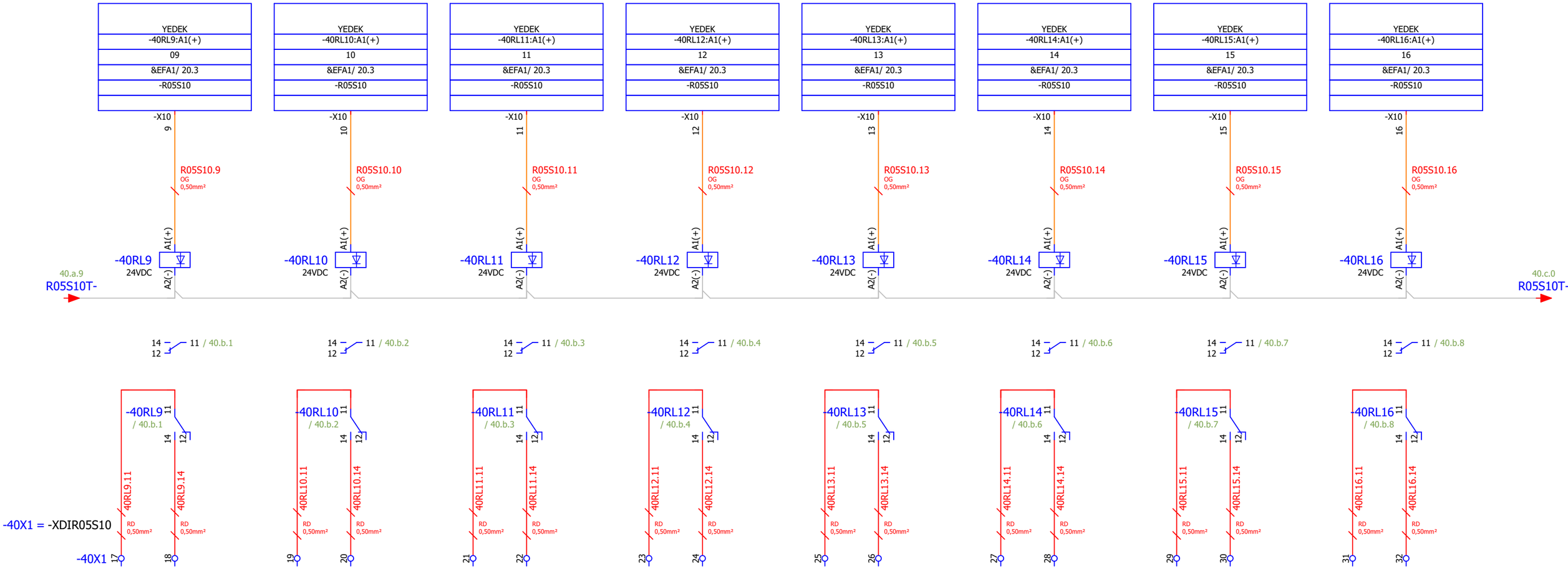




| Çizen (Drawing) | Kontrol (Control) | | Kontrol (Control) | | Sayfa açıklaması (Page description) | Proje adı (Project name) | | |
|---|---|---|---|---|---|---|---|---|
| Necip SERT<br>Proje Tasarım | Elc. / Eln. Eng. Mehmet CAN<br>EMO Number : 34502 | ARKPAN "imagineering solutions" | Proje Sorumlusu<br>Cansu Ece YILDIRIM | Honeywell | RACK - 5 SLOT - 10 Digital Output (32 Channel )<br>(9-16) DRY CONTACT | ESAN Çine ÜYS 1.Faz_Öğütme1 | = | GB1 |
| | | | | | | | + | A3.B3 |
| | | | | | | | Next page: | 40.c |
| | | | | | | | Previous page: | 40.a |

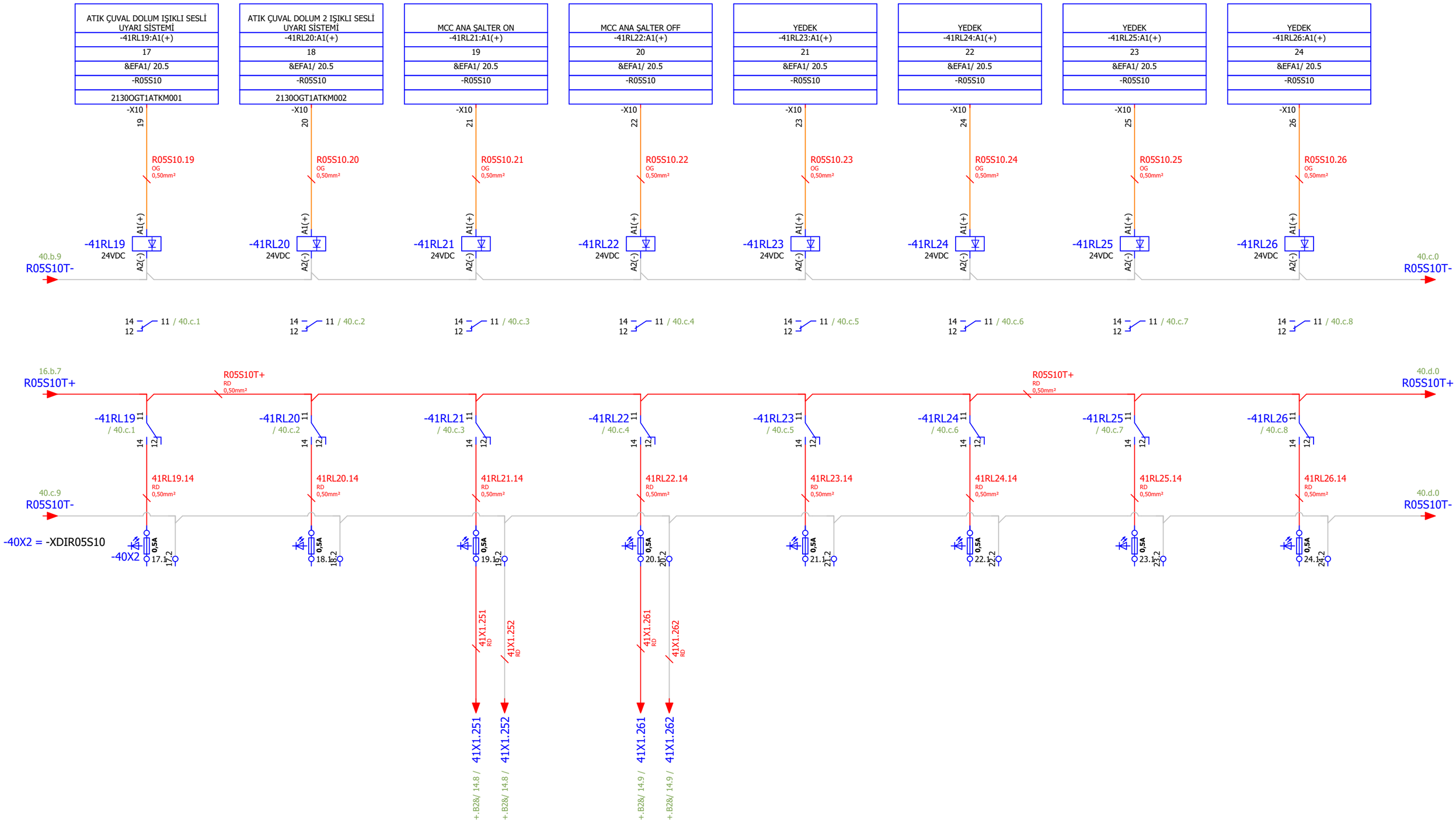


40.b

Page: 40.c

| Çizen (Drawing) | Kontrol (Control) | | Kontrol (Control) | | Sayfa açıklaması (Page description) | Proje adı (Project name) | | |
|---|---|---|---|---|---|---|---|---|
| Necip SERT<br>Proje Tasarım | Elc. / Eln. Eng. Mehmet CAN<br>EMO Number : 34502 | ARKPAN "imagineering solutions" | Proje Sorumlusu<br>Cansu Ece YILDIRIM | Honeywell | RACK - 5 SLOT - 10 Digital Output (32 Channel )<br>(17-22) LİVE CONTACT | ESAN Çine ÜYS 1.Faz_Öğütme1 | = | GB1 |
| | | | | | | | + | A3.B3 |
| | | | | | | | Next page: | 40.d |
| | | | | | | | Previous page: | 40.b |

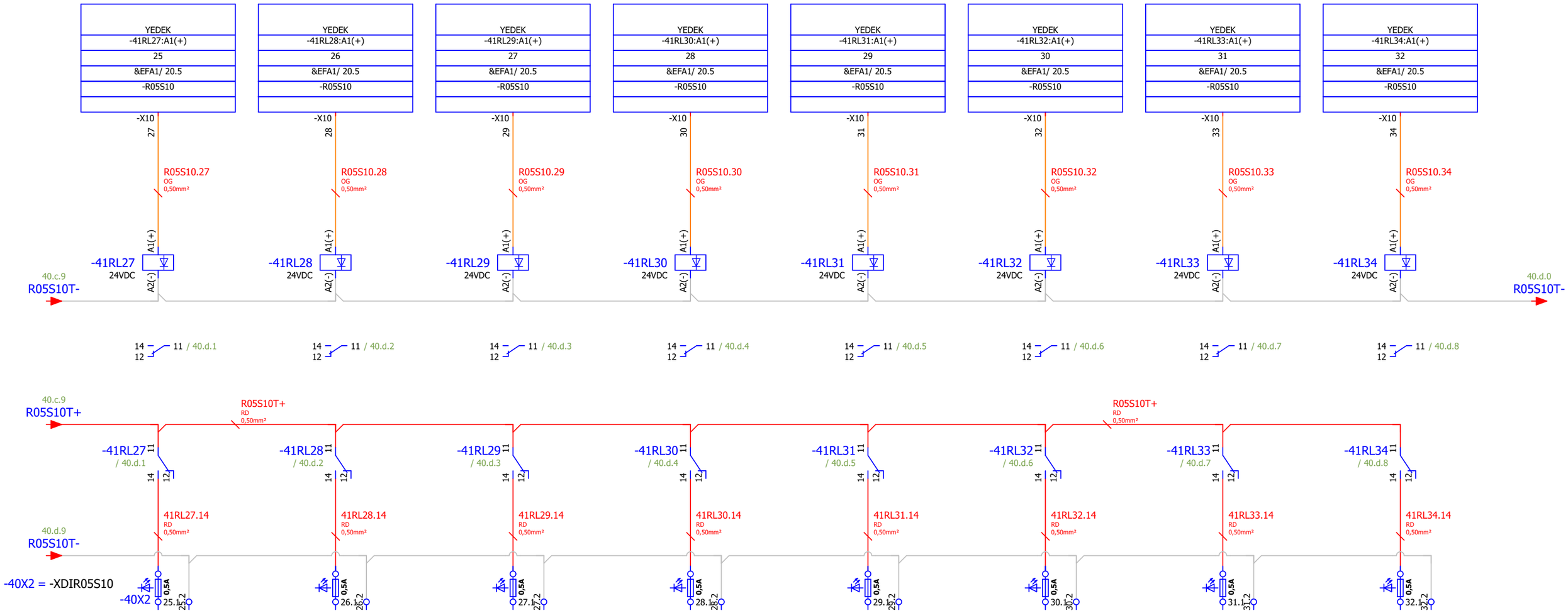


40.c



| Çizen (Drawing) | Kontrol (Control) | | Kontrol (Control) | | Sayfa açıklaması (Page description) | Proje adı (Project name) | | |
|---|---|---|---|---|---|---|---|---|
| Necip SERT<br>Proje Tasarım | Elc. / Eln. Eng. Mehmet CAN<br>EMO Number : 34502 | ARKPAN "imagineering solutions" | Proje Sorumlusu<br>Cansu Ece YILDIRIM | Honeywell | RACK - 5 SLOT - 10 Digital Output (32 Channel )<br>(23-32) LİVE CONTACT | ESAN Çine ÜYS 1.Faz_Öğütme1 | = | GB1 |
| | | | | | | | + | A3.B3 |
| | | | | | | | Next page: | 51.a |
| | | | | | | | Previous page: | 40.c |

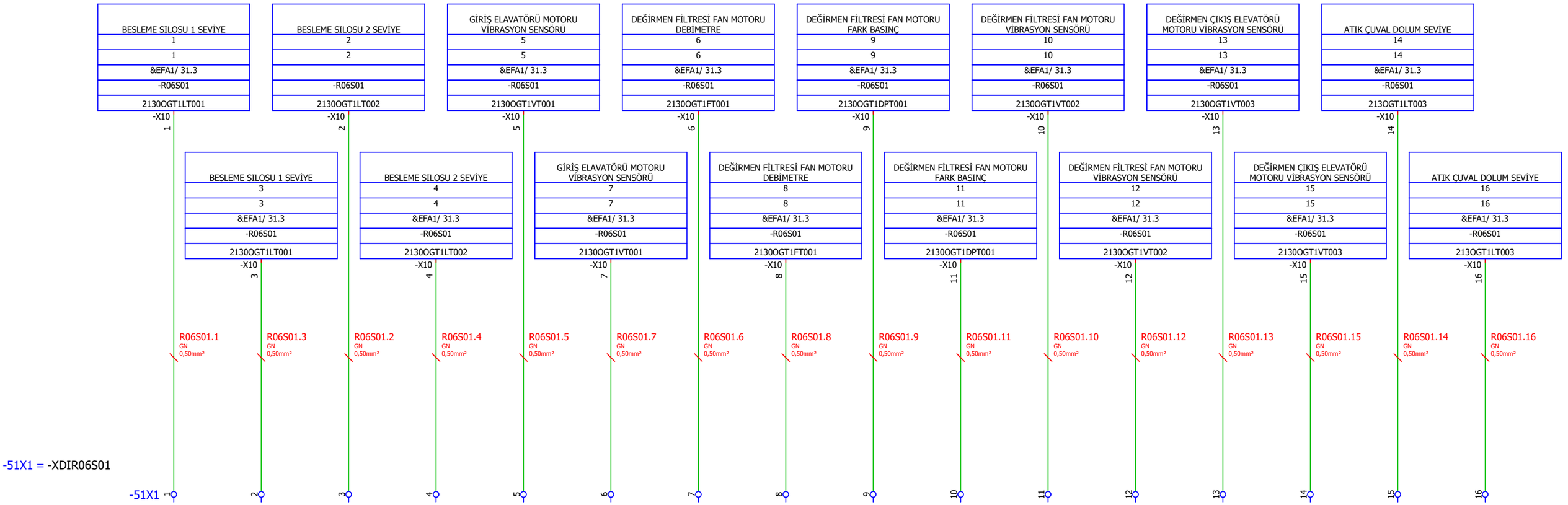


40.d

Page: 51.a

| Çizen (Drawing) | Kontrol (Control) | | Kontrol (Control) | | Sayfa açıklaması (Page description) | Proje adı (Project name) | | |
|---|---|---|---|---|---|---|---|---|
| Necip SERT<br>Proje Tasarım | Elc. / Eln. Eng. Mehmet CAN<br>EMO Number : 34502 | ARKPAN "imagineering solutions" | Proje Sorumlusu<br>Cansu Ece YILDIRIM | Honeywell | RACK - 6 SLOT - 1 Analog Input (16 Channel ) (1-8)<br>HI LEVEL | ESAN Çine ÜYS 1.Faz_Öğütme1 | = | GB1 |
| | | | | | | | + | A3.B3 |
| | | | | | | | Next page: | 51.b |
| | | | | | | | Previous page: | 40.d |

| Çizen (Drawing) | Kontrol (Control) | | Kontrol (Control) | | Sayfa açıklaması (Page description) | Proje adı (Project name) | | |
|---|---|---|---|---|---|---|---|---|
| Necip SERT<br>Proje Tasarım | Elc. / Eln. Eng. Mehmet CAN<br>EMO Number : 34502 | ARKPAN "imagineering solutions" | Proje Sorumlusu<br>Cansu Ece YILDIRIM | Honeywell | RACK - 6 SLOT - 1 Analog Input (16 Channel ) (9-16)<br>HI LEVEL | ESAN Çine ÜYS 1.Faz_Öğütme1 | = | GB1 |
| | | | | | | | + | A3.B3 |
| | | | | | | | Next page: | 52.a |
| | | | | | | | Previous page: | 51.a |

| Çizen (Drawing) | Kontrol (Control) | | Kontrol (Control) | | Sayfa açıklaması (Page description) | Proje adı (Project name) | | |
|---|---|---|---|---|---|---|---|---|
| Necip SERT<br>Proje Tasarım | Elc. / Eln. Eng. Mehmet CAN<br>EMO Number : 34502 | ARKPAN "imagineering solutions" | Proje Sorumlusu<br>Cansu Ece YILDIRIM | Honeywell | RACK - 6 SLOT - 2 Analog Input (16 Channel ) (1-8)<br>HI LEVEL | ESAN Çine ÜYS 1.Faz_Öğütme1 | = | GB1 |
| | | | | | | | + | A3.B3 |
| | | | | | | | Next page: | 52.b |
| | | | | | | | Previous page: | 51.b |

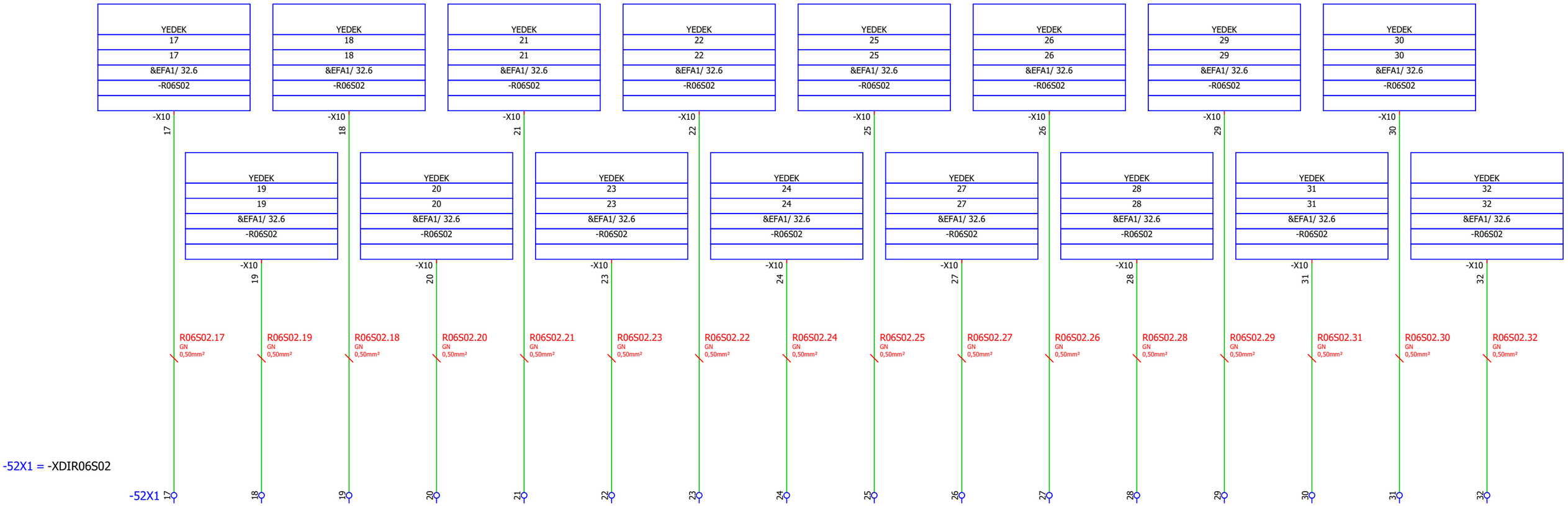


52.a



| Çizen (Drawing) | Kontrol (Control) | | Kontrol (Control) | | Sayfa açıklaması (Page description) | Proje adı (Project name) | | |
|---|---|---|---|---|---|---|---|---|
| Necip SERT<br>Proje Tasarım | Elc. / Eln. Eng. Mehmet CAN<br>EMO Number : 34502 | ARKPAN "imagineering solutions" | Proje Sorumlusu<br>Cansu Ece YILDIRIM | Honeywell | RACK - 6 SLOT - 2 Analog Input (16 Channel ) (9-16)<br>HI LEVEL | ESAN Çine ÜYS 1.Faz_Öğütme1 | = | GB1 |
| | | | | | | | + | A3.B3 |
| | | | | | | | Next page: | 53.a |
| | | | | | | | Previous page: | 52.a |

| 0 | 1 | 2 | 3 | 4 | 5 | 6 | 7 | 8 | 9 |
|---|---|---|---|---|---|---|---|---|---|

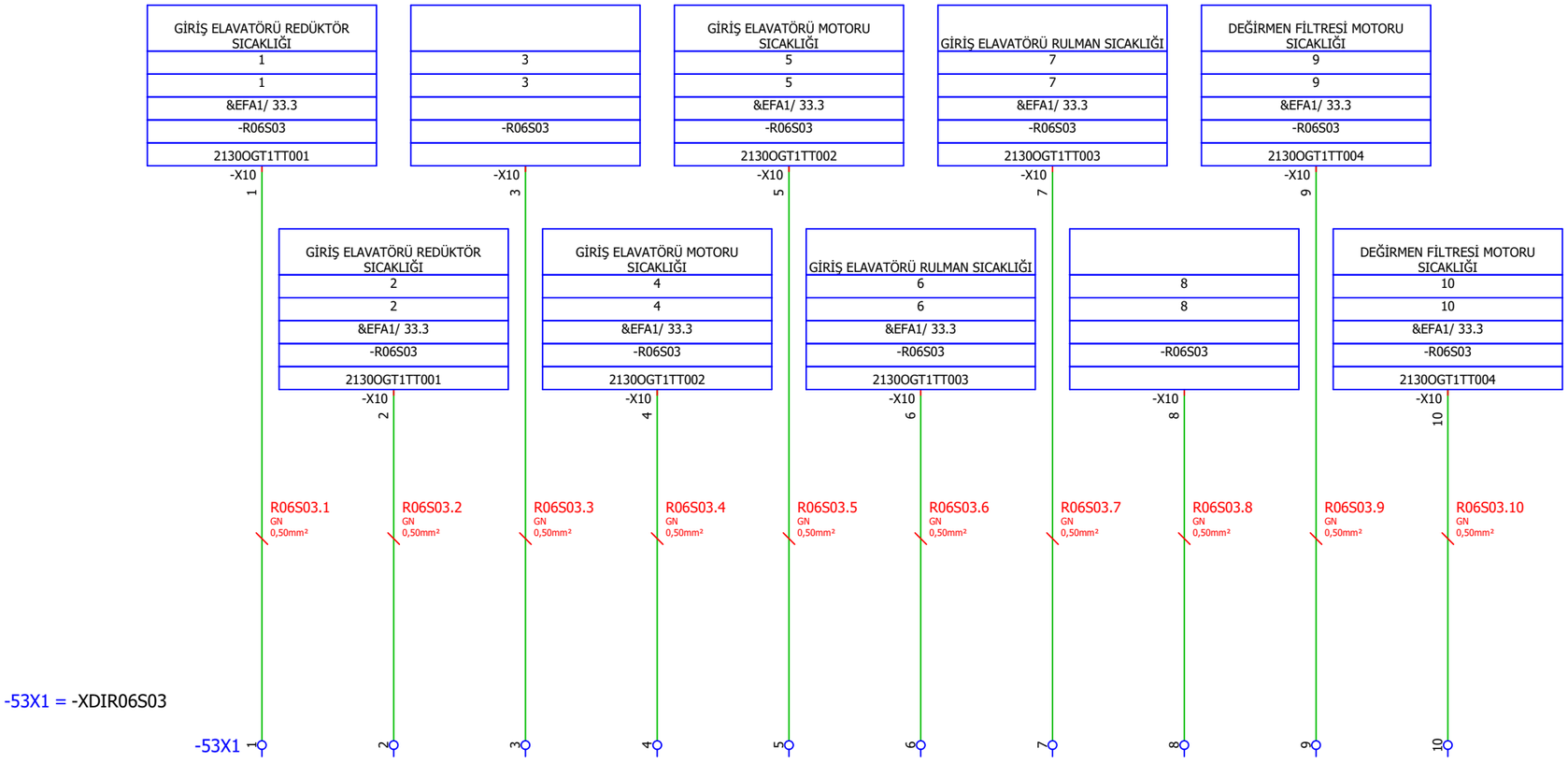


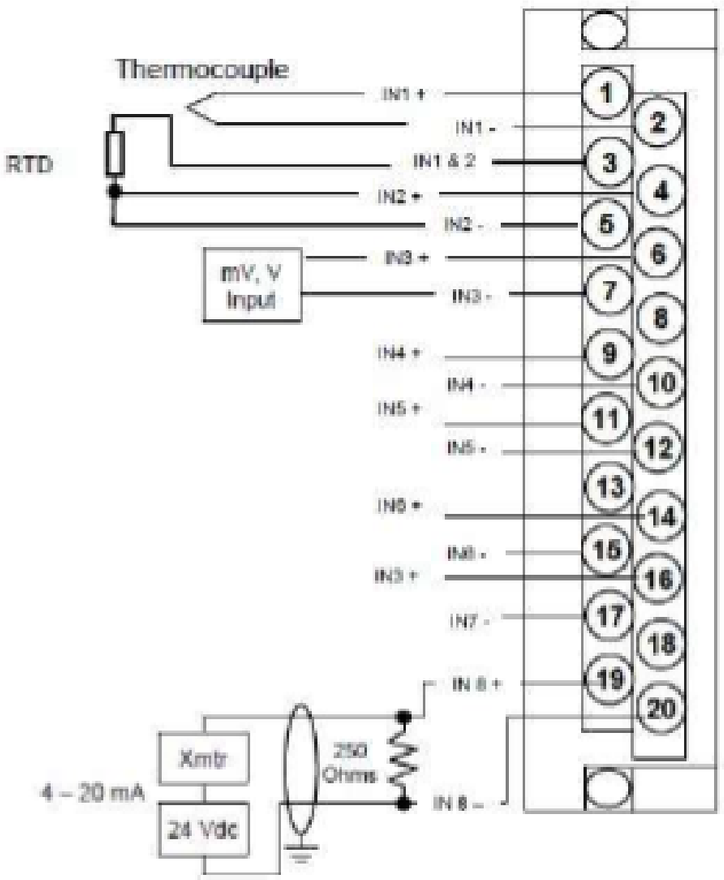


52.b

Page: 53.a

| Çizen (Drawing) | Kontrol (Control) | | Kontrol (Control) | | Sayfa açıklaması (Page description) | Proje adı (Project name) | | |
|---|---|---|---|---|---|---|---|---|
| Necip SERT<br>Proje Tasarım | Elc. / Eln. Eng. Mehmet CAN<br>EMO Number : 34502 | ARKPAN "imagineering solutions" | Proje Sorumlusu<br>Cansu Ece YILDIRIM | Honeywell | RACK - 6 SLOT - 3 Analog Input (8 Channel ) (1-4)<br>RTD | ESAN Çine ÜYS 1.Faz_Öğütme1 | = | GB1 |
| | | | | | | | + | A3.B3 |
| | | | | | | | Next page: | 53.b |
| | | | | | | | Previous page: | 52.b |

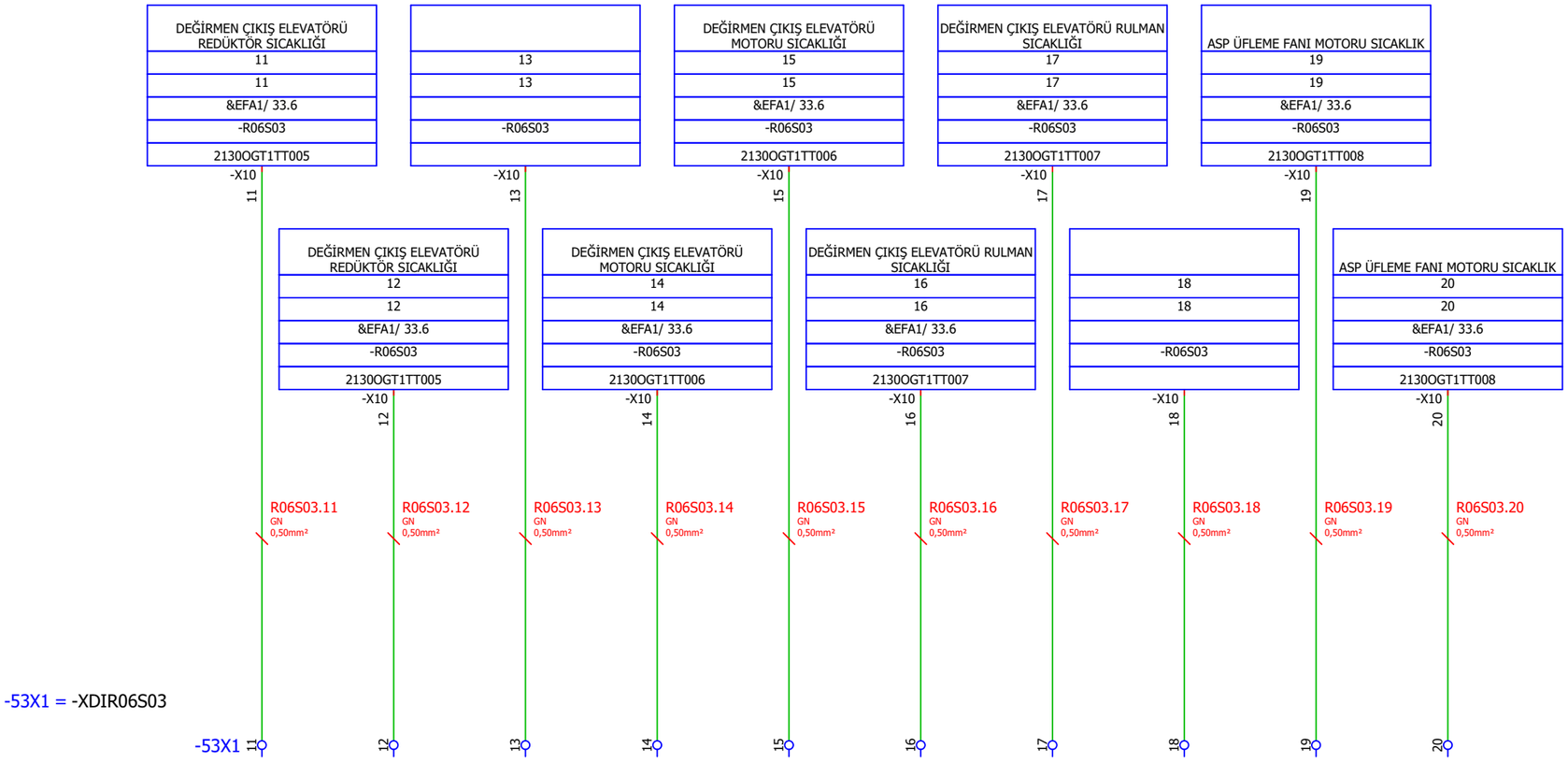














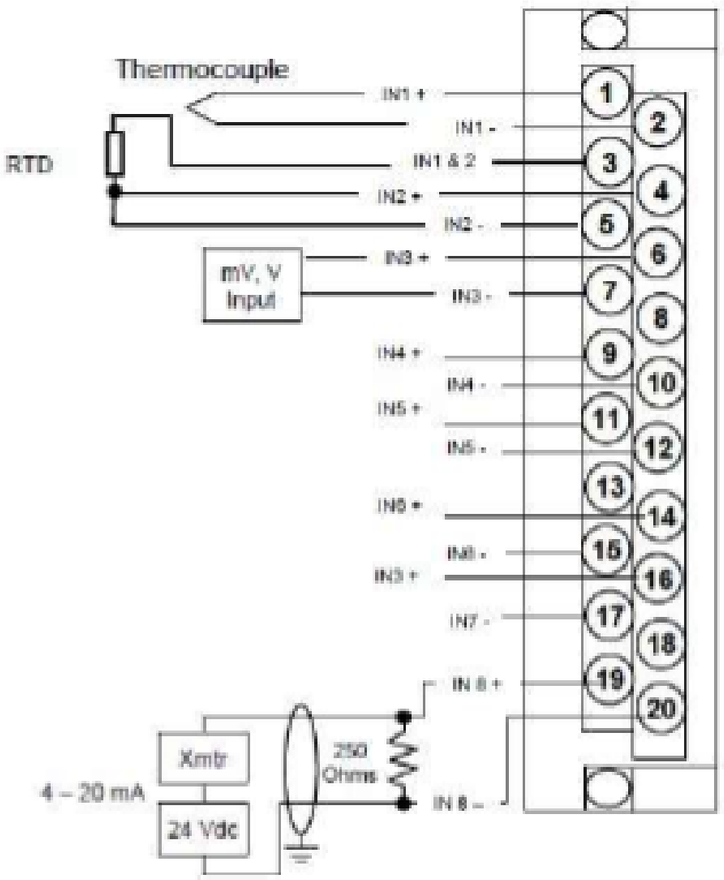




| Çizen (Drawing) | Kontrol (Control) | | Kontrol (Control) | | Sayfa açıklaması (Page description) | Proje adı (Project name) | | |
|---|---|---|---|---|---|---|---|---|
| Necip SERT<br>Proje Tasarım | Elc. / Eln. Eng. Mehmet CAN<br>EMO Number : 34502 | ARKPAN "imagineering solutions" | Proje Sorumlusu<br>Cansu Ece YILDIRIM | Honeywell | RACK - 6 SLOT - 3 Analog Input (8 Channel ) (5-8)<br>RTD | ESAN Çine ÜYS 1.Faz_Öğütme1 | =<br>+<br>Next page:<br>Previous page: | GB1<br>A3.B3<br>54.a<br>53.a |

| 0 | 1 | 2 | 3 | 4 | 5 | 6 | 7 | 8 | 9 |
|---|---|---|---|---|---|---|---|---|---|

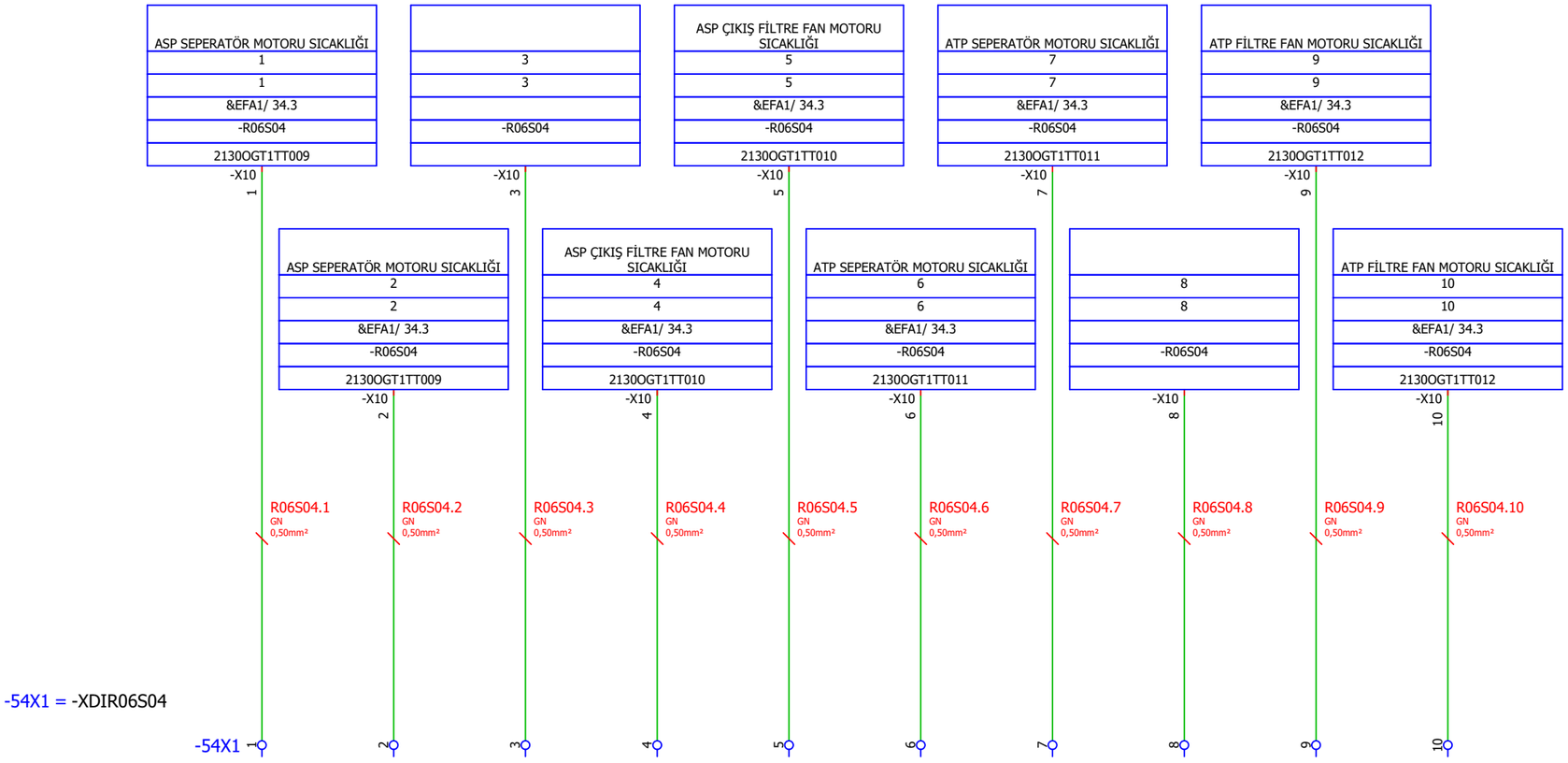


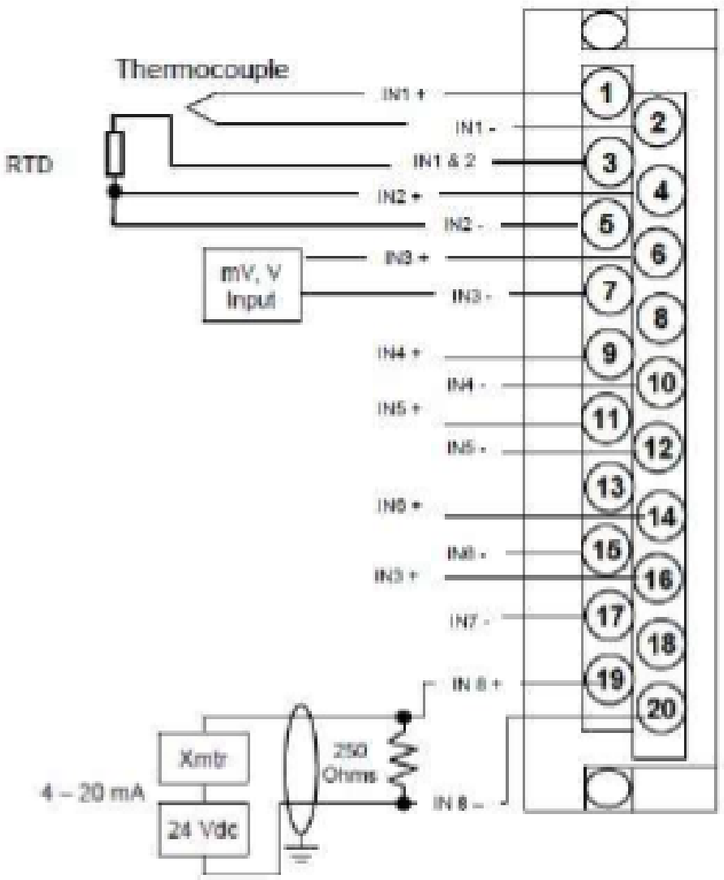




| Çizen (Drawing) | Kontrol (Control) | | Kontrol (Control) | | Sayfa açıklaması (Page description) | Proje adı (Project name) | | |
|---|---|---|---|---|---|---|---|---|
| Necip SERT<br>Proje Tasarım | Elc. / Eln. Eng. Mehmet CAN<br>EMO Number : 34502 | ARKPAN "imagineering solutions" | Proje Sorumlusu<br>Cansu Ece YILDIRIM | Honeywell | RACK - 6 SLOT - 4 Analog Input (8 Channel ) (1-4)<br>RTD | ESAN Çine ÜYS 1.Faz_Öğütme1 | = | GB1 |
| | | | | | | | + | A3.B3 |
| | | | | | | | Next page: | 54.b |
| | | | | | | | Previous page: | 53.b |

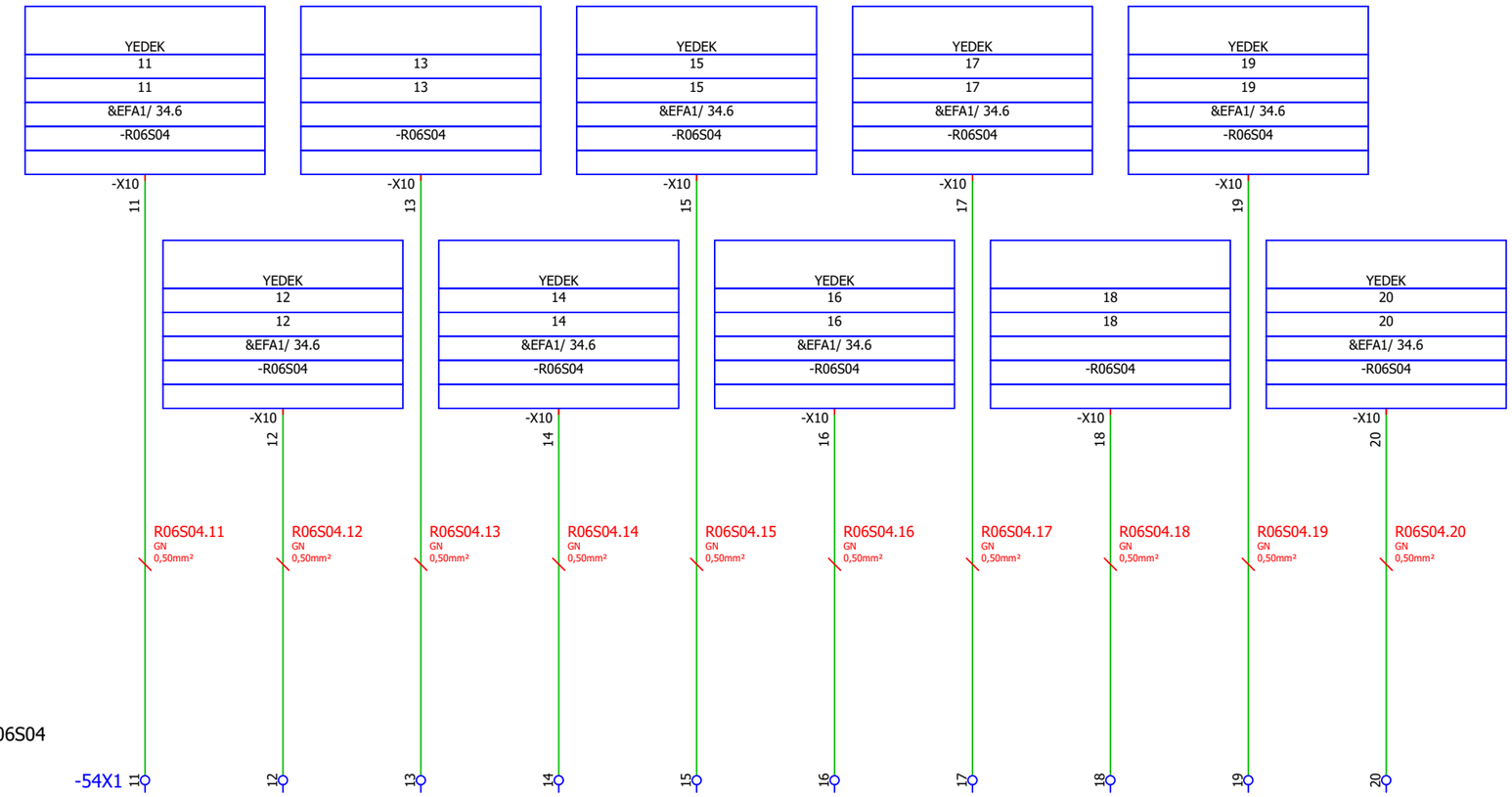


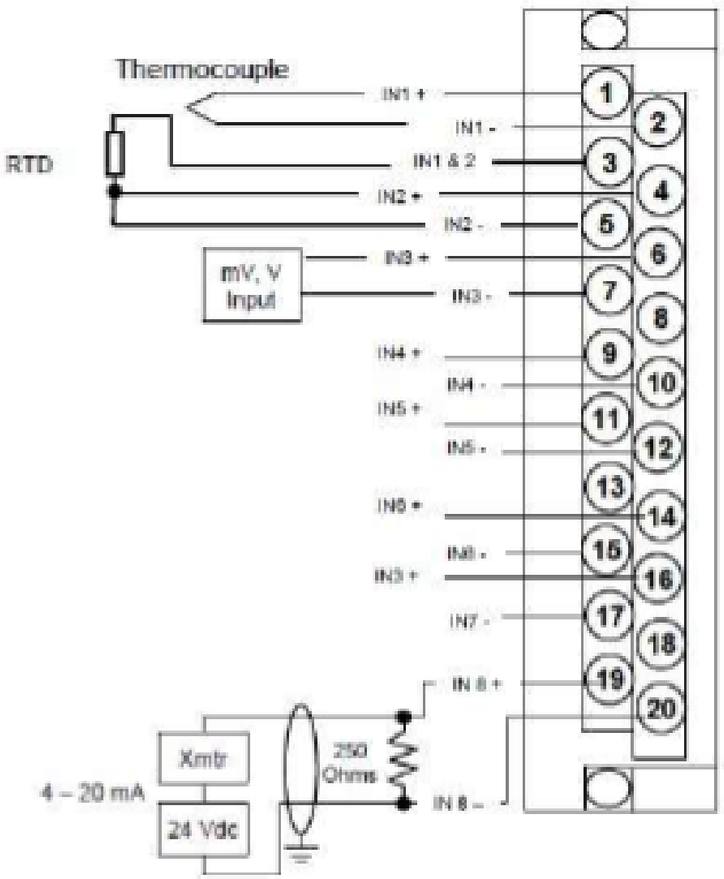




| Çizen (Drawing) | Kontrol (Control) | | Kontrol (Control) | | Sayfa açıklaması (Page description) | Proje adı (Project name) | | |
|---|---|---|---|---|---|---|---|---|
| Necip SERT<br>Proje Tasarım | Elc. / Eln. Eng. Mehmet CAN<br>EMO Number : 34502 | ARKPAN "imagineering solutions" | Proje Sorumlusu<br>Cansu Ece YILDIRIM | Honeywell | RACK - 6 SLOT - 4 Analog Input (8 Channel ) (5-8)<br>RTD | ESAN Çine ÜYS 1.Faz_Öğütme1 | = | GB1 |
| | | | | | | | + | A3.B3 |
| | | | | | | | Next page: | 55 |
| | | | | | | | Previous page: | 54.a |

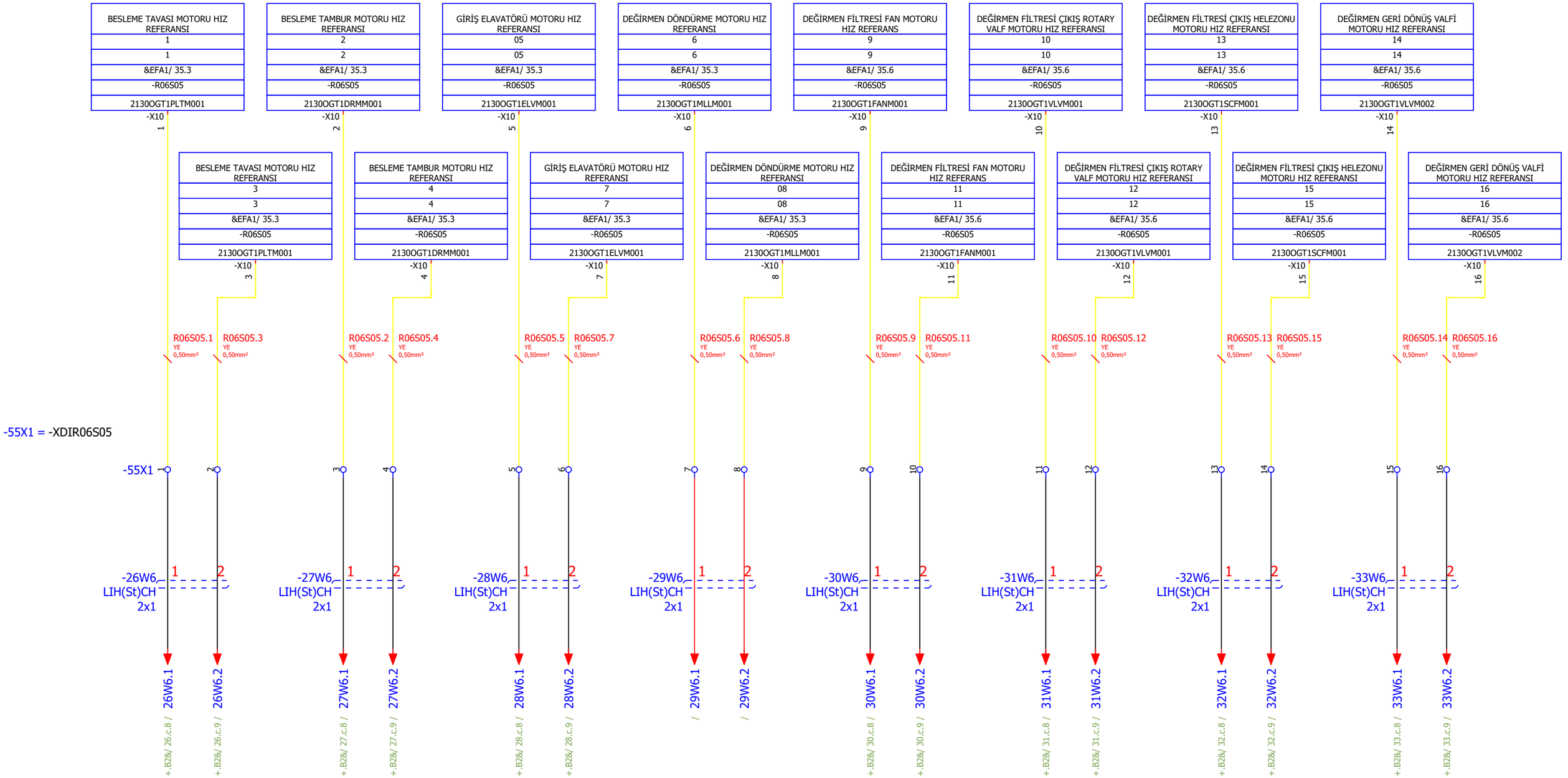




| Çizen (Drawing) | Kontrol (Control) | | Kontrol (Control) | | Sayfa açıklaması (Page description) | Proje adı (Project name) | | |
|---|---|---|---|---|---|---|---|---|
| Necip SERT<br>Proje Tasarım | Elc. / Eln. Eng. Mehmet CAN<br>EMO Number : 34502 | ARKPAN "imagineering solutions" | Proje Sorumlusu<br>Cansu Ece YILDIRIM | Honeywell | RACK - 6 SLOT - 5 Analog Output (8 Channel ) (1-8) 2 WIRE | ESAN Çine ÜYS 1.Faz_Öğütme1 | = | GB1 |
| | | | | | | | + | A3.B3 |
| | | | | | | | Next page: | 56 |
| | | | | | | | Previous page: | 54.b |

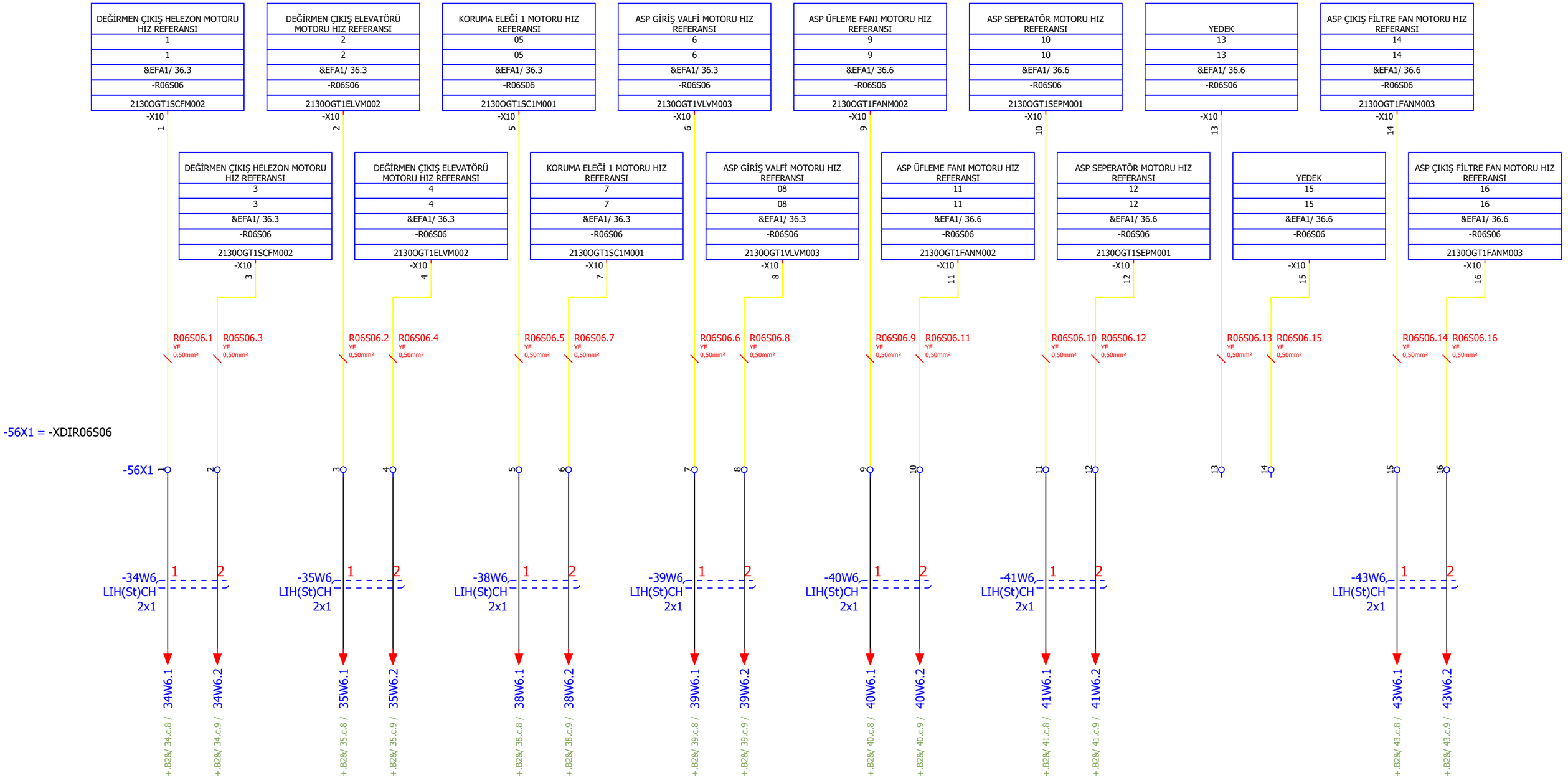




| Çizen (Drawing) | Kontrol (Control) | | Kontrol (Control) | | Sayfa açıklaması (Page description) | Proje adı (Project name) | | |
|---|---|---|---|---|---|---|---|---|
| Necip SERT<br>Proje Tasarım | Elc. / Eln. Eng. Mehmet CAN<br>EMO Number : 34502 | ARKPAN "imagineering solutions" | Proje Sorumlusu<br>Cansu Ece YILDIRIM | Honeywell | RACK - 6 SLOT - 6 Analog Output (8 Channel ) (1-8) 2 WIRE | ESAN Çine ÜYS 1.Faz_Öğütme1 | =<br>+<br>Next page:<br>Previous page: | GB1<br>A3.B3<br>57<br>55 |

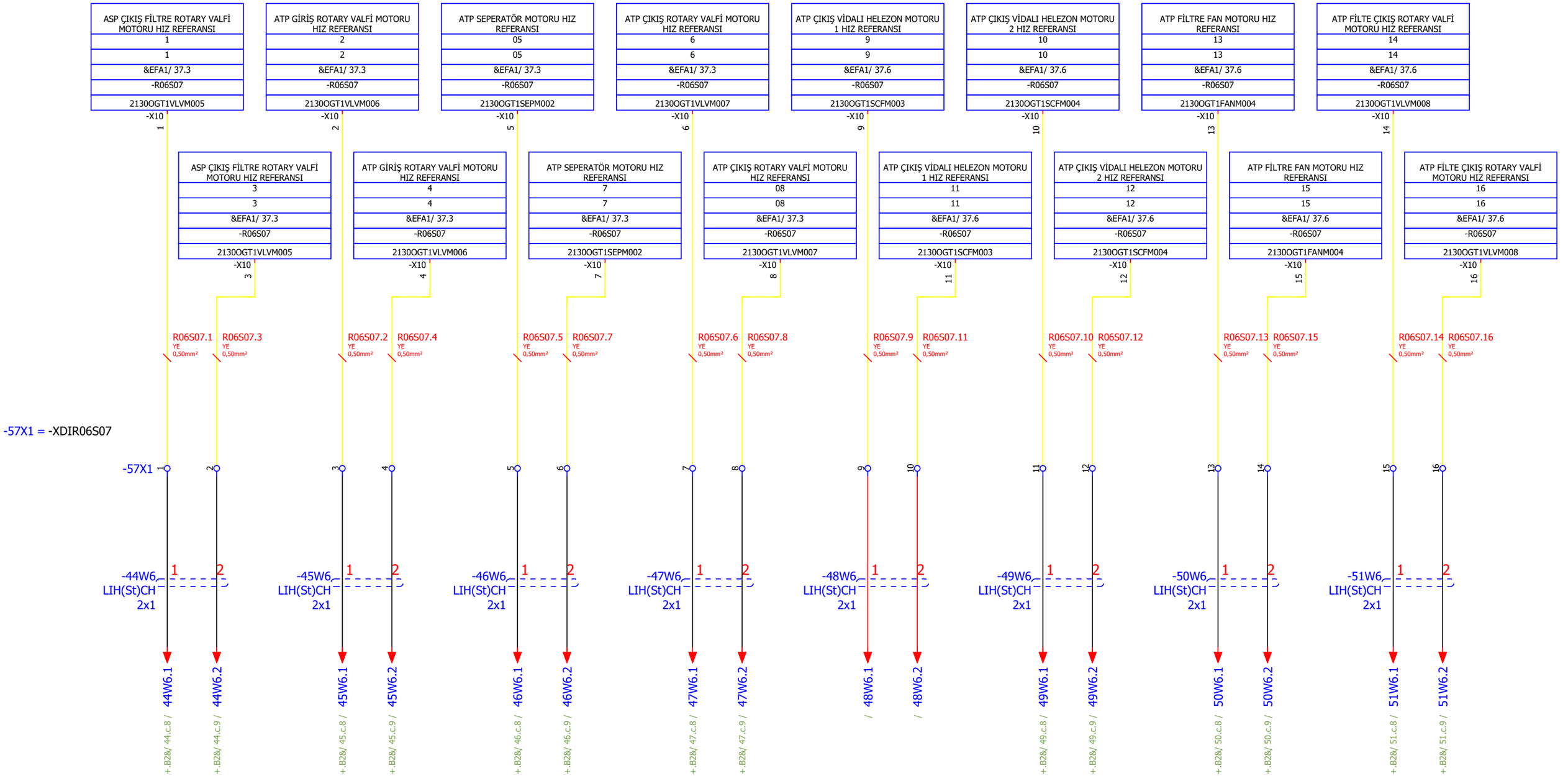




| Çizen (Drawing) | Kontrol (Control) | | Kontrol (Control) | | Sayfa açıklaması (Page description) | Proje adı (Project name) | | |
|---|---|---|---|---|---|---|---|---|
| Necip SERT<br>Proje Tasarım | Elc. / Eln. Eng. Mehmet CAN<br>EMO Number : 34502 | ARKPAN "imagineering solutions" | Proje Sorumlusu<br>Cansu Ece YILDIRIM | Honeywell | RACK - 6 SLOT - 7 Analog Output (8 Channel ) (1-8) 2 WIRE | ESAN Çine ÜYS 1.Faz_Öğütme1 | =<br>+<br>Next page:<br>Previous page: | GB1<br>A3.B3<br>58<br>56 |

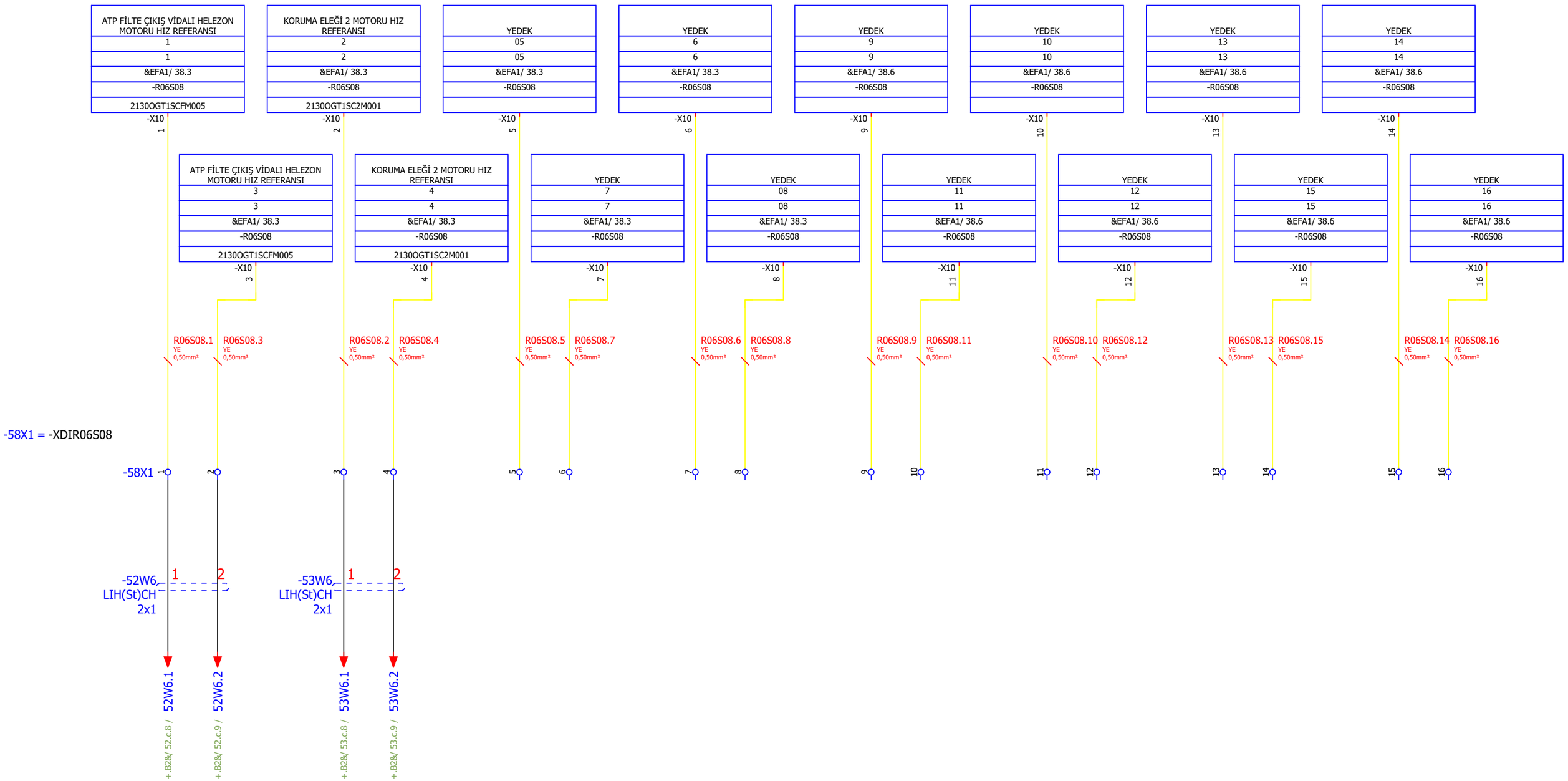




Page: 58

| Çizen (Drawing) | Kontrol (Control) | | Kontrol (Control) | | Sayfa açıklaması (Page description) | Proje adı (Project name) | | |
|---|---|---|---|---|---|---|---|---|
| Necip SERT<br>Proje Tasarım | Elc. / Eln. Eng. Mehmet CAN<br>EMO Number : 34502 | ARKPAN "imagineering solutions" | Proje Sorumlusu<br>Cansu Ece YILDIRIM | Honeywell | RACK - 6 SLOT - 8 Analog Output (8 Channel ) (1-8) 2 WIRE | ESAN Çine ÜYS 1.Faz_Öğütme1 | = | GB1 |
| | | | | | | | + | A3.B3 |
| | | | | | | | Next page: | |
| | | | | | | | Previous page: | 57 |